Müllex Boxx 55/60-R Bio

> Lien web



No. d'article
40.001.024.00

Prix en CHF
427.- hors TVA

Description du produit

• Conteneur pour remplissage en rond du sac de 35 litres.
• Option: deux sacs poubelles de 17 litres.
• Possibilité d'ajouter conteneur supplémentaire et seau à compost.
• Bac-couvercle tiroir.
• Si siphon encombrant, possibilité de déplacer la paroi postérieure du tiroir.
• Avec adaptateur pour élément de 60 cm de large.
• Version standard avec dispositif d'amortissement.
• Incl. set de Montage.

Accessoire

BOXX55/60-R Bio

Art.-Nr. 5069.01

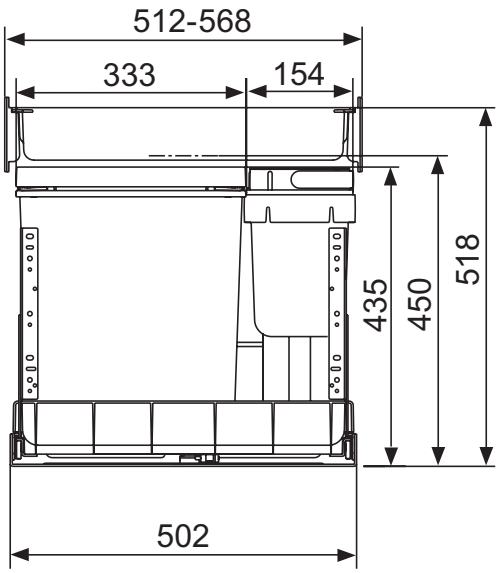

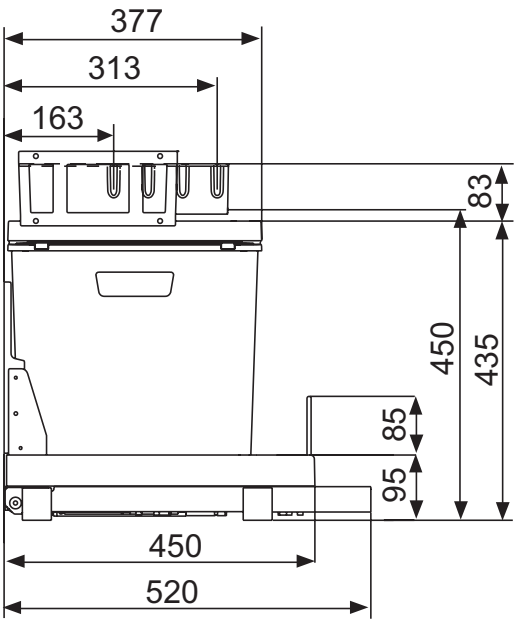

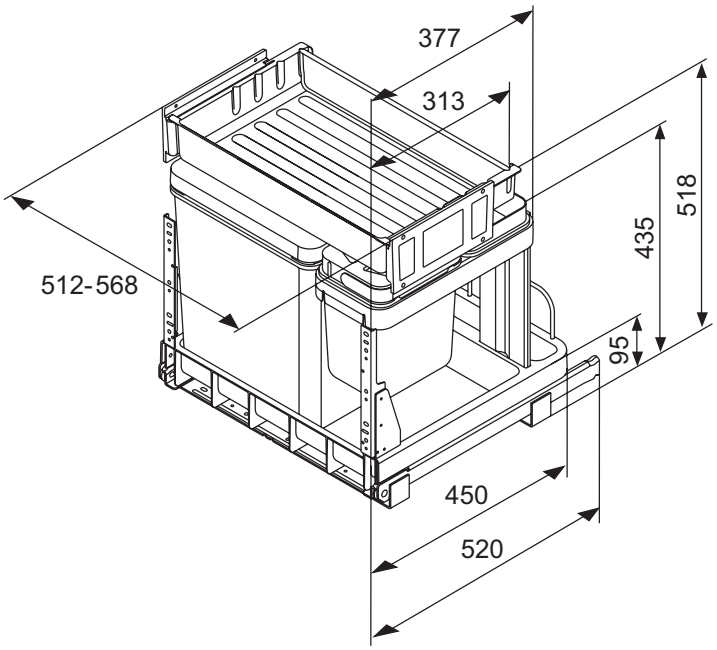

MÜLLEX®

Tel.: +41 (0)55 645 55 55
Fax: +41 (0)55 645 54 55
info@muellex.ch
www.muellex.ch

Eine Marke von / une marque de
A. & J. Stöckli AG
CH-8754 Netstal

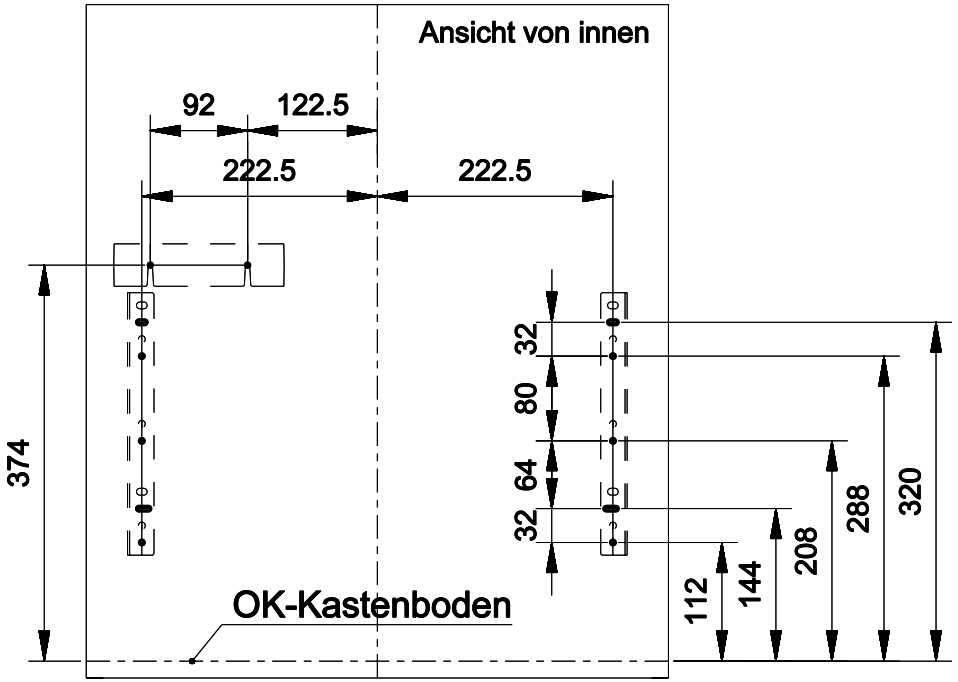

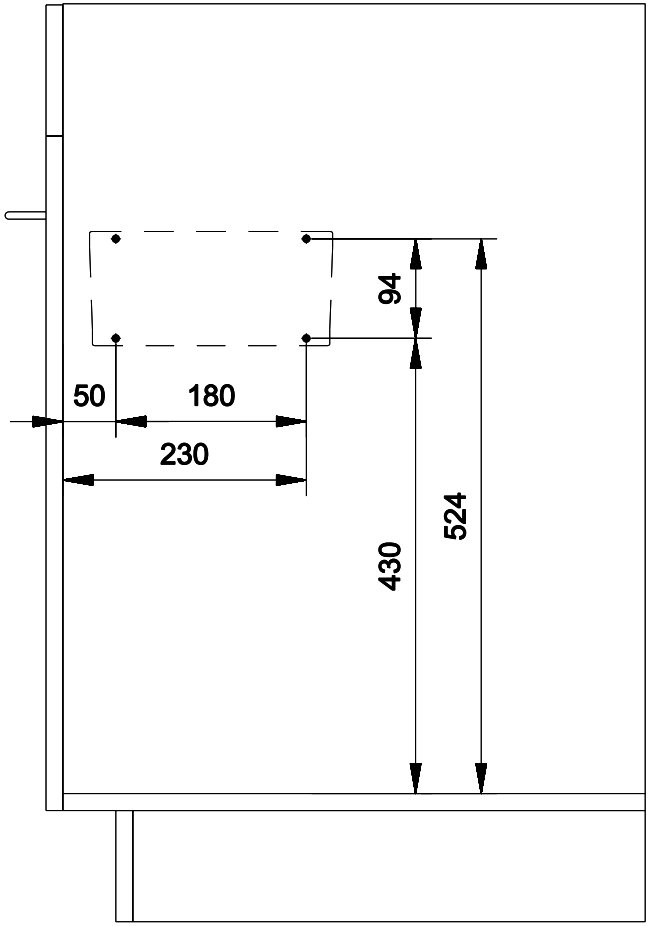

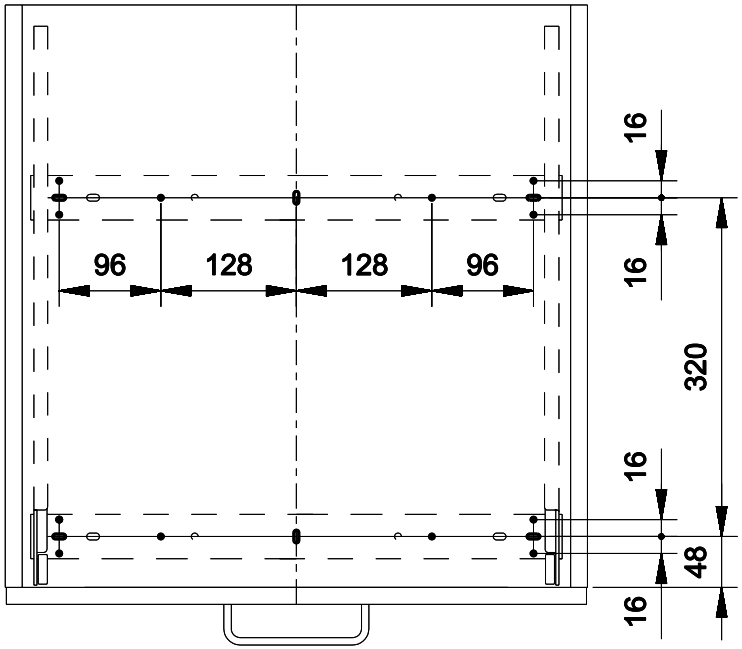

Bohrbilder: Front / Kastenboden / Seitenwand L+R

BOXX55/60 - R

Massstab	Gezeichnet	04.06.2010	H. Forrer
1:5	Geprueft		
	Ersetzt durch:		
	Ersatz fuer:		

STOCKLI

A. & J . Stöckli AG
CH-8754 Netstal

Zeichnungs-Nr.

Index