Nemo NEM N 100

> Lien web



Type de montage
Éviers à encastrer

Modèle
NEM N 100

Matériel
Cristalite Plus

No. d'article
10.102.994.00

Élément inférieur
55 cm

Soupape
3½" Extra plate

Couleur
Nero

Prix en CHF
1'260.- hors TVA

Dimensions d'évier
513x358x180mm

Rayons d'angle
15 mm

Pré-montage du soupape
Sans pose de la soupape

Bouton rotatif standard



Bouton rotatif Schock

Prix (au 23.11.26 / TVA non incl.)

Modèle	Matériel	Soupape	No. d'article	Prix en CHF	
Nemo NEM N 100	Cristalite Plus, Nero	3½" Extra plate	10.102.994.00	1'260.-	> Weblink

Description du produit

Matériel
Éviers en granite Cristalite Plus: Ces éviers sont composés à env. 80% de quartz, élément le plus dur du granite. Le granite est lié avec une résine acrylique de haute qualité. Ce matériau composite granite-résine acrylique fait toute la robustesse de ces éviers contre les rayures et les salissures, et assure leur durabilité.

Couleur précise Schock: Nero

Références assorties



> Weblink
40.001.024.00 / CHF
427.-
Müllex Boxx 55/60-R Bio

Pièces détachées

Retrouvez les références accessoires ici > Weblink

Suter Inox AG
Schachenstrasse 20
CH-5116 Schinznach-Bad
T +41 58 263 64 00
suter@suterch
suter.ch

Nemo NEM N 100

Masse / Ausschnittkontur
Dimensions / contour de découpe
Dimensioni / contorno dell apertura

SUTER

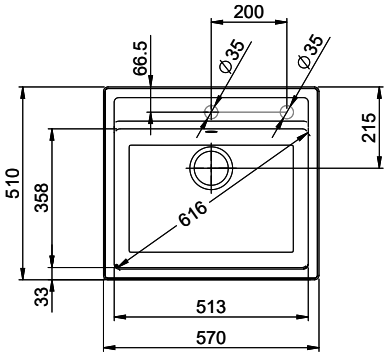

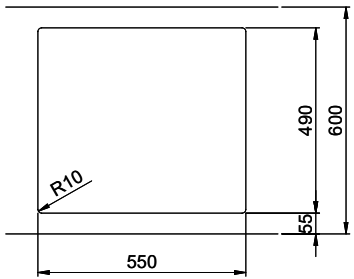

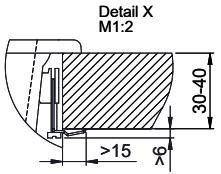

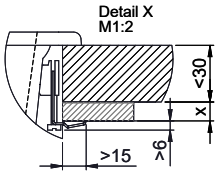

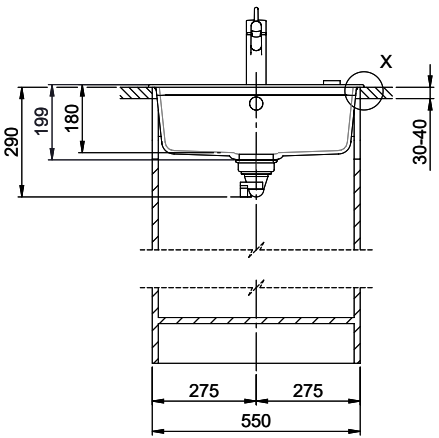

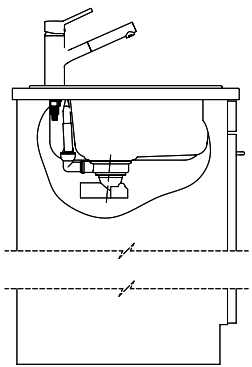

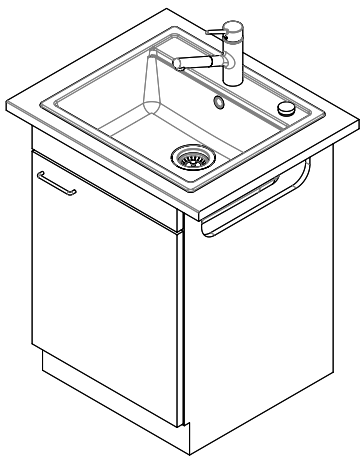

Für dieses Dokument und den darin dargestellten Gegenstand behalten wir uns alle Rechte vor. Vervielfältigung, Bekanntgabe an Dritte oder Verwendung seines Inhalts ohne unsere Zustimmung ist verboten. © Copyright 2005 Suter Inox AG. All rights reserved.

Zeichn. Nr.:	Dok. Nr.:00.01-12.0012.00.00	Index: A+	daf	30.10.2012