Panier amovible, non percé

> Lien web



Dimensions
175x395x80mm

No. d'article
40.001.289.00

Prix en CHF
106.- hors TVA

Description du produit

Pour:

Accento / Daneo / Brooklyn / Gastro Star / Purino: PUR 18U / PUR 34U / PUR 34 / PUR 40U / PUR 45U / PUR 45 / PUO 50U / PUO 50 / PUR 55U / PUR 110-50IF/A / PUR 110-55IF/A

Suter Inox AG
Schachtstrasse 20
CH-5116 Schinznach-Bad
T +41 08 203 34 00
suter@suter.ch
suter.ch

Resteschale Linero/Daneo/Brooklyn/Carbon

SUTER

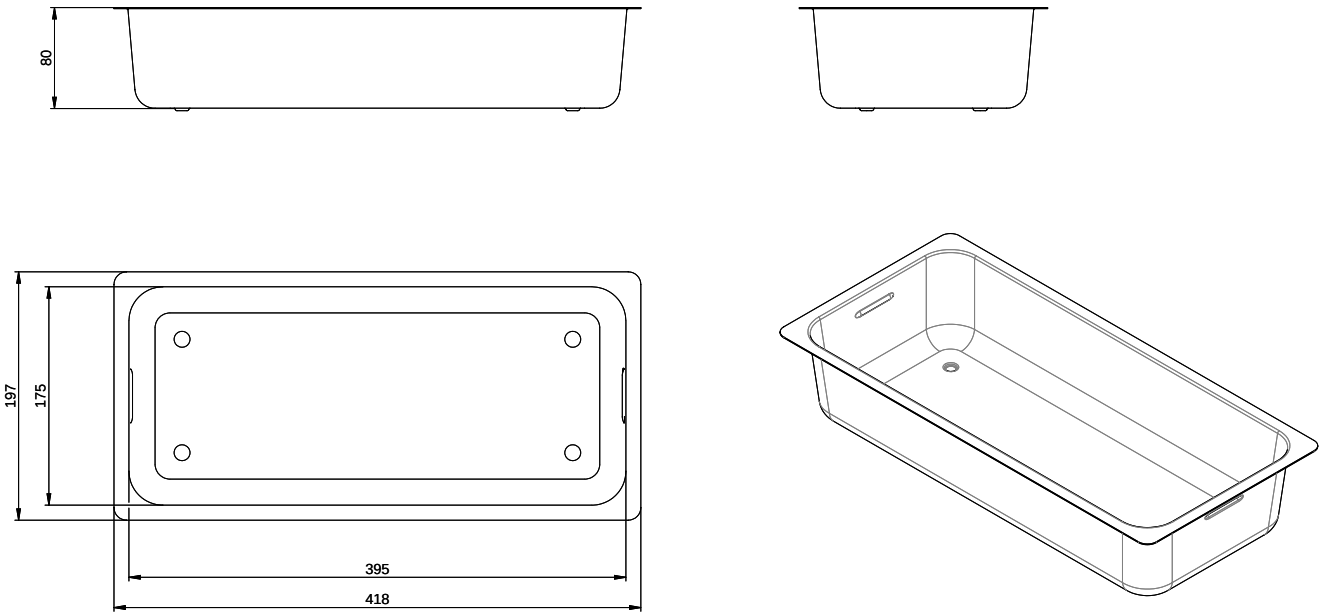

Für dieses Dokument und den darin dargestellten Gegenstand behalten wir uns alle Rechte vor. Vervielfältigung, Bekanntgabe an Dritte oder Verwendung seines Inhalts ohne unsere Zustimmung ist verboten. © Copyright 2005 Suter Inox AG. All rights reserved.

Zeichn. Nr.:	Dok. Nr.: 13.04-12.0002.01	Index: 00+	01.11.2012