Panier amovible, non percé

> Lien web



Dimensions
175x415x80mm

No. d'article
40.001.290.00

Prix en CHF
106.- hors TVA

Description du produit

Pour:
Zaros: ZOS 90
Comfort: COM 40 / COM 40U
Vantis: Tous les modèles, à l'exception de V 11U / V 50-35IF / V 50-35U
Silver Star: SIL 18U / SIL 34U /SIL 45U / SIL 45IF / SIS 50U / SIS 50IF / SIL 55U / SIL 55IF / SIL 18/34U (Tous les modèles à l'exception de SIL 50 / SIL 100 / SIL 50IF/A / SIL 50U)

Suter Inox AG
Schachtstrasse 20
CH-5116 Schinznach-Bad
T +41 08 203 34 00
suter@suter.ch
suter.ch

Resteschale Zaros/Comfort/Vantis/Silver Star

SUTER

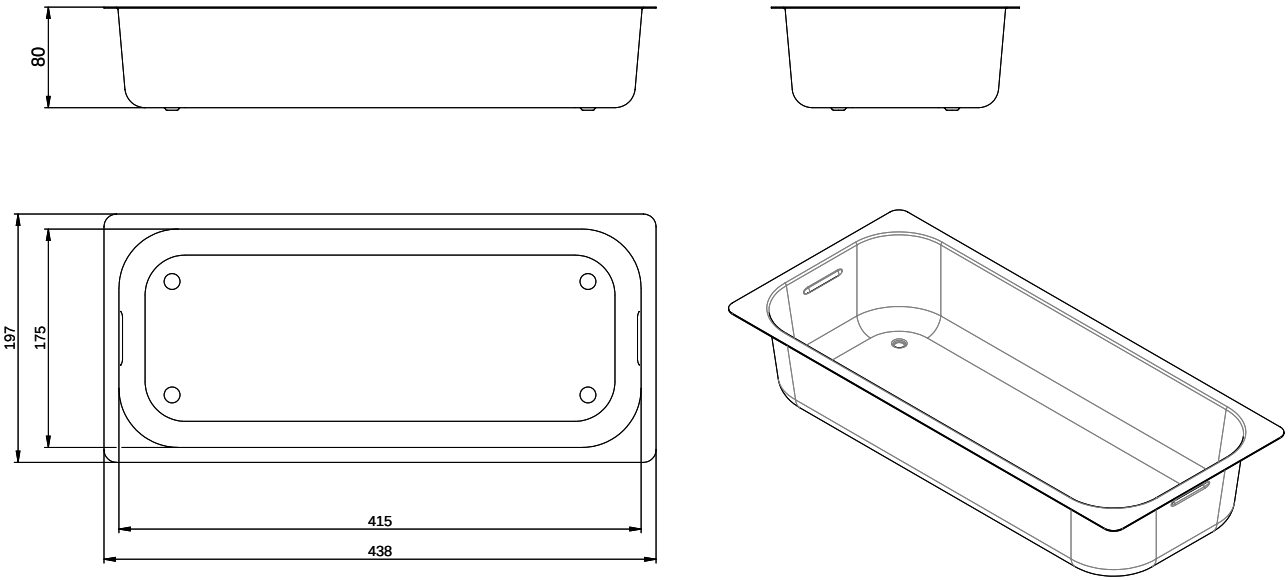

Für dieses Dokument und den darin dargestellten Gegenstand behalten wir uns alle Rechte vor. Vervielfältigung, Bekanntgabe an Dritte oder Verwendung seines Inhalts ohne unsere Zustimmung ist verboten. © Copyright 2005 Suter Inox AG. All rights reserved.

Zeichn. Nr.:	Dok. Nr.: 13.04-12.0003.01	Index: 00+	daf	01.11.2012