Pinocchio | Acier inox

> Lien web



Modèle
Pinocchio | Acier inox

No. d'article
40.000.933.01

Prix en CHF
83.- hors TVA

Dimensions d'évier
0x0x0mm

Description du produit

Remplacement du bouton de commande Pinocchio
Acier inox
Complet, métal massif, avec rosace D = ø?25 mm
Perçage pour bouton D = ø 14 mm

Montage possible avec ou sans rosace.
Uniquement en combinaison avec certains éviers et bassins.

Accessoire

Accessoires en option



> Weblink
40.001.469.00 / CHF 32.-
Equerre de montage de l'armoire basse pour bouton ou poussoir de commande

Pièces détachées

Retrouvez les références accessoires ici > Weblink

Suter Inox AG
Schachenstrasse 20
CH-5116 Schinznach-Bad
Tel. +41 56 463 63 33
Fax +41 56 463 63 30
E-Mail: suter@suter.ch

Zugknopf Pinocchio

SUTER inox technik

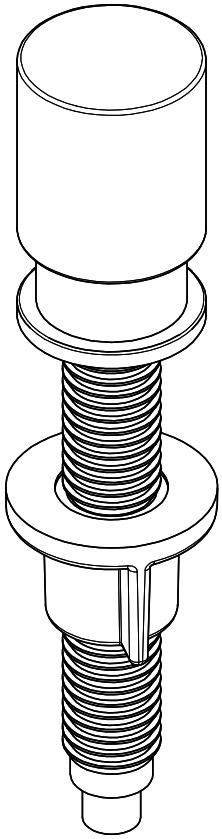

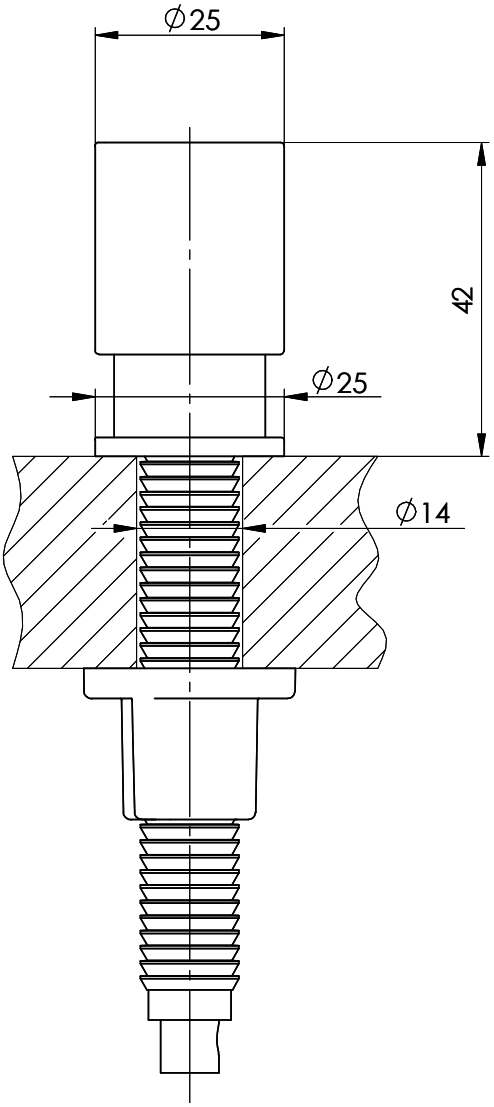

Artikel Nr.:	Zeichn.Nr.: 13.10-06.1001.00.00	Index 00+	daf	24.08.2006

Für dieses Dokument und den darin dargestellten Gegenstand behalten wir uns alle Rechte vor. Vervielfältigung, Bekanntgabe an Dritte oder Verwendung seines Inhalts, ohne unsere Zustimmung ist verboten. © Copyright 2005 Suter Inox AG All rights reserved.