## Pinocchio | Noir, brillant satiné

> Lien web

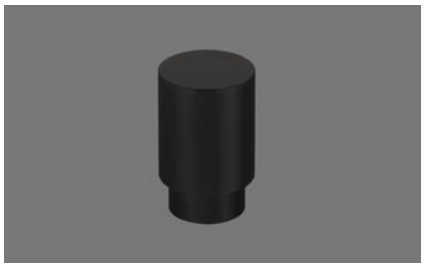

**Modèle**
Pinocchio | Noir, brillant satiné

**No. d'article**
40.002.356.01

**Prix en CHF**
101.- hors TVA

**Dimensions d'évier**
0x0x0mm

### Description du produit

**Remplacement du bouton de commande Pinocchio**
Laquage humide noir, brillant satiné
Complet, métal massif, avec rosace D = ø?25 mm
Perçage pour bouton D = ø 14 mm

Montage possible avec ou sans rosace.
Uniquement en combinaison avec certains éviers et bassins.

### Accessoire

Accessoires en option



> Weblink
40.001.469.00 / CHF 32.-
Equerre de montage de l'armoire basse pour bouton ou poussoir de commande

### Références assorties



> Weblink
40.002.146.00 / CHF 541.-
Hansgrohe Talis M54



> Weblink
40.002.149.00 / CHF 377.-
Hansgrohe Talis M54



> Weblink
40.002.152.00 / CHF 325.-
Hansgrohe Talis M54

### Pièces détachées

Retrouvez les références accessoires ici > Weblink

Suter Inox AG
Schachenstrasse 20
CH-5116 Schinznach-Bad
Tel. +41 56 463 63 33
Fax +41 56 463 63 30
E-Mail: suter@suter.ch

# Zugknopf Pinocchio

SUTER inox technik

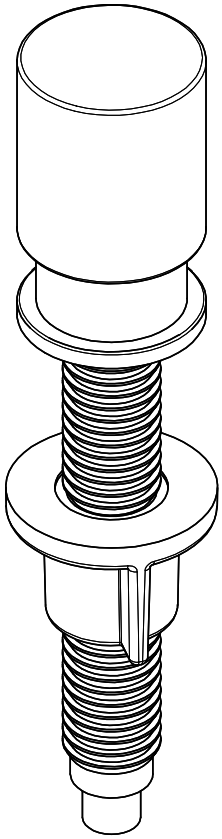

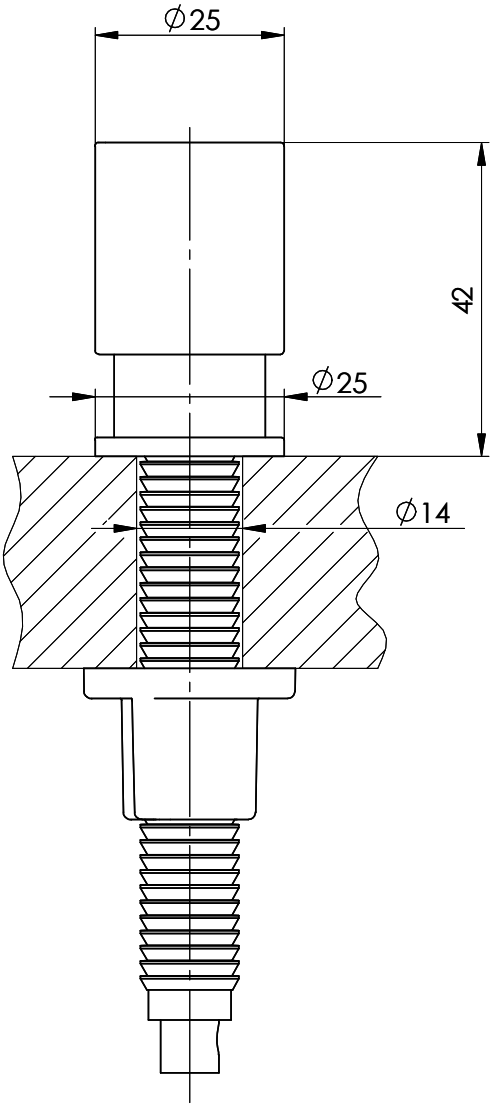


| Artikel Nr.: | Zeichn.Nr.: 13.10-06.1001.00.00 | Index 00+ | daf | 24.08.2006 |
|---|---|---|---|---|

Für dieses Dokument und den darin dargestellten Gegenstand behalten wir uns alle Rechte vor. Vervielfältigung, Bekanntgabe an Dritte oder Verwendung seines Inhalts, ohne unsere Zustimmung ist verboten. © Copyright 2005 Suter Inox AG All rights reserved.