Poussoir de commande, revêtement PVD, Graphite

> Lien web



Surface
Revêtement PVD, Graphite

No. d'article
40.003.083.00

Prix en CHF
154.- hors TVA

Description du produit

- Poussoir de commande, complet
- Revêtement PVD, Graphite
- D = ø 44 mm

- Ne pas compatible avec extra plate Desino
- Ne pas compatible avec l'évier Brooklyn
- Ne pas compatible avec équerre de montage de l'armoire basse

Actuellement, seule la gamme de modèles Linero (tamis supérieur, type M) peut être équipée de boutons rotatifs.

Suter Inox AG
Schachenstrasse 20
CH-5116 Schinznach-Bad
T +41 58 263 64 00
suter@suter.ch
suter.ch

Druckknopf

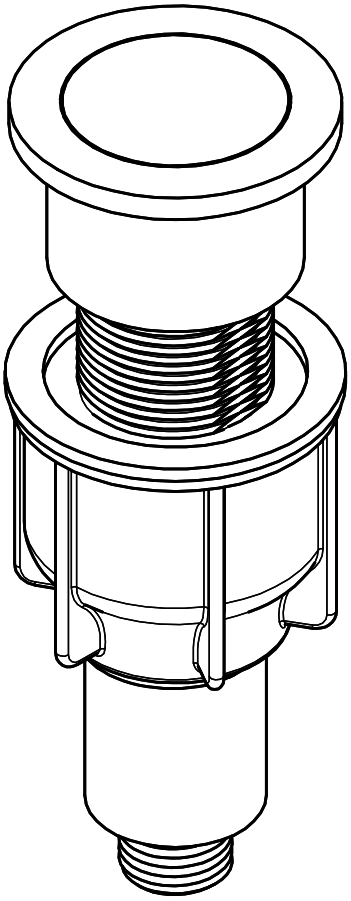

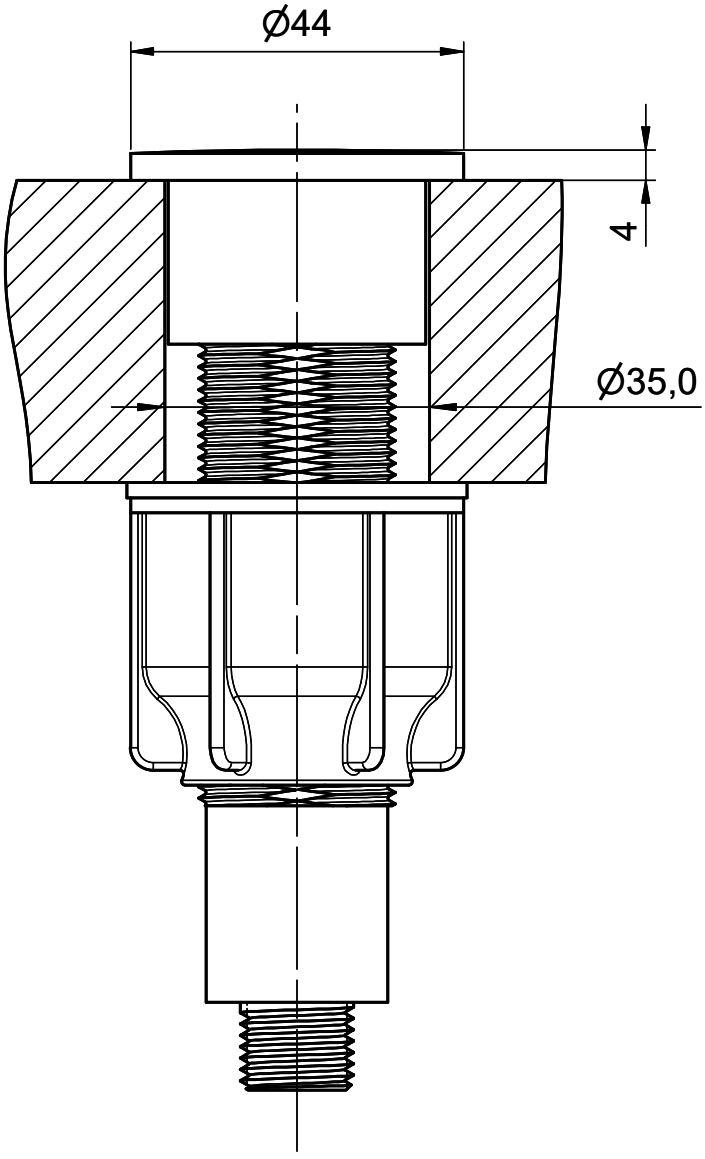

Für dieses Dokument und den darin dargestellten Gegenstand behalten wir uns alle Rechte vor. Vervielfältigung, Bekanntgabe an Dritte oder Verwendung seines Inhalts, ohne unsere Zustimmung ist verboten. © Copyright 2005 Suter Inox AG All rights reserved.

	Dok.Nr.: 13.06-25.0001.00.00	Index:	sam	12.11.2025