Silver Star SIL 18U + SIL 34U

> Lien web



Type de montage
Éviers sous pierre

Modèle
SIL 34U
SIL 18U

Matériel
Acier inox 18/10

No. d'article
10.102.567.00

Élément inférieur
60 cm

Soupape
3½" Extra plate
3½" Tipo

Finition
Brossé

Prix en CHF
1'273.- hors TVA

Dimensions d'évier
340x420x175mm
180x420x140mm

Rayons d'angle
50 mm

Technologie de vidage et de trop-plein



Grille - type S



Trop-plein recouvert

Pré-montage du soupape
Montage de la soupape en usine

Distributeur - option de montage
Libre choix de positionnement

Technologie de vidage et de trop-plein
Bouton de commande y



Prime

Prix (au 24.11.26 / TVA non incl.)

Modèle	Matériel	Soupape	No. d'article	Prix en CHF	
Silver StarSIL 34U	Acier inox 18/10, Brossé	3½" Tipo	10.103.085.00	700.-	> Weblink
	Acier inox 18/10, Lisse	3½" Tipo	10.103.613.00	700.-	> Weblink
	Acier inox 18/10, Brossé	3½" Extra plate	10.102.118.00	741.-	> Weblink
	Acier inox 18/10, Lisse	3½" Extra plate	10.103.612.00	741.-	> Weblink
Silver StarSIL 18U	Acier inox 18/10, Brossé	3½" Tipo	10.102.117.00	571.-	> Weblink
	Acier inox 18/10, Lisse	3½" Tipo	10.103.610.00	571.-	> Weblink
Silver Star SIL 18U + SIL 34U	Acier inox 18/10, Brossé	3½" Tipo + 3½" Tipo	10.103.086.00	1'232.-	> Weblink
	Acier inox 18/10, Lisse	3½" Tipo + 3½" Tipo	10.103.616.00	1'232.-	> Weblink
	Acier inox 18/10, Brossé	3½" Extra plate + 3½" Tipo	10.102.567.00	1'273.-	> Weblink
	Acier inox 18/10, Lisse	3½" Extra plate + 3½" Tipo	10.103.615.00	1'273.-	> Weblink

Accessoire

Accessoires en option



> Weblink
40.000.914.00 / CHF 106.-
Panier amovible, percé



> Weblink
40.001.290.00 / CHF 106.-
Panier amovible, non percé



> Weblink
40.000.915.00 / CHF 151.-
Planche à découper, en verre, blanc

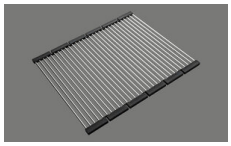

> Weblink
40.001.138.00 / CHF 125.-
Inox Pad

Références assorties



> Weblink
40.001.314.00 / CHF 155.-
Distributeur Nano



> Weblink
40.001.024.00 / CHF 427.-
Müllex Boxx 55/60-R Bio

Silver Star SIL 18U + SIL 34U

> Lien web

Pièces détachées

Retrouvez les références accessoires ici > Weblink

Suter Inox AG
Schachenstrasse 20
CH-5116 Schinznach-Bad
T +41 56 203 64 00
suter@suterch
suter.ch

Silver Star SIL 18U + SIL 34U

Masse / Ausschnittkontur
Dimensions / contour de découpe
Dimensioni / contorno dell apertura

SUTER

Bohrung für Zug- und Druckknöpfe ø14
Bohrung für Drehknopf ø25

Trou pour boutons et Poussoirs de commande ø14
Trou pour bouton rotatif ø25

Foro per Pomelli tiranti e Pomelli pulsanti ø14
Foro per Pomolo girevoli ø25

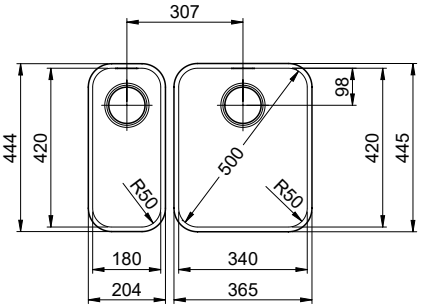

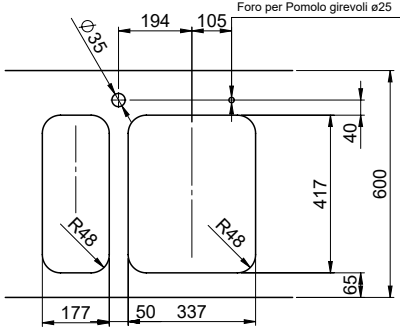

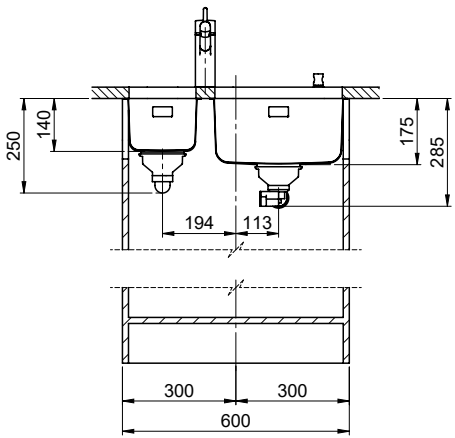

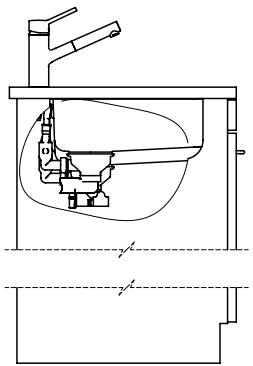

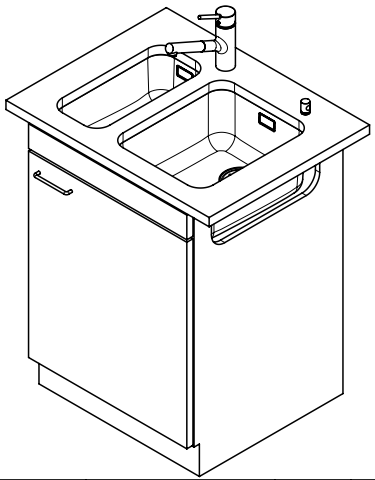

Für diesen Dokumen t und den darin dargestellten Gegenstand behalten wir uns alle Rechte vor. Vervielfältigung, Bekanntgabe an Dritte oder Verwendung seines Inhalts ohne unsere Zustimmung ist verboten. © Copyright 2005 Suter Inox AG, All rights reserved.

Zeichn. Nr.:	Dok. Nr.: 00.01-22.0123.21.21	Index: 01	daf	24.10.2022

Suter Inox AG
Schachenstrasse 20
CH-5116 Schinznach-Bad
Tel. +41 56 463 63 33
Fax +41 56 463 63 30
E-Mail: suter@suter.ch

Silver Star SIL 18U + SIL 34U

Masse / Ausschnittkontur

SUTER inox technik

Becken 180 x 420 x 140mm, 6.5 Liter
Becken 340 x 420 x 175mm, 17.5 Liter

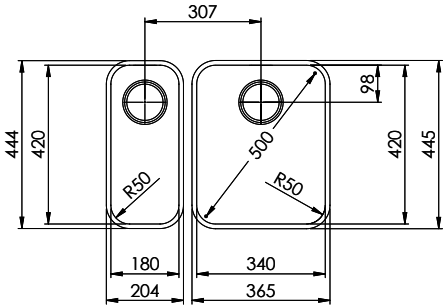

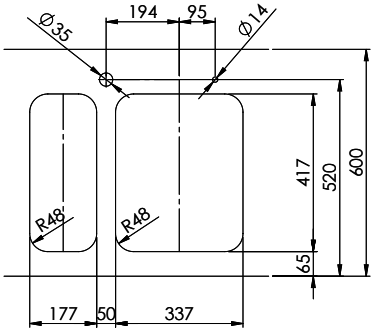

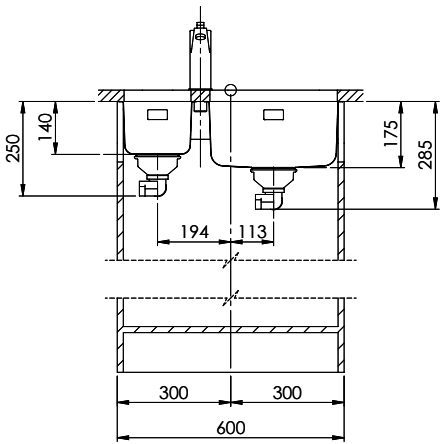

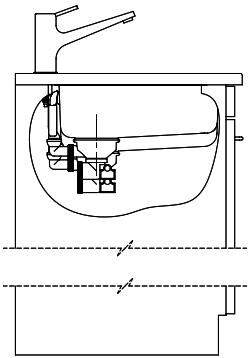

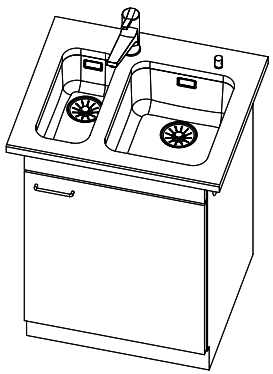

Für dieses Dokument und den darin dargestellten Gegenstand behalten wir uns alle Rechte vor. Vervielfältigung, Bekanntgabe an Dritte oder Verwendung seines Inhalts ohne unsere Zustimmung ist verboten. © Copyright 2005 Suter Inox AG. All rights reserved.

Art.Nr.:	Zeichn.Nr.: 00.01-06.1006.00.00	Index: A+	daf	21.02.2006