Silver Star SIL 18U + SIL 34U

> Lien web



Technologie de vidage et de trop-plein

Type de montage
Éviers sous pierre

Modèle
SIL 34U
SIL 18U

Matériel
Acier inox 18/10

No. d'article
10.103.615.00

Élément inférieur
60 cm

Soupape
3½" Extra plate
3½" Tipo

Finition
Lisse

Prix en CHF
1'273.- hors TVA

Dimensions d'évier
340x420x175mm
180x420x140mm

Rayons d'angle
50 mm



Grille - type S



Trop-plein recouvert

Pré-montage du soupape
Montage de la soupape en usine

Distributeur - option de montage
Libre choix de positionnement

Technologie de vidage et de trop-plein
Bouton de commande y



Prime

Prix (au 23.11.26 / TVA non incl.)

Modèle	Matériel	Soupape	No. d'article	Prix en CHF	
Silver StarSIL 34U	Acier inox 18/10, Brossé	3½" Tipo	10.103.085.00	700.-	> Weblink
	Acier inox 18/10, Lisse	3½" Tipo	10.103.613.00	700.-	> Weblink
	Acier inox 18/10, Brossé	3½" Extra plate	10.102.118.00	741.-	> Weblink
	Acier inox 18/10, Lisse	3½" Extra plate	10.103.612.00	741.-	> Weblink
Silver StarSIL 18U	Acier inox 18/10, Brossé	3½" Tipo	10.102.117.00	571.-	> Weblink
	Acier inox 18/10, Lisse	3½" Tipo	10.103.610.00	571.-	> Weblink
Silver Star SIL 18U + SIL 34U	Acier inox 18/10, Brossé	3½" Tipo + 3½" Tipo	10.103.086.00	1'232.-	> Weblink
	Acier inox 18/10, Lisse	3½" Tipo + 3½" Tipo	10.103.616.00	1'232.-	> Weblink
	Acier inox 18/10, Brossé	3½" Extra plate + 3½" Tipo	10.102.567.00	1'273.-	> Weblink
	Acier inox 18/10, Lisse	3½" Extra plate + 3½" Tipo	10.103.615.00	1'273.-	> Weblink

Accessoire

Accessoires en option



> Weblink
40.000.914.00 / CHF 106.-
Panier amovible, percé



> Weblink
40.001.290.00 / CHF 106.-
Panier amovible, non percé



> Weblink
40.000.915.00 / CHF 151.-
Planche à découper, en verre, blanc

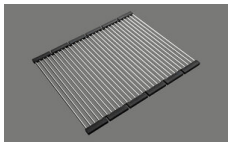

> Weblink
40.001.138.00 / CHF 125.-
Inox Pad

Références assorties



> Weblink
40.001.314.00 / CHF 155.-
Distributeur Nano



> Weblink
40.001.024.00 / CHF 427.-
Müllex Boxx 55/60-R Bio

Silver Star SIL 18U + SIL 34U

> Lien web

Pièces détachées

Retrouvez les références accessoires ici > Weblink

Suter Inox AG
Schacherstrasse 20
CH-5116 Schinznach-Bad
T +41 58 263 64 00
suter@suterch
suter.ch

Silver Star SIL 18U + SIL 34U

Masse / Ausschnittkontur
Dimensions / contour de découpe
Dimensioni / contorno dell apertura

SUTER

Bohrung für Zug- und Druckknöpfe ø14
Bohrung für Drehknopf ø25

Trou pour boutons et Poussoirs de commande ø14
Trou pour bouton rotatif ø25

Foro per Pomelli tiranti e Pomelli pulsanti ø14
Foro per Pomolo girevoli ø25

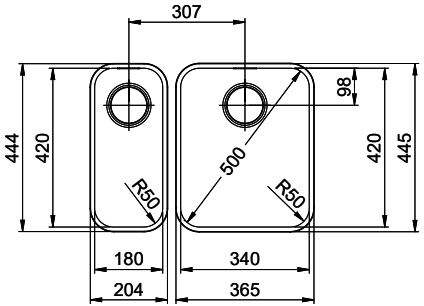

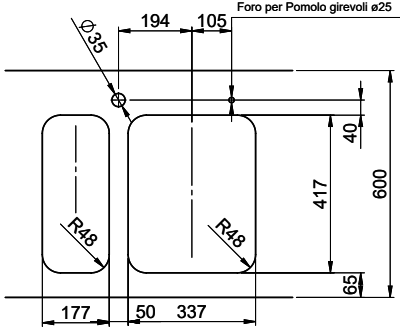

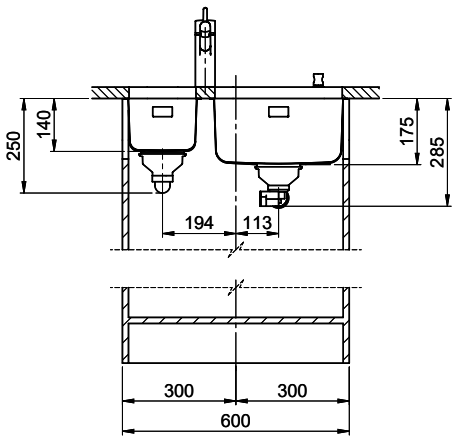

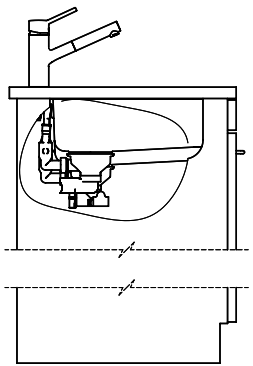

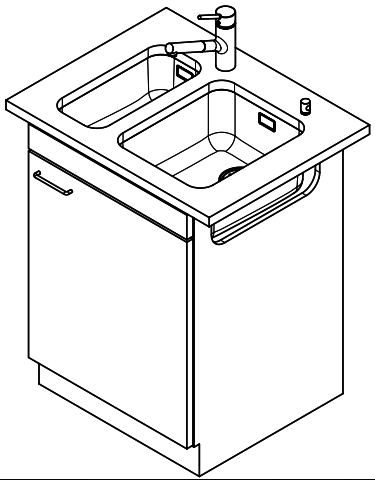

Für diesen Dokument und den darin dargestellten Gegenstand behalten wir uns alle Rechte vor. Vervielfältigung, Bekanntgabe an Dritte oder Verwendung seines Inhalts ohne unsere Zustimmung ist verboten. © Copyright 2005 Suter Inox AG. All rights reserved.

Zeichn. Nr.:	Dok. Nr.: 00.01-22.0123.21.21	Index: 01	daf	24.10.2022