Silver Star SIL 50U + SIL 9U

> Lien web



Type de montage
Éviers sous pierre

Modèle
SIL 50U
SIL 9U

Matériel
Acier inox 18/10

No. d'article
10.102.672.00

Élément inférieur
55 cm

Soupape
3½" Extra plate
1½" A bouchon

Finition
Brossé

Prix en CHF
1'040.- hors TVA

Dimensions d'évier
500x350x165mm
230x90x70mm

Rayons d'angle
50 mm

Technologie de vidage et de trop-plein


Grille - type S


Trop-plein recouvert

Pré-montage du soupape
Montage de la soupape en usine

Distributeur - option de montage
Libre choix de positionnement

Technologie de vidage et de trop-plein
Bouton de commande y


Prime

Prix (au 23.11.26 / TVA non incl.)

Modèle	Matériel	Soupape	No. d'article	Prix en CHF	
Silver StarSIL 50U	Acier inox 18/10, Brossé	3½" Tipo	10.102.564.00	701.-	> Weblink
	Acier inox 18/10, Lisse	3½" Tipo	10.102.814.00	701.-	> Weblink
	Acier inox 18/10, Brossé	3½" Extra plate	10.102.561.00	742.-	> Weblink
	Acier inox 18/10, Lisse	3½" Extra plate	10.102.813.00	742.-	> Weblink
Silver StarSIL 9U	Acier inox 18/10, Brossé	1½" A bouchon	10.102.671.00	330.-	> Weblink
	Acier inox 18/10, Lisse	1½" A bouchon	10.102.836.00	330.-	> Weblink
Silver Star SIL 50U + SIL 9U	Acier inox 18/10, Brossé	3½" Tipo + 1½" A bouchon	10.103.131.00	999.-	> Weblink
	Acier inox 18/10, Lisse	3½" Tipo + 1½" A bouchon	10.103.130.00	999.-	> Weblink
	Acier inox 18/10, Brossé	3½" Extra plate + 1½" A bouchon	10.102.672.00	1'040.-	> Weblink
	Acier inox 18/10, Lisse	3½" Extra plate + 1½" A bouchon	10.102.815.00	1'040.-	> Weblink

Accessoire

Accessoires en option


> Weblink
40.000.042.00 / CHF 81.-
Panier amovible, percé


> Weblink
40.000.916.00 / CHF 106.-
Panier amovible, percé

Références assorties


> Weblink
40.001.314.00 / CHF 155.-
Distributeur Nano


> Weblink
40.001.024.00 / CHF 427.-
Müllex Boxx 55/60-R Bio

Silver Star SIL 50U + SIL 9U

> Lien web

Pièces détachées

Retrouvez les références accessoires ici > Weblink

Suter Inox AG
Schachenstrasse 20
CH-5116 Schinznach-Bad
Tel. +41 56 463 63 33
Fax +41 56 463 63 30
E-Mail: suter@suter.ch

Silver Star SIL 9U + SIL 50U

Masse / Ausschnittkontur

SUTER inox technik

Becken 500 x 350 x 165mm, 17 Liter
Becken 230 x 90 x 70mm, 1 Liter

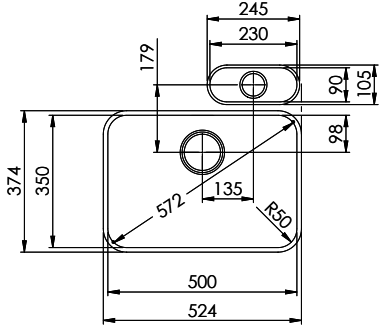

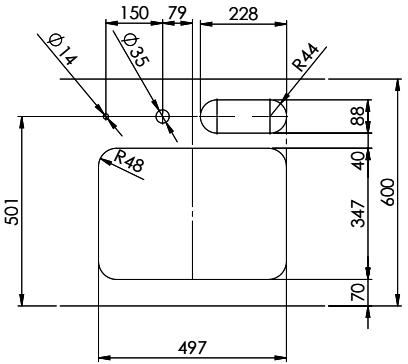

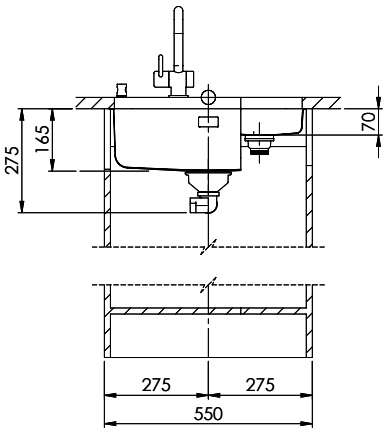

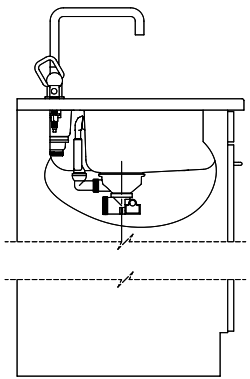

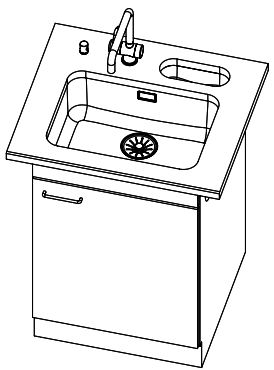

Für dieses Dokument und den darin dargestellten Gegenstand behalten wir uns alle Rechte vor. Vervielfältigung, Bekanntgabe an Dritte oder Verwendung seines Inhalts ohne unsere Zustimmung ist verboten. © Copyright 2003 Suter Inox AG. All rights reserved.

Art.Nr.:	Zeichn.Nr.: 12.01-07.1026.00.00	Index: A+	daf	28.12.2017