Silver Star SIS 50U

> Lien web



Type de montage
Éviers sous pierre

Modèle
SIS 50U

Matériel
Acier inox 18/10

No. d'article
10.102.981.00

Élément inférieur
55 cm

Soupape
3½" Tipo

Finition
Brossé

Prix en CHF
913.- hors TVA

Dimensions d'évier
500x420x175mm

Rayons d'angle
50 mm

Technologie de vidage et de trop-plein


Grille - type S


Trop-plein recouvert

Pré-montage du soupape
Montage de la soupape en usine

Distributeur - option de montage
Libre choix de positionnement

Technologie de vidage et de trop-plein
Bouton de commande y compris

Prix (au 23.11.26 / TVA non incl.)

Modèle	Matériel	Soupape	No. d'article	Prix en CHF	
Silver Star SIS 50U	Acier inox 18/10, Brossé	3½" Tipo	10.102.981.00	913.-	> Weblink
	Acier inox 18/10, Lisse	3½" Tipo	10.102.982.00	913.-	> Weblink
	Acier inox 18/10, Brossé	3½" Extra plate	10.102.670.00	954.-	> Weblink
	Acier inox 18/10, Lisse	3½" Extra plate	10.102.812.00	954.-	> Weblink

Accessoire

Accessoires en option


> Weblink
40.000.914.00 / CHF 106.-
Panier amovible, percé


> Weblink
40.001.290.00 / CHF 106.-
Panier amovible, non percé


> Weblink
40.000.915.00 / CHF 151.-
Planche à découper, en verre, blanc

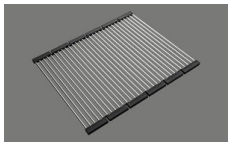
> Weblink
40.001.138.00 / CHF 125.-
Inox Pad

Références assorties


> Weblink
40.001.314.00 / CHF 155.-
Distributeur Nano


> Weblink
40.001.024.00 / CHF 427.-
Müllex Boxx 55/60-R Bio

Pièces détachées

Retrouvez les références accessoires ici > Weblink

Suter Inox AG
Schacherstrasse 20
CH-5116 Schinznach-Bad
T +41 58 263 64 00
suter@suter.ch
suter.ch

Silver Star SIS 50U

Masse / Ausschnittkontur
Dimensions / contour de découpe
Dimensioni / contorno dell apertura

SUTER

Bohrung für Zug- und Druckknöpfe ø14
Bohrung für Drehknopf ø25

Trou pour boutons et Poussoirs de commande ø14
Trou pour bouton rotatif ø25

Foro per Pomelli tiranti e Pomelli pulsanti ø14
Foro per Pomolo girevoli ø25

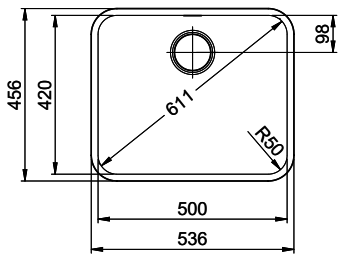

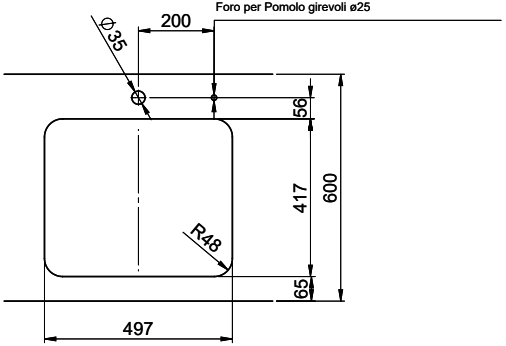

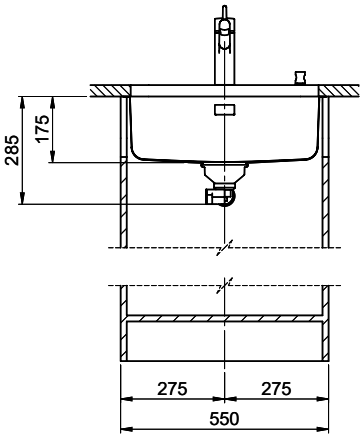

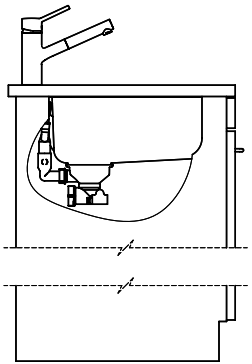

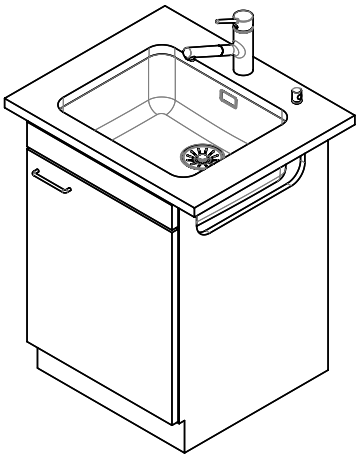

Für diesen Dokumen t und den darin dargestellten Gegenstand behalten wir uns alle Rechte vor. Vervielfältigung, Bekanntgabe an Dritte oder Verwendung seines Inhalts ohne unsere Zustimmung ist verboten. © Copyright 2005 Suter Inox AG. All rights reserved.

Zeichn. Nr.:	Dok. Nr.: 00.01-22.0127.21.21	Index: 01	daf	25.10.2022