Suter Ambiano

> Lien web



Gamme
Suter Ambiano

Version
Side Lever L

No. d'article
40.003.052.00

Modèle
Goulot orientable

Surface
Acier inox-Finish

Prix en CHF
355.- hors TVA

Description du produit

L'étiquetteÉnergie

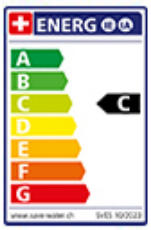

Angle de rotation
360°

Débit l/min (3 bar)
12.90 (l / min (3bar))

Jet d'eau
Jet normal

Position de levier
A droite

Raccordement de l'eau
Raccords flexibles

Extra
Cartouche céramique

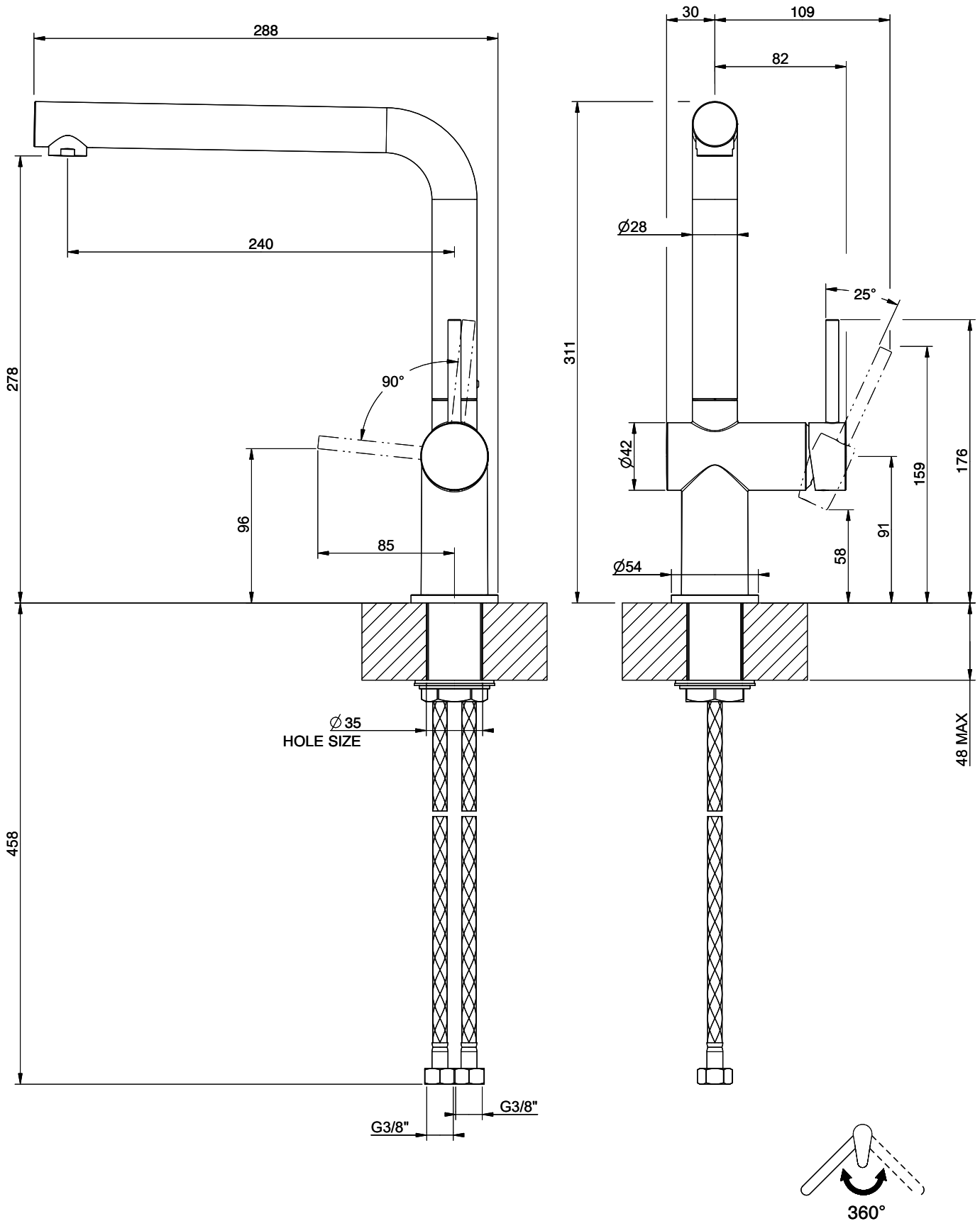

AMBIANO 60480

MISCELATORE LAVELLO MONOCOMANDO DA PIANO

Formato *A4*

Dis.: GPF6048000000A442

Gessi S.p.A.Parco Gessi,13037 Serravalle Sesia (Vercelli) Italy Tel.0039 0163 454111 Fax.0039 0163 453150 www.gessi.com e-mail:gessi@gessi.it

This drawing by its legislation cannot be disclosed or reproduced without a written authorization released by GESSI S.p.A. - 2025 Copyright© GESSI S.p.A.