Suter Ambiano

> Lien web



Gamme
Suter Ambiano

Version
Side Lever C

No. d'article
40.003.057.00

Modèle
Goulot orientable

Surface
Chromé

Prix en CHF
285.- hors TVA

Description du produit

L'étiquetteÉnergie

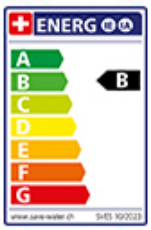

Angle de rotation
360°

Débit l/min (3 bar)
11.00 (l / min (3bar))

Jet d'eau
Jet normal

Position de levier
A droite

Raccordement de l'eau
Raccords flexibles

Extra
Cartouche céramique

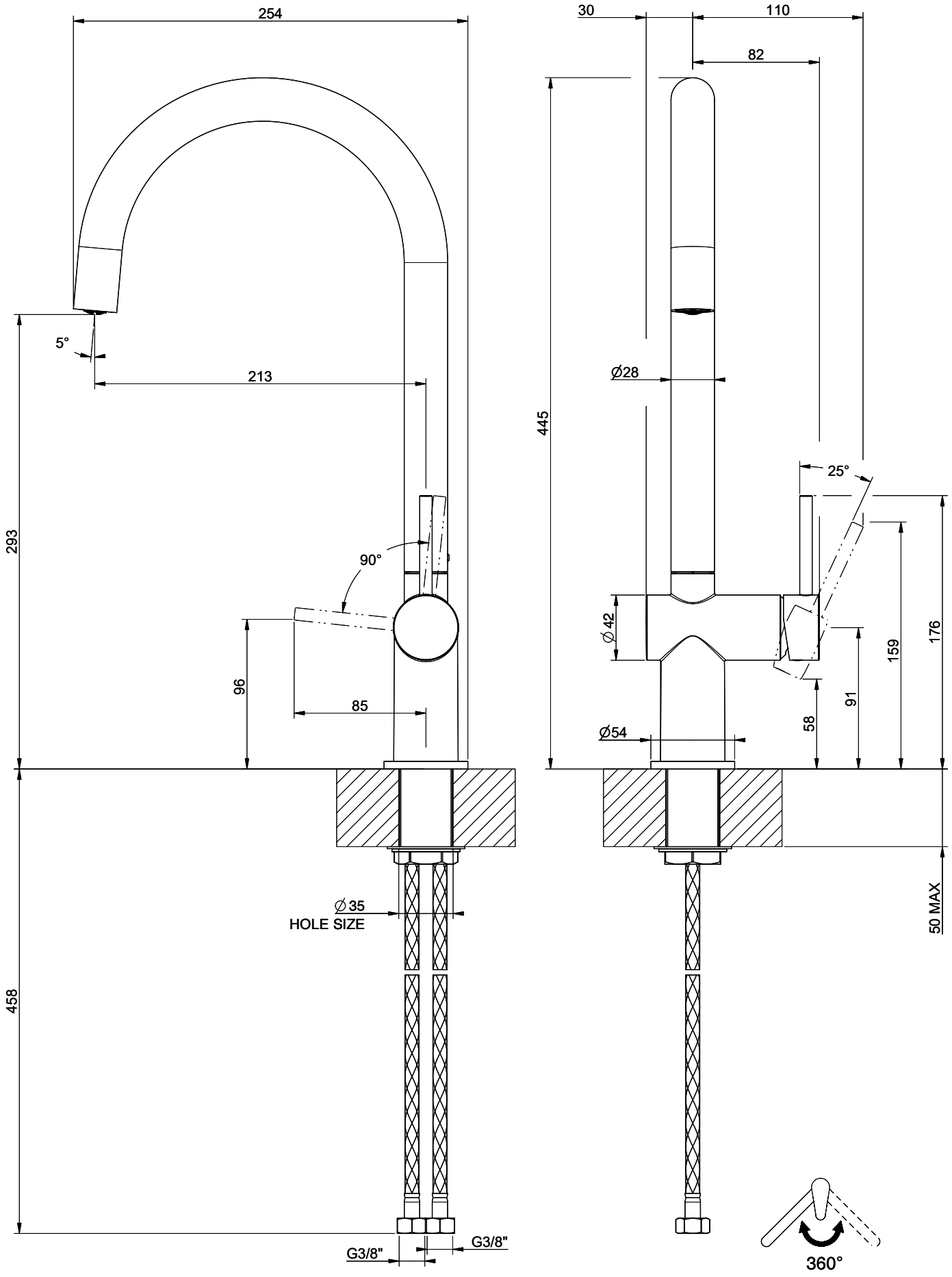

GESSI

AMBIANO 60484

MISCELATORE LAVELLO MONOCOMANDO DA PIANO

Formato *A4*

Dis.: GPF6048400000A442

Gessi S.p.A.Parco Gessi,13037 Serravalle Sesia (Vercelli) Italy Tel.0039 0163 454111 Fax.0039 0163 453150 www.gessi.com e-mail:gessi@gessi.it

This drawing by its legislation cannot be disclosed or reproduced without a written authorization released by GESSI S.p.A. - 2025 Copyright© GESSI S.p.A.