## Suter Raio

> Lien web



**Gamme**
Suter Raio

**No. d'article**
40.003.065.00

**Modèle**
Douchette lave-vaisselle

**Surface**
Revêtement en poudre noir mat

**Prix en CHF**
825.- hors TVA

### Description du produit

**L'étiquetteÉnergie**

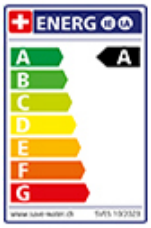


**Angle de rotation**
360°

**Débit l/min (3 bar)**
6.20 (l / min (3bar))

**Jet d'eau**
Jet normal

**Type de goulot**
Goulot avec tuyau métallique

**Position de levier**
A droite

**Raccordement de l'eau**
Raccords flexibles

**Extra**
Cartouche céramique

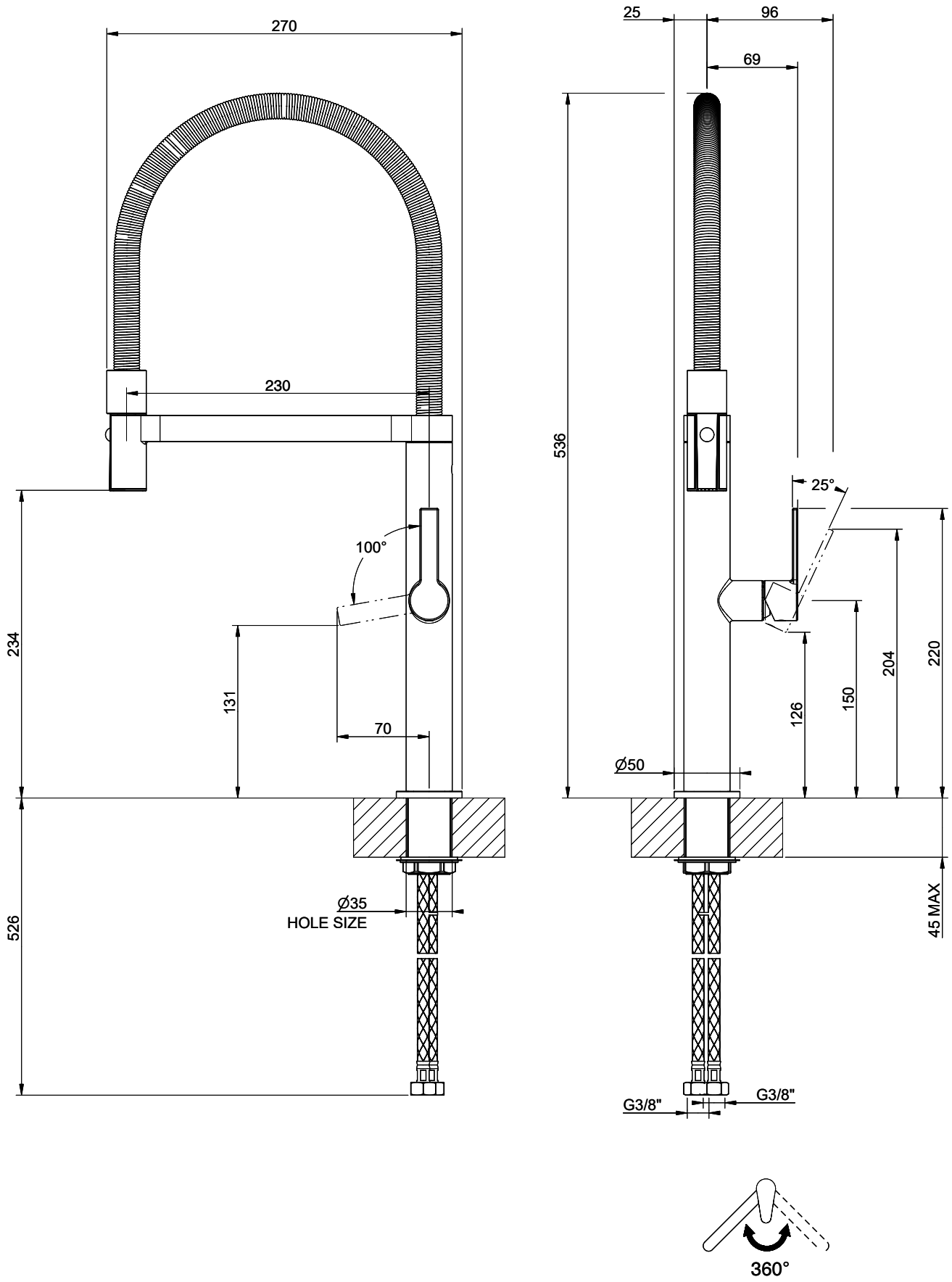


GESSI

# RAIO 50010

MISCELATORE LAVELLO MONOCOMANDO SEMIPRO DA PIANO

Formato *A4*

Dis.: GPF5001000000A442

Gessi S.p.A.Parco Gessi,13037 Serravalle Sesia (Vercelli) Italy Tel.0039 0163 454111 Fax.0039 0163 453150 www.gessi.com e-mail:gessi@gessi.it

*This drawing by its legislation cannot be disclosed or reproduced without a written authorization released by GESSI S.p.A. - 2025 Copyright© GESSI S.p.A.*