Suter Vamos

> Lien web



Gamme
Suter Vamos

No. d'article
40.003.090.00

Modèle
Goulot orientable

Surface
Chromé

Prix en CHF
188.- hors TVA

Description du produit

L'étiquetteÉnergie

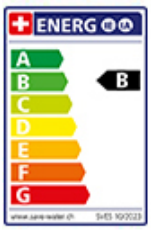

Angle de rotation
360°

Débit l/min (3 bar)
9.00 (l / min (3bar))

Jet d'eau
Jet normal

Raccordement de l'eau
Raccords flexibles

Extra
Cartouche céramique

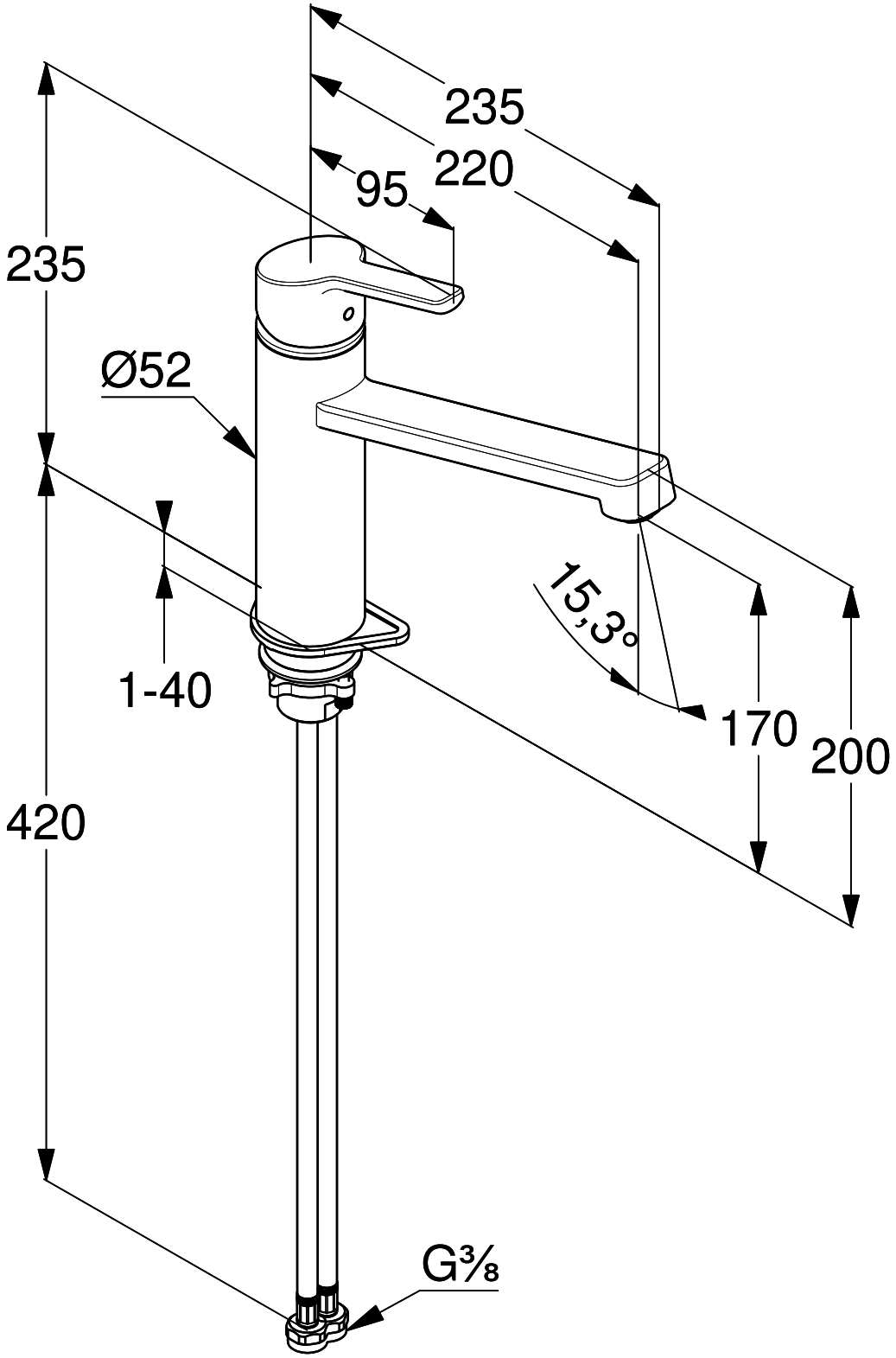
235
220
95
235
Ø52
1-40
15,3°
170
200
420
G⅜