Suter Vamos

> Lien web



Gamme
Suter Vamos

No. d'article
40.003.091.00

Modèle
Douchette extensible

Surface
Chromé

Prix en CHF
248.- hors TVA

Description du produit

L'étiquetteÉnergie

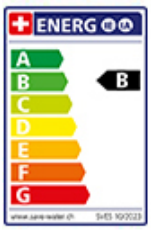

Angle de rotation
110°

Débit l/min (3 bar)
9.00 (l / min (3bar))

Jet d'eau
Jet normal

Type de goulot
Goulot avec tuyau en nylon

Raccordement de l'eau
Raccords flexibles

Extra
Cartouche céramique

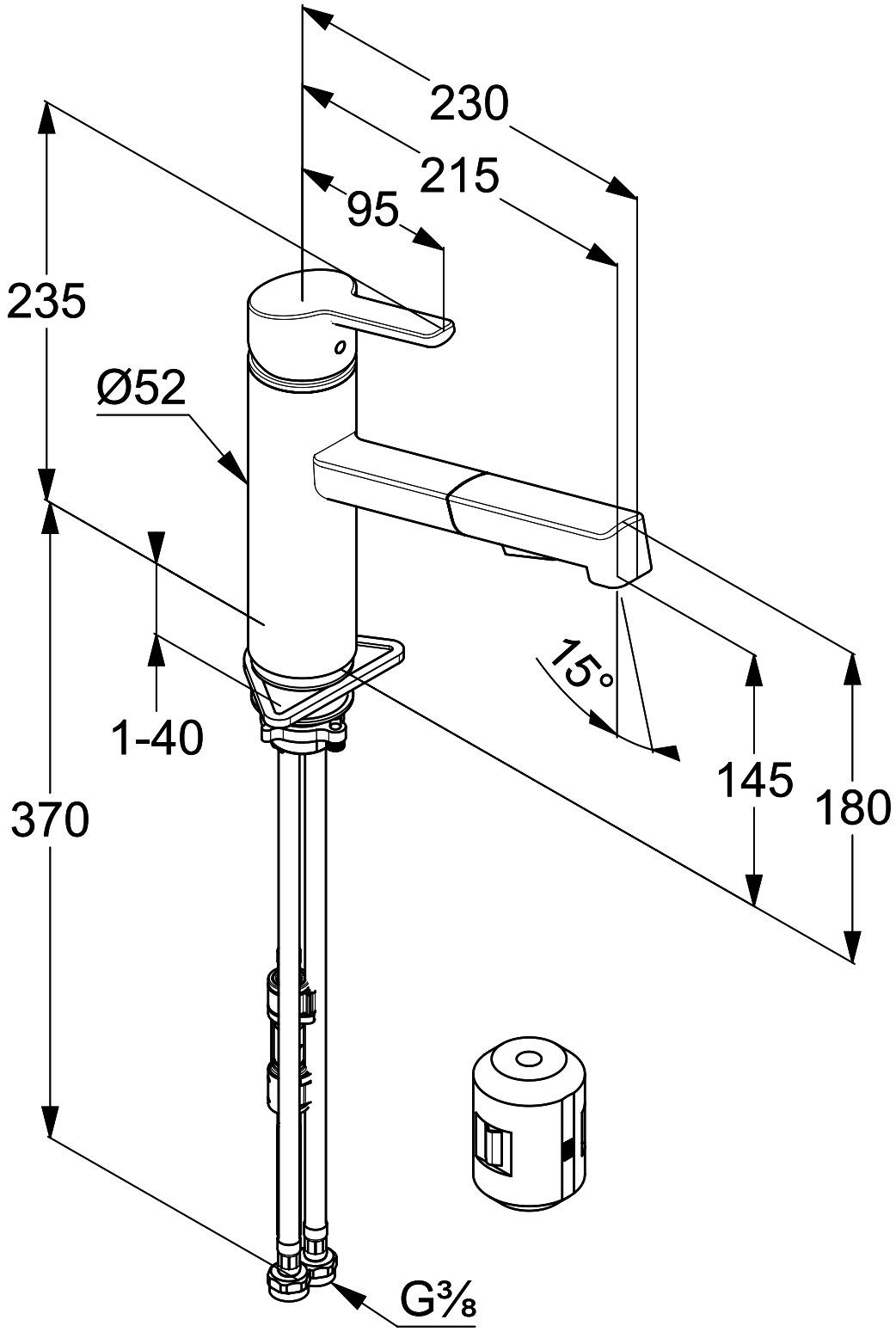
230
215
95
235
Ø52
1-40
370
15°
145
180
G⅜