Suter Zetrix

> Lien web



Gamme
Suter Zetrix

No. d'article
40.002.940.00

Modèle
Goulot orientable

Surface
Revêtement en poudre noir mat

Prix en CHF
227.- hors TVA

Description du produit

L'étiquetteÉnergie

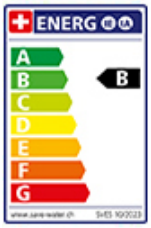

Angle de rotation
180°

Débit l/min (3 bar)
13.50 (l / min (3bar))

Raccordement de l'eau
Raccords flexibles

Extra
Cartouche céramique

Extra
Eau froide: position du levier au milieu

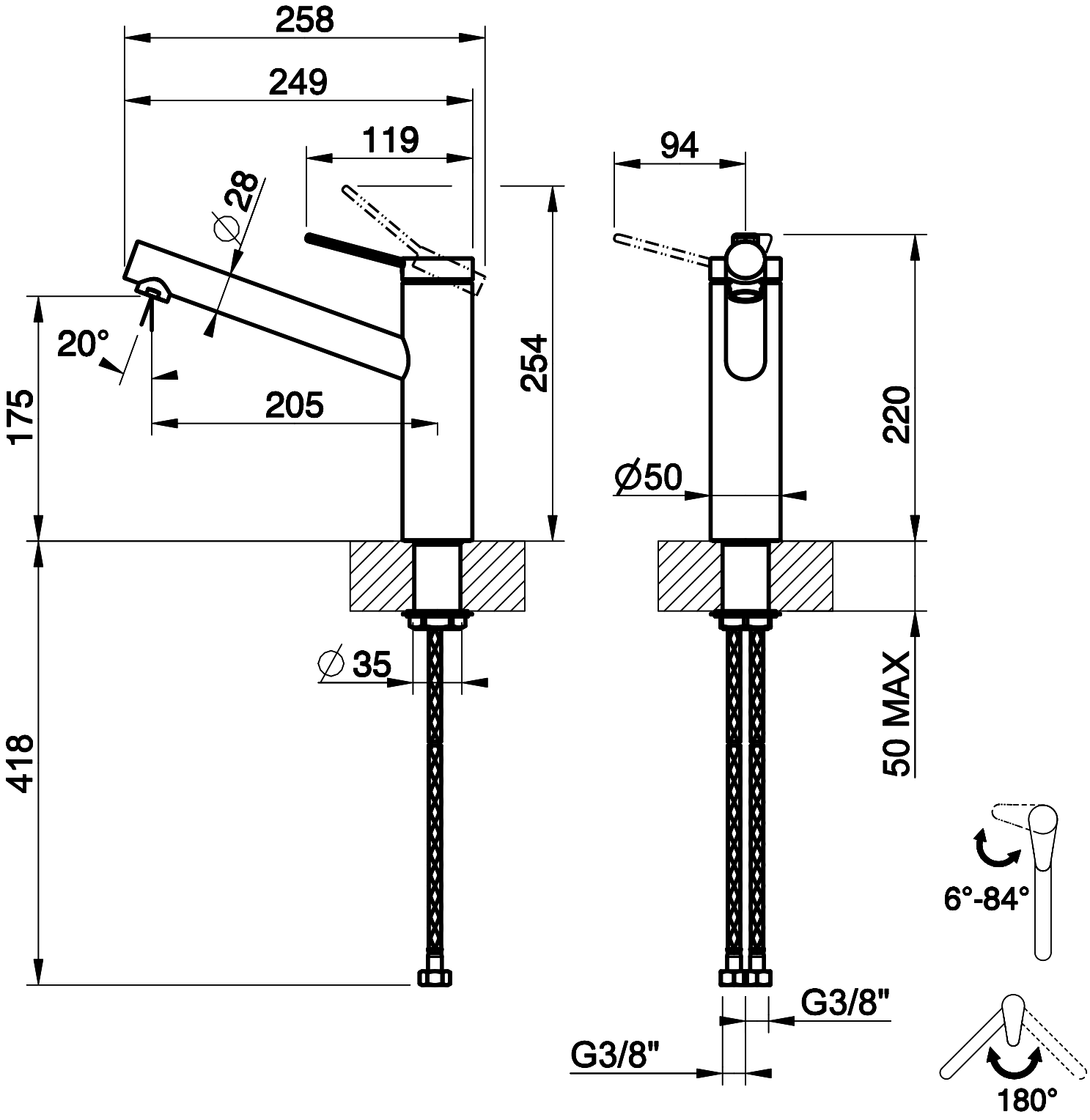

258
249
119
94
∅28
20°
175
205
254
220
∅50
∅35
418
50 MAX
6°-84°
G3/8"
G3/8"
180°