Suter Zetrix

> Lien web



Gamme
Suter Zetrix

No. d'article
40.002.943.00

Modèle
Douchette extensible

Surface
Revêtement en poudre noir mat

Prix en CHF
298.- hors TVA

Description du produit

L'étiquetteÉnergie

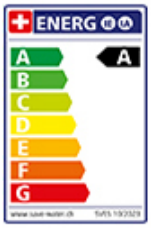

Angle de rotation
120°

Débit l/min (3 bar)
7.00 (l / min (3bar))

Type de goulot
Goulot avec tuyau en nylon

Raccordement de l'eau
Raccords flexibles

Extra
Cartouche céramique
Extra
Eau froide: position du levier au milieu

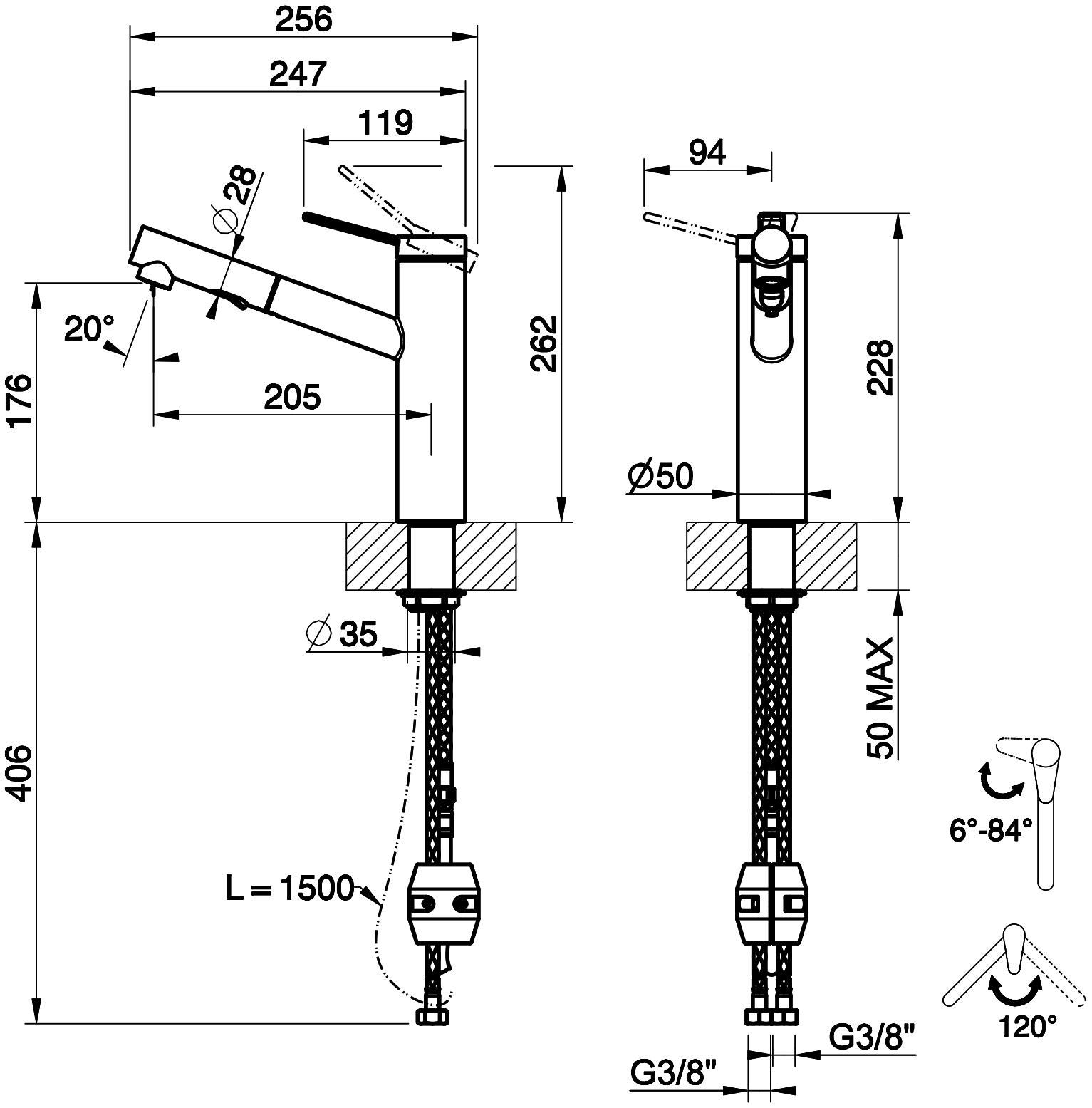
256
247
119
94
28
20°
176
205
262
228
406
Ø50
Ø 35
50 MAX
L = 1500
6°-84°
120°
G3/8"
G3/8"