## Silver Star SX 40U Varix

> Lien web



**Technologie de vidage et de trop-plein**



Trop-plein recouvert

**Type de montage**
Éviers sous pierre

**Modèle**
SX 40U Varix

**Matériel**
Acier inox 18/10

**No. d'article**
10.105.319.00

**Élément inférieur**
45 cm

**Soupape**
3½" A panier bouchon

**Finition**
Mid-matt Eco

**Prix en CHF**
528.- hors TVA

**Dimensions d'évier**
400x420x160mm

**Rayons d'angle**
50 mm

**Pré-montage du soupape**
Sans pose de la soupape

**Distributeur - option de montage**
Libre choix de positionnement

**Technologie de vidage et de trop-plein**

### Prix (au 23.11.26 / TVA non incl.)

| Modèle | Matériel | Soupape | No. d'article | Prix en CHF | |
|---|---|---|---|---|---|
| Silver Star SX 40U Varix | Acier inox 18/10, Mid-matt Eco | 3½" A panier bouchon | 10.105.319.00 | 528.- | > Weblink |
| | | 3½" Extra plate | 10.105.318.00 | 569.- | > Weblink |

### Accessoire

Accessoires en option



> Weblink
40.000.914.00 / CHF 106.-
Panier amovible, percé



> Weblink
40.001.290.00 / CHF 106.-
Panier amovible, non percé



> Weblink
40.000.915.00 / CHF 151.-
Planche à découper, en verre, blanc

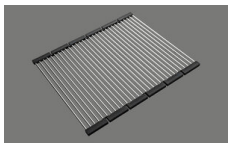

> Weblink
40.001.138.00 / CHF 125.-
Inox Pad

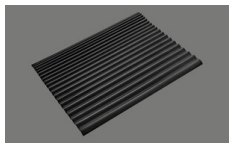

> Weblink
40.002.008.00 / CHF 51.-
Maro tapis d'égouttage, Dark Grey

### Pièces détachées

Retrouvez les références accessoires ici > Weblink

**Suter Inox AG**
Schachenstrasse 20
CH-5116 Schinznach-Bad
T +41 56 463 64 00
suter@suter.ch
suter.ch

# Silver Star SX 40U Varix

**Masse / Ausschnittkontur**
**Dimensions / contour de découpe**
**Dimensioni / contorno dell'apertura**

SUTER

Bohrung für Zug- und Druckknöpfe Ø14
Bohrung für Drehknopf Ø25

Trou pour boutons et Poussoirs de commande Ø14
Trou pour bouton rotatif Ø25

Foro per Pomelli tiranti e Pomelli pulsanti Ø14
Foro per Pomolo girevoli Ø25

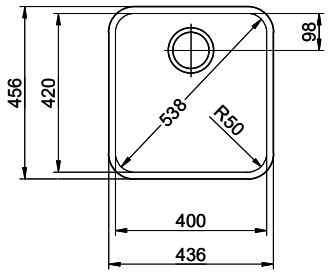


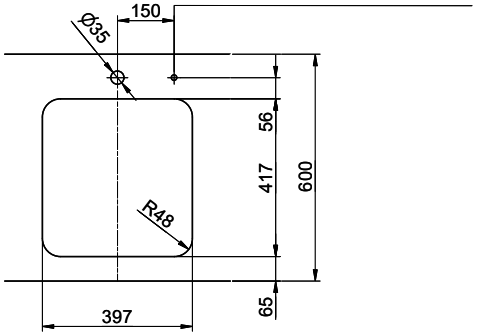


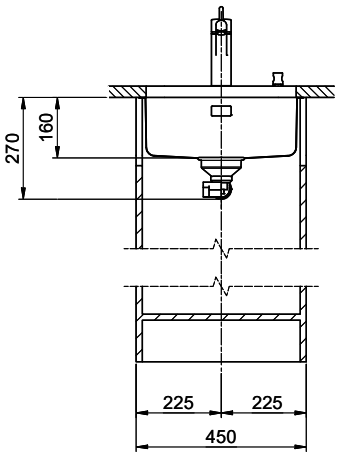


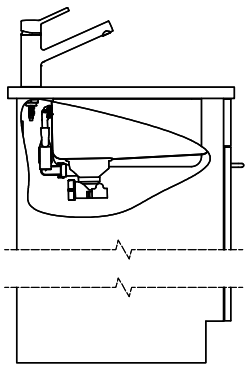

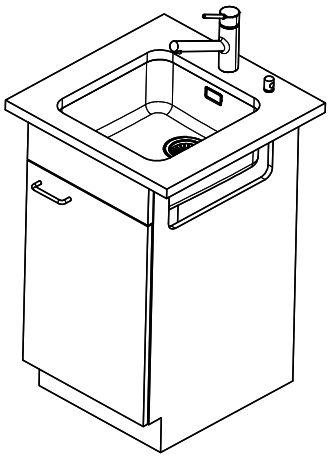

Für dieses Dokument und den darin dargestellten Gegenstand behalten wir uns alle Rechte vor. Vervielfältigung, Bekanntgabe an Dritte oder Verwendung seines Inhalts, ohne unsere Zustimmung ist verboten. © Copyright 2005 Suter Inox AG. All rights reserved.

| Zeichn.Nr.: | Dok.Nr.: 00.01-23.0101.00.00 | Index: | sam | 04.09.2023 |
|---|---|---|---|---|