Silver Star SX 50-42U Varix

> Lien web



Type de montage
Éviers sous pierre

Modèle
SX 50-42U Varix

Matériel
Acier inox 18/10

No. d'article
10.105.316.00

Élément inférieur
55 cm

Soupape
3½" Extra plate

Finition
Mid-matt Eco

Prix en CHF
657.- hors TVA

Dimensions d'évier
500x420x160mm

Rayons d'angle
50 mm

Technologie de vidage et de trop-plein



Trop-plein recouvert

Pré-montage du soupape
Sans pose de la soupape

Distributeur - option de montage
Libre choix de positionnement

Technologie de vidage et de trop-plein
Bouton de commande y



Prime

Prix (au 26.11.26 / TVA non incl.)

Modèle	Matériel	Soupape	No. d'article	Prix en CHF	
Silver Star SX 50-42U Varix	Acier inox 18/10, Mid-matt Eco	3½" A panier bouchon	10.105.317.00	616.-	> Weblink
		3½" Extra plate	10.105.316.00	657.-	> Weblink

Accessoire

Accessoires en option



> Weblink
40.000.914.00 / CHF 106.-
Panier amovible, percé



> Weblink
40.001.290.00 / CHF 106.-
Panier amovible, non percé

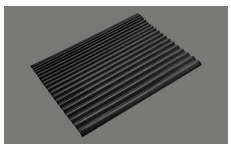

> Weblink
40.002.008.00 / CHF 51.-
Maro tapis d'égouttage, Dark Grey

Pièces détachées

Retrouvez les références accessoires ici > Weblink

Suter Inox AG
Schachenstrasse 20
CH-5116 Schinznach-Bad
T +41 58 263 64 00
suter@suter.ch
suter.ch

Silver Star SX 50-42U Varix

Masse / Ausschnittkontur
Dimensions / contour de découpe
Dimensioni / contorno dell'apertura

SUTER

Bohrung für Zug- und Druckknöpfe Ø14
Bohrung für Drehknopf Ø25

Trou pour boutons et Poussoirs de commande Ø14
Trou pour bouton rotatif Ø25

Foro per Pomelli tiranti e Pomelli pulsanti Ø14
Foro per Pomolo girevoli Ø25

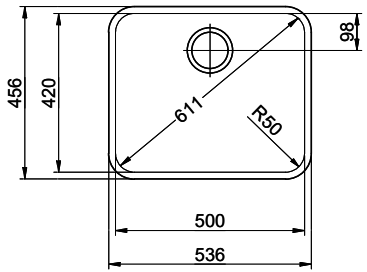

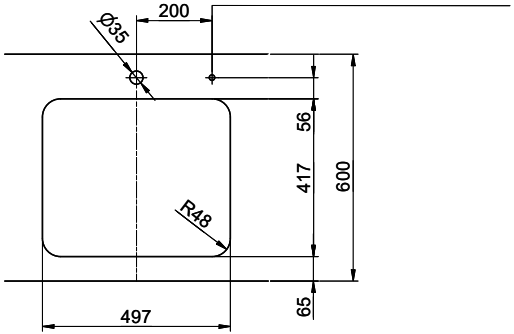

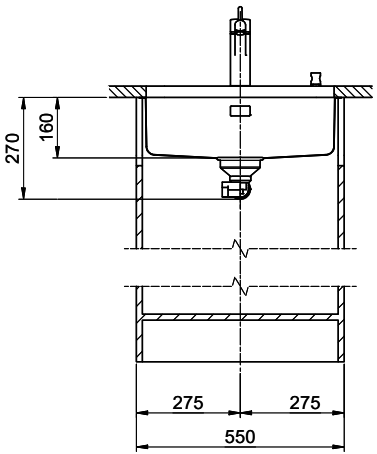

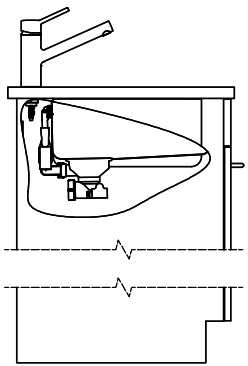

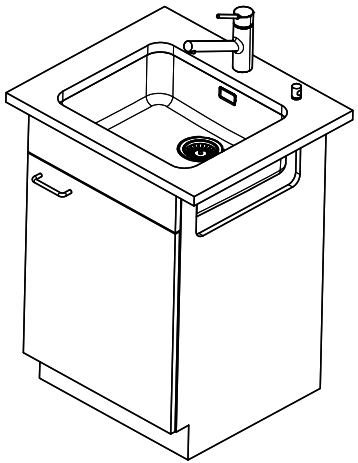

Für dieses Dokument und den darin dargestellten Gegenstand behalten wir uns alle Rechte vor. Vervielfältigung, Bekanntgabe an Dritte oder Verwendung seines Inhalts, ohne unsere Zustimmung ist verboten. © Copyright 2005 Suter Inox AG. All rights reserved.

Zeichn.Nr.:	Dok.Nr.: 00.01-23.0103.00.00	Index:	sam	04.09.2023