Vantis V 50-35U + V11U

> Lien web



Type de montage
Éviers sous pierre

Modèle
V 11U

Matériel
Acier inox 18/10

No. d'article
10.103.914.00

Élément inférieur
55 cm

Soupape
1½" A bouchon

Finition
Brossé

Prix en CHF
1'266.- hors TVA

Dimensions d'évier
305x113x75mm
500x350x165mm

Rayons d'angle
20 mm

Pré-montage du soupape
Montage de la soupape en usine

Distributeur - option de montage
Libre choix de positionnement

Bouton de commande y



Prime

Prix (au 25.11.26 / TVA non incl.)

Modèle	Matériel	Soupape	No. d'article	Prix en CHF	
VantisV 11U	Acier inox 18/10, Brossé	1½" A bouchon	10.103.873.00	567.-	> Weblink
Vantis V 50-35U + V 11U	Acier inox 18/10, Brossé	1½" A bouchon	10.103.915.00	1'217.-	> Weblink
		1½" A bouchon	10.103.914.00	1'266.-	> Weblink
		1½" A bouchon	10.103.913.00	1'464.-	> Weblink

Accessoire

Accessoires en option



> Weblink

40.000.916.00 / CHF 106.-
Panier amovible, percé

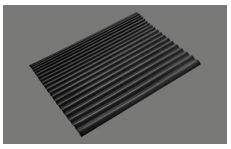

> Weblink

40.002.008.00 / CHF 51.-
Maro tapis d'égouttage, Dark Grey

Pièces détachées

Retrouvez les références accessoires ici > Weblink

Suter Inox AG
Schachenstrasse 20
CH-5116 Schinznach-Bad
T +41 56 203 64 00
suter@suter.ch
suter.ch

Vantis V 50-35U + V 11U

Masse / Ausschnittkontur
Dimensions / contour de découpe
Dimensioni / contorno dell apertura

SUTER

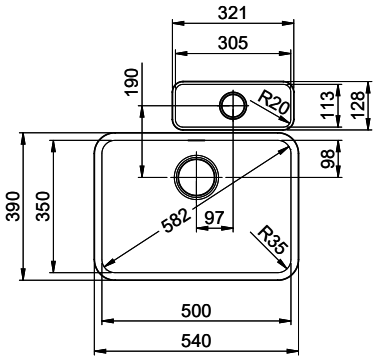

Bohrung für Zug- und Druckknöpfe ø14
Bohrung für Drehknopf ø25

Trou pour boutons et Poussoirs de commande ø14
Trou pour bouton rotatif ø25

Foro per Pomelli tiranti e Pomelli pulsanti ø14
Foro per Pomolo girevoli ø25

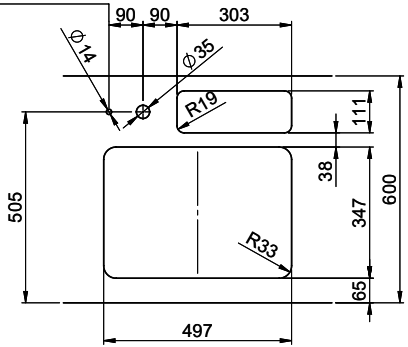

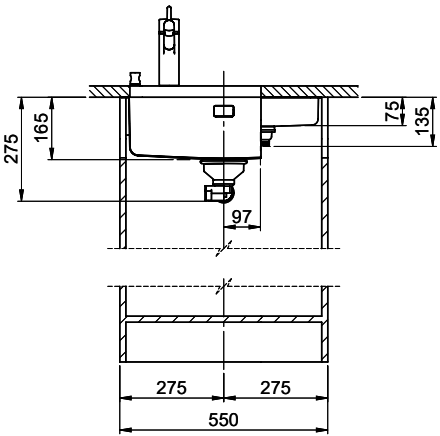

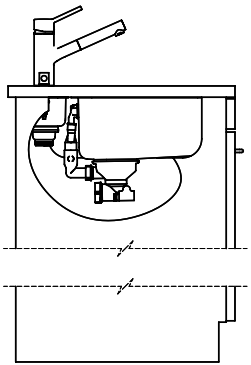

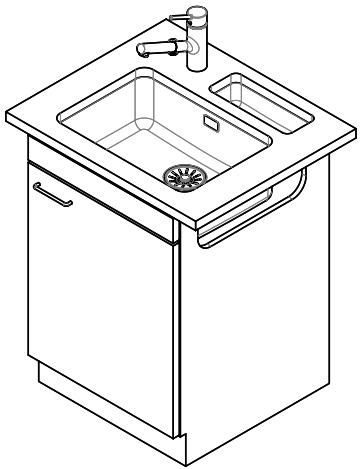

Für diesen Dokument und den darin dargestellten Gegenstand behalten wir uns alle Rechte vor. Vervielfältigung, Bekanntgabe an Dritte oder Verwendung seines Inhalts ohne unsere Zustimmung ist verboten. © Copyright 2005 Suter Inox AG, All rights reserved.

Zeichn. Nr.:	Dok. Nr.: 00.01-22.0122.21.21	Index: 01	daf	24.10.2022