Vantis VG 45U Green

> Lien web



Technologie de vidage et de trop-plein

Type de montage
Éviers sous pierre

Modèle
VG 45U Green

Matériel
Acier inox 18/10

No. d'article
10.105.763.00

Élément inférieur
50 cm

Soupape
3½" Extra plate

Finition
Brossé

Prix en CHF
800.- hors TVA

Dimensions d'évier
450x420x160mm

Rayons d'angle
35 mm



Grille - type S



Plaque de trop-plein basculante

Pré-montage du soupape
Montage de la soupape en usine

Distributeur - option de montage
Libre choix de positionnement

Green Line

Green Line est une version du produit de caractère, axée sur la durabilité.

Bouton



Advant

Prix (au 24.11.26 / TVA non incl.)

Modèle	Matériel	Soupape	No. d'article	Prix en CHF	
Vantis VG 45U Green	Acier inox 18/10, Brossé	3½" Tipo	10.105.764.00	751.-	> Weblink
		3½" TouchFlow	10.105.762.00	998.-	> Weblink
		3½" Extra plate	10.105.763.00	800.-	> Weblink

Accessoire

Accessoires en option



> Weblink
40.000.914.00 / CHF 106.-
Panier amovible, percé



> Weblink
40.001.290.00 / CHF 106.-
Panier amovible, non percé



> Weblink
40.000.915.00 / CHF 151.-
Planche à découper, en verre, blanc

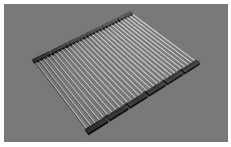

> Weblink
40.001.138.00 / CHF 125.-
Inox Pad

Pièces détachées

Retrouvez les références accessoires ici > Weblink

Suter Inox AG
Schachenstrasse 20
CH-5116 Schinznach-Bad
T +41 58 263 64 00
suter@suter.ch
suter.ch

Vantis VG 45U Green

Masse / Ausschnittkontur
Dimensions / contour de découpe
Dimensioni / contorno dell'apertura

SUTER

Bohrung für Zug- und Druckknöpfe Ø14
Bohrung für Drehknopf Ø25

Trou pour boutons et Poussoirs de commande Ø14
Trou pour bouton rotatif Ø25

Foro per Pomelli tiranti e Pomelli pulsanti Ø14
Foro per Pomolo girevoli Ø25

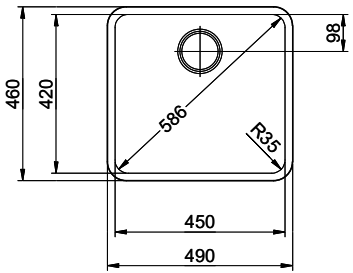

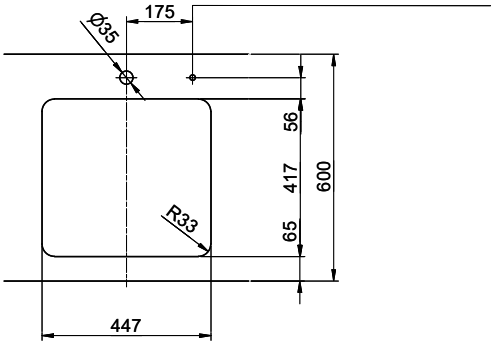

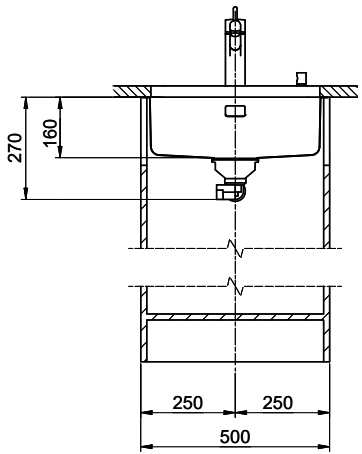

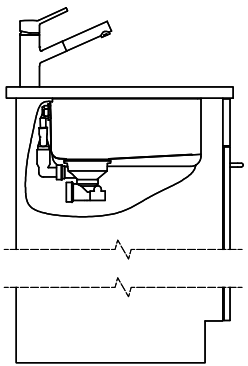

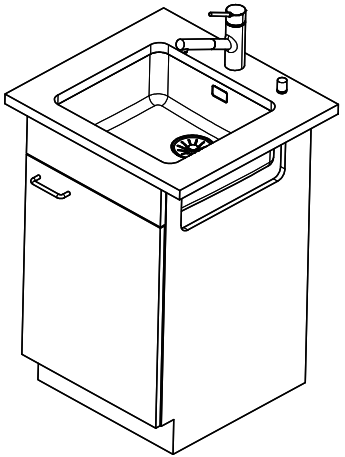

Für dieses Dokument und den darin dargestellten Gegenstand behalten wir uns alle Rechte vor. Vervielfältigung, Bekanntgabe an Dritte oder Verwendung seines Inhalts, ohne unsere Zustimmung ist verboten. © Copyright 2005 Suter Inox AG. All rights reserved.

Zeichn.Nr.:	Dok.Nr.: 00.01-24.0034.00.00	Index:	sam	20.09.2024