## Vantis VX 50-42IF/15 Varix

> Lien web




**Type de montage**
Éviers affleuré / à bords plats

**Modèle**
VX 50-42IF/15 Varix

**Matériel**
Acier inox 18/10

**No. d'article**
10.104.159.00

**Élément inférieur**
55 cm

**Soupape**
3½" Extra plate

**Finition**
Mid-matt

**Prix en CHF**
794.- hors TVA

**Dimensions d'évier**
500x420x160mm

**Rayons d'angle**
35 mm

**Technologie de vidage et de trop-plein**



Trop-plein recouvert

**Pré-montage du soupape**
Montage de la soupape en usine

**Distributeur - option de montage**
Libre choix de positionnement

**Technologie de vidage et de trop-plein**
**Bouton de commande y**



Prime

**Prix** (au 25.11.26 / TVA non incl.)

| Modèle | Matériel | Soupape | No. d'article | Prix en CHF | |
|---|---|---|---|---|---|
| Vantis VX 50-42IF/15 Varix | Acier inox 18/10, Mid-matt | 3½" A panier bouchon | 10.104.160.00 | 745.- | > Weblink |
| | | 3½" Extra plate | 10.104.159.00 | 794.- | > Weblink |

### Description du produit

**1 Version du produit, 2 Types de montage**
Avantage particulier du bord plat IF: il permet un encastrement aussi bien à fleur que par en haut, en appui.

**Montage à fleur: Conseil pour le choix du plan de travail**
Nous recommandons le montage dans plans de travail en céramique, en granite, en pierre artificielle (par ex.: Corian ou Varicor) ou en bois massif. Nous déconseillons le montage sur des panneaux de particules enduits.

### Accessoire

Accessoires en option



> Weblink
40.000.914.00 / CHF 106.-
Panier amovible, percé



> Weblink
40.001.290.00 / CHF 106.-
Panier amovible, non percé



> Weblink
40.000.915.00 / CHF 151.-
Planche à découper, en verre, blanc

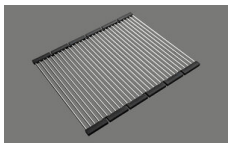

> Weblink
40.001.138.00 / CHF 125.-
Inox Pad

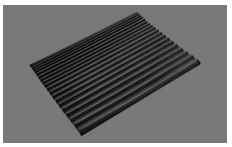

> Weblink
40.002.008.00 / CHF 51.-
Maro tapis d'égouttage, Dark Grey

### Pièces détachées

Retrouvez les références accessoires ici > Weblink

**Suter Inox AG**
Schachenstrasse 20
CH-5116 Schinznach-Bad
T +41 58 263 64 00
suter@suterch
suter.ch

# Vantis VX 50-42IF/15 Varix

**Randbreite 15mm**
**Bord de 15mm de largeur**
**Larghezza bordo 15mm**

SUTER

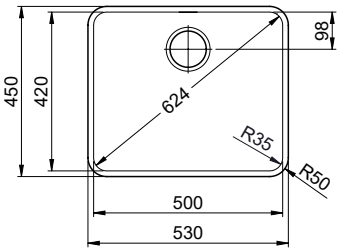


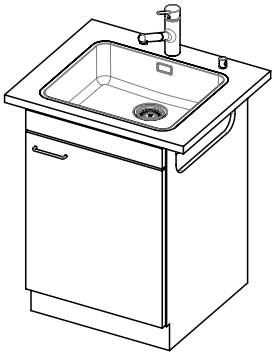

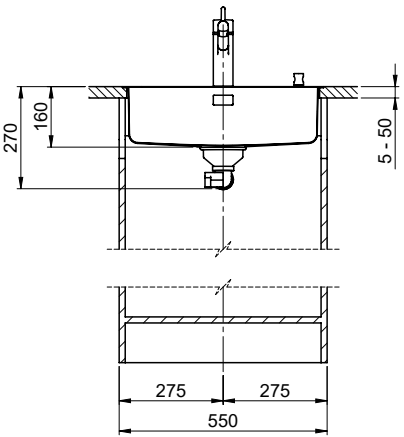


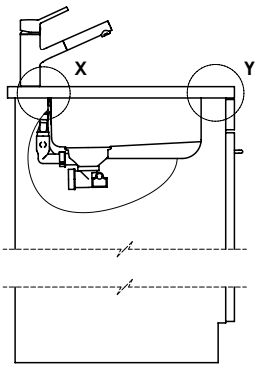


Vom flächenbündigen Einbau in beschichteten Spanplatten raten wir ab.

Nous vous déconseillons le montage à fleur sur des panneaux de particules enduits.

Sconsigliamo il montaggio a filo top in pannelli di truciolato laminato.

Bei der Planung die Traverse im Möbel beachten!

Faites attention à la barre transversale dans les meubles lors de la planification!

Presta attenzione alla traversa nei mobili durante la pianificazione!

Für 12mm Arbeitsplatte.
Pour plan de travail de 12mm.
Per piano di lavoro da 12mm.

X ( 1 : 2 )

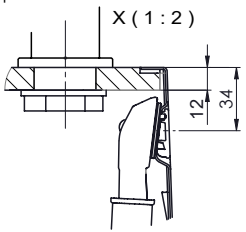


Y ( 1 : 2 )

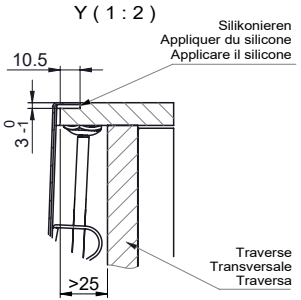


Für 13 - 30mm Arbeitsplatte.
Pour plan de travail de 13 - 30mm.
Per piano di lavoro da 13 - 30mm.

X ( 1 : 2 )

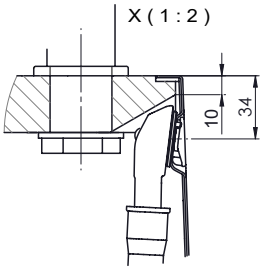


Y ( 1 : 2 )

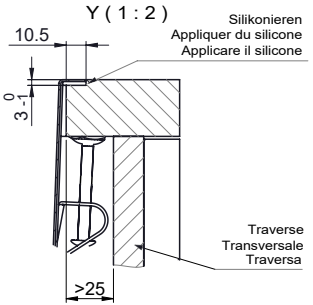


Für 13 - 50mm Arbeitsplatte.
Pour plan de travail de 13 - 50mm.
Per piano di lavoro da 13 - 50mm.

X ( 1 : 2 )

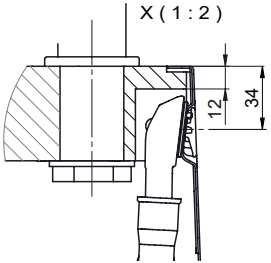


Y ( 1 : 2 )

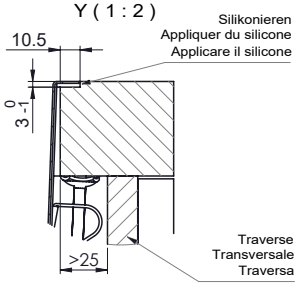


Für diesen Dokumen t und den darin dargestellten Gegenstand behalten wir uns alle Rechte vor. Vervielfältigung, Bekanntgabe an Dritte oder Verwendung seines Inhalts ohne unsere Zustimmung ist verboten. © Copyright 2005 Suter Inox AG. All rights reserved.

| Zeichn. Nr.: | Dok. Nr.: 00.01-22.0098.21.21 | Index: 00 | daf | 17.10.2022 |
|---|---|---|---|---|

**Suter Inox AG**
Schachenstrasse 20
CH-5116 Schinznach-Bad
T +41 56 463 64 00
suter@suterch
suter.ch

# Vantis VX 50-42IF/15 Varix

**Ausschnitt für flächenbündigen Einbau - Randbreite 15mm:**
**Mesure de coupure pour montage à fleur - Bord de 15mm de largeur:**
**Intaglio per montaggio a filo top - Larghezza bordo 15mm:**

SUTER

Bohrung für Zug- und Druckknöpfe ø14
Bohrung für Drehknopf ø25

Trou pour boutons et Poussoirs de commande ø14
Trou pour bouton rotatif ø25

Foro per Pomelli tiranti e Pomelli pulsanti ø14
Foro per Pomolo girevoli ø25

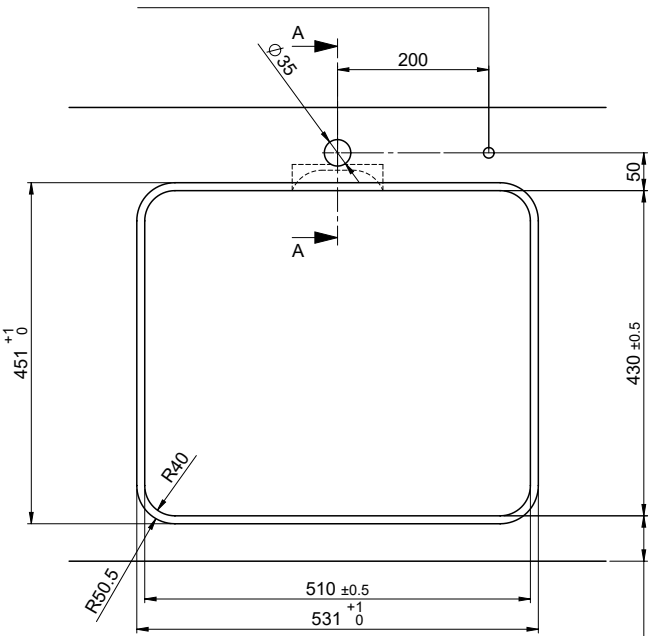


min. 60mm bei stehender Traverse
min. 80mm bei liegender Traverse

min. 60mm avec traverse debout
min. 80mm avec traverse allongé

min. 60mm con traversa stante
min. 80mm con traversa coricata

Für 12mm Arbeitsplatte.
Pour plan de travail de 12 mm.
Per piano di lavoro da 12 mm.

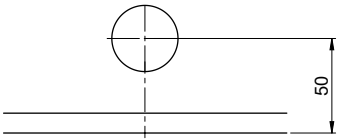


A-A( 1 : 2 )

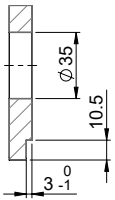


Für 13 - 30mm Arbeitsplatte.
Pour plan de travail de 13 - 30mm.
Per piano di lavoro da 13 - 30mm.

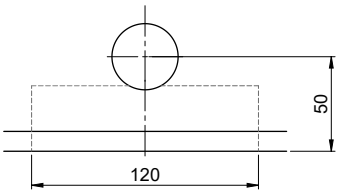


A-A ( 1 : 2 )

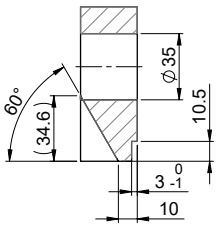


Für 13 - 50mm Arbeitsplatte.
Pour plan de travail de 13 - 50mm.
Per piano di lavoro da 13 - 50mm.

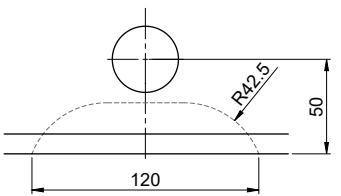


A-A ( 1 : 2 )

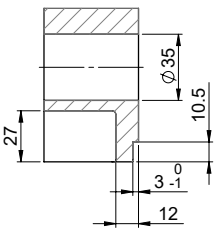


Für diesen Dokument und den darin dargestellten Gegenstand behalten wir uns alle Rechte vor. Vervielfältigung, Bekanntgabe an Dritte oder Verwendung seines Inhalts ohne unsere Zustimmung ist verboten. © Copyright 2005 Suter Inox AG, All rights reserved.

| Zeichn. Nr.: | Dok. Nr.: 00.01-22.0098.21.cnc | Index: 00 | daf | 17.10.2022 |
|---|---|---|---|---|

**Suter Inox AG**
Schachenstrasse 20
CH-5116 Schinznach-Bad
T +41 56 203 64 00
suter@suter.ch
suter.ch

# Vantis VX 50-42IF/15 Varix

**Ausschnitt für flach aufliegender Einbau - Randbreite 15mm:**
**Mesure de coupure pour montage en appui - Bord de 15mm de largeur:**
**Intaglio per montaggio soprapiano - Larghezza bordo 15mm:**

SUTER

Bohrung für Zug- und Druckknöpfe ø14
Bohrung für Drehknopf ø25

Trou pour boutons et Poussoirs de commande ø14
Trou pour bouton rotatif ø25

Foro per Pomelli tiranti e Pomelli pulsanti ø14
Foro per Pomolo girevoli ø25

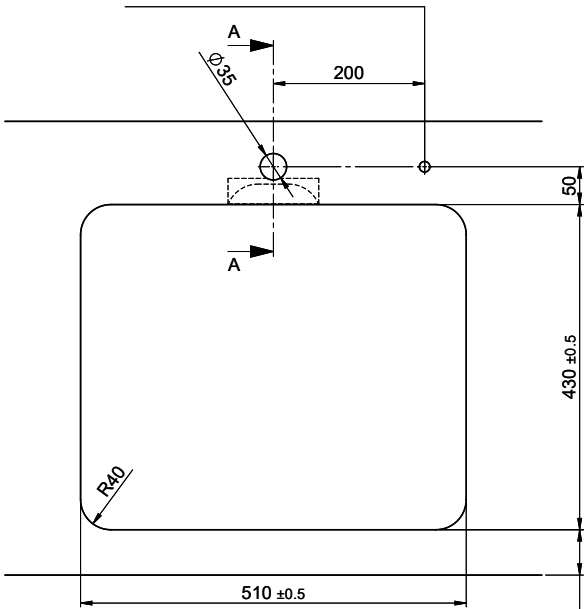


!

min. 60mm bei stehender Traverse
min. 80mm bei liegender Traverse

min. 60mm avec traverse debout
min. 80mm avec traverse allongé

min. 60mm con traversa stante
min. 80mm con traversa coricata

Für 12mm Arbeitsplatte.
Pour plan de travail de 12 mm.
Per piano di lavoro da 12 mm.

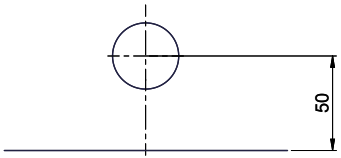


A-A( 1 : 2 )

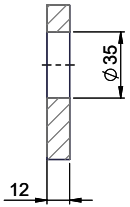


Für 13 - 30mm Arbeitsplatte.
Pour plan de travail de 13 - 30mm.
Per piano di lavoro da 13 - 30mm.

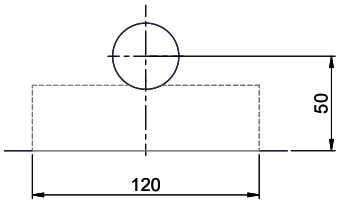


A-A ( 1 : 2 )

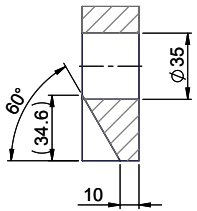


Für 13 - 50mm Arbeitsplatte.
Pour plan de travail de 13 - 50mm.
Per piano di lavoro da 13 - 50mm.

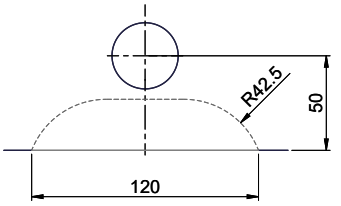


A-A ( 1 : 2 )

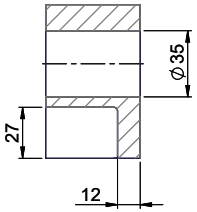


Für diesen Dokument und den darin dargestellten Gegenstand behalten wir uns alle Rechte vor. Vervielfältigung, Bekanntgabe an Dritte oder Verwendung seines Inhalts ohne unsere Zustimmung ist verboten. © Copyright 2005 Suter Inox AG. All rights reserved.

| Zeichn. Nr.: | Dok. Nr.:00.01-22.0098.21.cnc | Index: 00 | daf | 17.10.2022 |
|---|---|---|---|---|