Poussoir de commande Pico | En laiton, chromé

> Lien web

Modèle
Poussoir de commande Pico | En laiton, chromé

No. d'article
40.001.259.01

Prix en CHF
47.- F hors TVA

Dimensions d'évier
0x0x0mm

Description du produit

Remplacement du poussoir de commande Pico
En laiton, chromé
Complet, métal massif, avec rosace D = ø?25 mm
Perçage pour poussoir de commande D = ø 14 mm

Montage possible avec ou sans rosace.
Montage incompatible avec l'évier Brooklyn.
Ne pas compatible avec extra plate Desino.
Uniquement en combinaison avec certains éviers et bassins.

Accessoire

Retrouvez l'ensemble des accessoires ici > Weblink

Accessoires en option

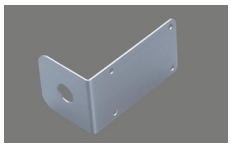

40.001.469.00 / CHF 32.-
Equerre de montage de l'armoire basse pour bouton ou poussoir de commande

Suter Inox AG
Schachenstrasse 20
CH-5116 Schinznach-Bad
Tel. +41 56 463 63 33
Fax +41 56 463 63 30
E-Mail: suter@suter.ch

Druckknopf Pico

SUTER inox technik

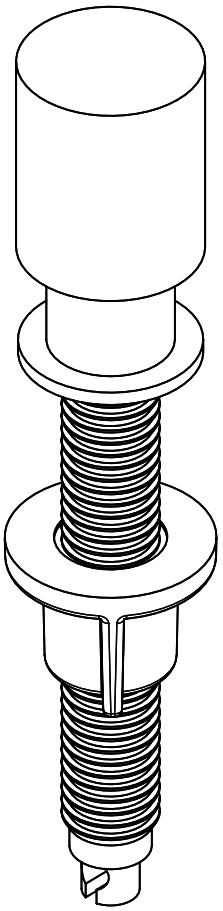

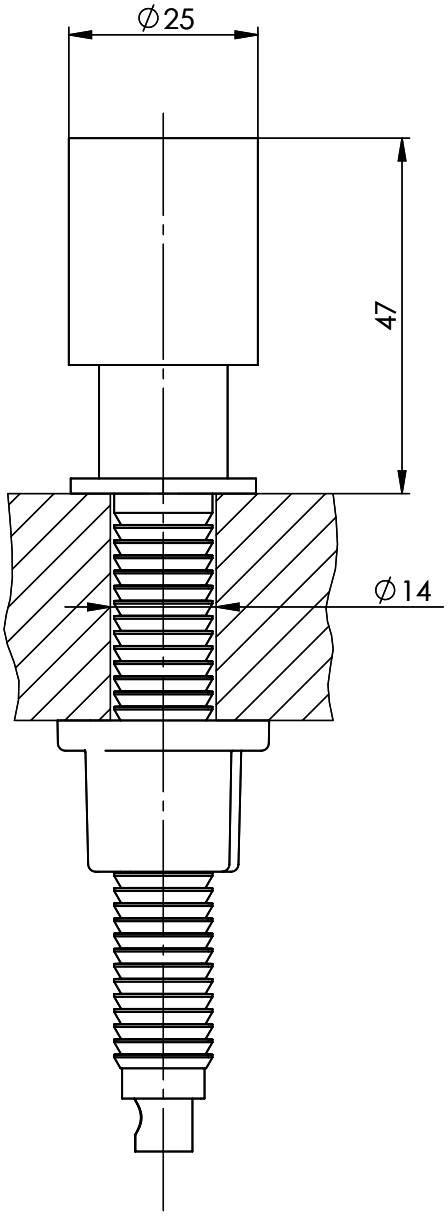

Artikel Nr.:	Zeichn.Nr.: 13.10-12.1000.00.00	Index A	daf	30.01.2012

Für dieses Dokumument und den darin dargestellten Gegenstand behalten wir uns alle Rechte vor. Vervielfältigung, Bekanntgabe an Dritte oder Verwendung seines Inhalts, ohne unsere Zustimmung ist verboten. © Copyright 2005 Suter Inox AG All rights reserved.