Vantis V 50-42

> Lien web

Type de montage
Bassins soudés à fleur

Modèle
V 50-42

Matériel
Acier inox

Élément inférieur
55 cm

Soupape
3½" TouchFlow Desino

Finition
Brossé

Dimensions d'évier
500x420x175mm

Suter Inox AG
Schachenstrasse 20
CH-5116 Schinznach-Bad
T +41 58 263 64 00
suter@suter.ch
suter.ch

Vantis V 50-42 sFlow Typ M

SUTER

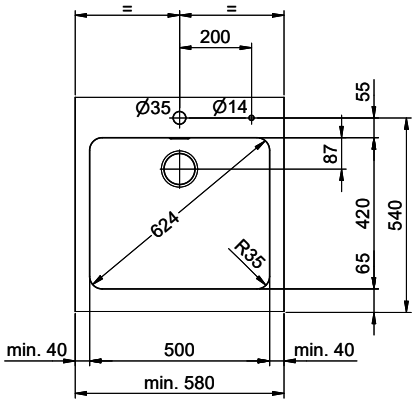

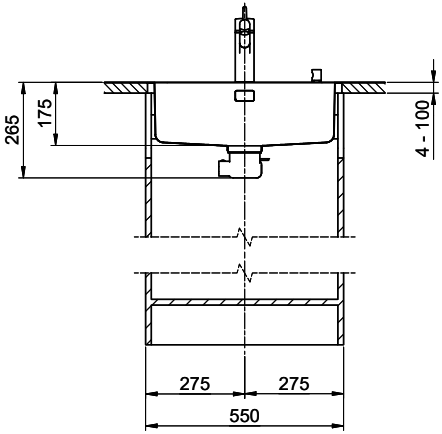

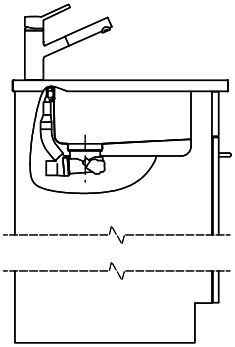

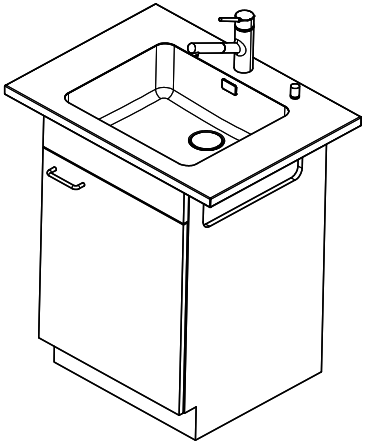

Für dieses Dokument und den darin dargestellten Gegenstand behalten wir uns alle Rechte vor. Verwendung, Bekanntgabe an Dritte oder Verwertung seines Inhalts, ohne unsere Zustimmung ist verboten. © Copyright 2005 Suter Inox AG, All rights reserved.

Zeichn.Nr.:	Dok.Nr.: 00.28-23.0007.00.00	Index:	sam	12.04.2023