Samsung Four BO120 Dual Cook

> Lien web



Modèle
Samsung Four BO120 Dual Cook

Classe d'efficacité énergétique
A+

No. du producteur
NV75T9549CD/SW

No. d'article
500.000.109.00

Type d'appareil
Fours

Type
Norme Euro 60 cm

TAR
10.00

Prix en CHF
2996.- I hors TVA

Highlights

• De l'espace à revendre - très grande capacité de 75 litres
• Porte freinée: fermeture douce, silencieuse et sûre
• Écran LCD TFT Full Touch de 4,3" et bouton rotatif
• 50 programmes automatiques
• Préparation simultanée de deux plats - Dual Cook
• Pratique: commande par WiFi Smart Control via smartphone et application mobile
• Autonettoyant: catalyse & vapeur
• Cavité en céramique émaillée: résiste aux rayures, antibactérienne

Description du produit

Type:**Norme Euro 60 cm**
GTIN: **8806090106811**

Efficacité et consommation
Classe d'efficacité énergétique (de A+++ à D): **A+**
Indice d'efficacité énergétique: **81,6**
Consommation d'énergie
Consommation d'énergie en mode conventionnel (kWh / cycle): **1,05 kWh**
Consommation d'énergie en mode convection / air chaud (kWh / cycle): **0,71 kWh**
Consommation en veille: **0,5 W**
Consommation nettoyage par pyrolyse (kWh / cycle): **-**

Design
Coloris bandeau de commande: **Anthracite mat,** porte: **Gris graphite mat**
Matériau bandeau de commande: **Verre**
Cadre / Matériau: **-**

Affichage et commande
Affichage:**Affichage numérique**
Écran et éclairage: **Écran couleur**
Commande: **Écran LCD tactile 4,3", bouton rotatif, WiFi**

Appareils ménagers connectés
Samsung Smart Home: **WiFi Smart Control**

Caractéristiques
Température maximale réglable en mode cuisson conventionnel, convection / air chaud: **275°C**
Température en mode cuisson vapeur: **-**
Puissance absorbée micro-ondes: **-**
Surface de cuisson utile: **1860 cm2**
Capacité de cuisson utile: **75 L**

Dimensions
Hauteur (H x l x P): **596 x 595 x 570 mm**

Poids à vide
Poids de l'appareil: **40,7 kg**

Équipements
Dimensions intérieures (utiles) mm (H / L / P): **375 x 465 x 400 mm**
Chauffage de voûte / de sole: **Oui / Oui**
Recyclage: **-**
Air chaud: **Oui**
Vapeur: **-**
Microondes: **-**
Avec résistance de gril / équipable : **Oui / -**
Tournebroche / gril à convection: - /

Samsung Four BO120 Dual Cook

> Lien web

Oui
Retardateur / minuteur: **Oui / Oui**
Tiroir / tiroir chauffant: **- / en option**
Nombre de cavités: **2**
Volume par cavité : Unique / supérieure / inférieure**: 75 L / 34 L / 32 L**
Nombre de glissières: **5**
Éclairage / vitre: **Oui / Oui**
Éclairage: **2 x 25 - 40W, halogène**
Rails télescopiques: 2**x**
Nettoyage: Cata**lyse, nettoyage vapeur**
Refroidissement: **Ventilateur**
Intérieur: **Céramique émaillée**

Modes de fonctionnement
Vapeur: **-**
Vapeur + chauffage: **-**
Vapeur + air chaud: **-**
Vapeur + chauffage de voûte + air chaud: **-**
Vapeur + chauffage de sole + air chaud: **-**
Chauffage de voûte / de sole: **30~275°C**
Air chaud: **30~275°C**
Air chaud ECO: **30~275°C**
Gril: De surface / Eco / Convection: **100~300°C / 100~300°C / 100~275°C**
Chauffage de sole + air chaud: **40~275°C**
Chauffage de voûte + air chaud: **40~275°C**
Chauffage de sole: **100~230°C**
Cuisson intensive: **-**
Rôtissage automatique (ProRoasting): **80~200°C**
Microondes + gril :**-**
Microondes + air chaud: **-**

Programmes
Fonctions spéciales: M**aintien au chaud, préchauffage vaisselle, décongélation, levage pâte, cuisson pizza, réchauffage rapide, déshydratation, 10 programmes favoris**
Programmes automatiques: 5**0**
Dual Cook : **Oui**

Fonctions de contrôle
Fonctions de contrôle: **Heure, sécurité enfants, horloge programmable, programmateur temps de cuisson, heure de fin, signal sonore**

Puissance
Puissance totale absorbée: **3650 W**
Air chaud: **1200 W**
Gril max / min: **1600 / 1100 W**

Raccordement électrique
Tension d'alimentation: **230 V**
Fréquence: **50 Hz**
Consommation: **3,65 kWh**
Protection: **16 A**
Longueur cordon secteur: **- / Cordon fourni par le client**
Fiche secteur: **- / Raccordement direct**

Caractéristiques techniques
Largeur normalisée: **Norme Euro 60 cm**
Hauteur normalisée: **Norme Euro 60 cm**
Hauteur niche: **590 - 600 mm**
Largeur niche: **560 - 568 mm**
Profondeur niche: **550 mm min.**
Largeur appareil en mm: **595 mm**
Hauteur appareil en mm: **595 mm**
Profondeur appareil en mm: **571 mm**

Emballage
Poids, emballage incl.: 44.6 **kg**
Dimensions emballage (H x l x P): **660 x 680 x 660 mm**

Samsung Four BO120 Dual Cook

> Lien web

Accessoire

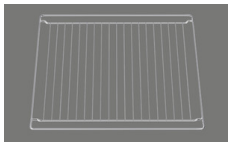
Accessoires inclus



> Weblink
500.000.112.00 / CHF 82.-
Lèchefrite 30 mm



> Weblink
500.000.115.00 / CHF 96.-
Lèchefrite profond 50 mm

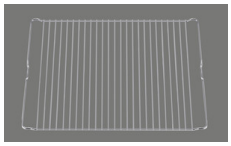


> Weblink
500.000.113.00 / CHF 60.-
Grille

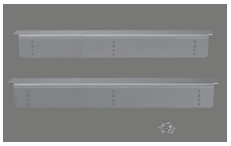


> Weblink
500.000.114.00 / CHF 135.-
Diviseur cavité

Accessoires en option



> Weblink
500.000.045.00 / CHF 49.-
Petite grille



> Weblink
500.000.074.00 / CHF 60.-
Kit d'équerres d'appui

Références assorties



> Weblink
500.000.107.00 / CHF 2996.-
Four compact combiné vapeur CS100

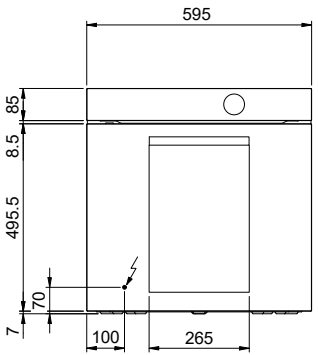


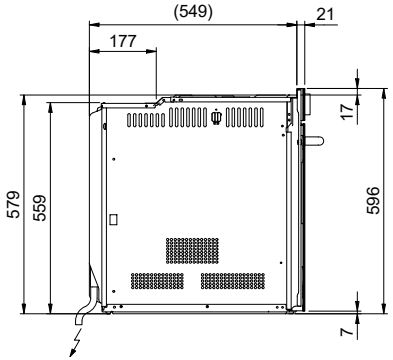
> Weblink
500.000.111.00 / CHF 957.-
Tiroir chauffant WS100

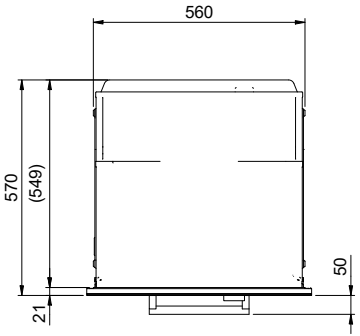
Suter Inox AG
Schachenstrasse 20
CH-5116 Schinznach-Bad
Tel. +41 56 463 63 33
Fax +41 56 463 63 30
E-Mail: suter@suter.ch

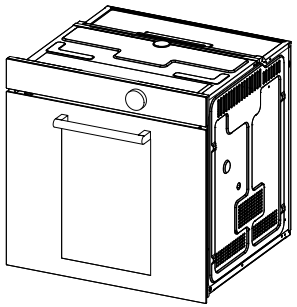
Samsung BO120 - Gerätemasse

SUTER inox technik









Für dieses Dokument und alle angehängten Originalzeichnungen an alle Rechte vor Vervielfältigung, Übermittlung an Dritte, Veröffentlichung und Verwertung behält sich die Suter Inox AG das Eigentumsrecht vor. Verletzungen werden strafrechtlich verfolgt.

Art.Nr.:	500.000.109	Zeichn.Nr.:	50.02-20.0010.00.00	Index:	00	fes	20.04.2020

Suter Inox AG
Schachenstrasse 20
CH-5116 Schinznach-Bad
Tel. +41 56 463 63 33
Fax +41 56 463 63 30
E-Mail: suter@suter.ch

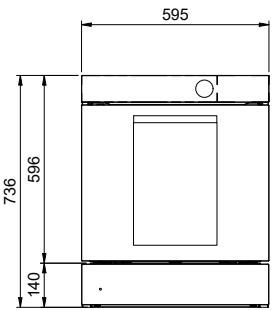
Samsung BO110 / BO210 / BO120 / BO220 und WS100/WS200 - Gerätekombination

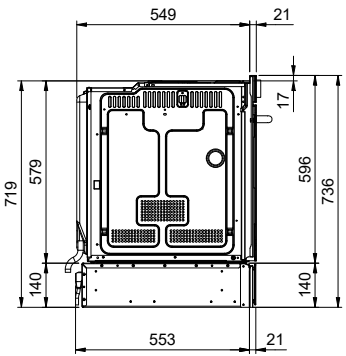
SUTER inox technik

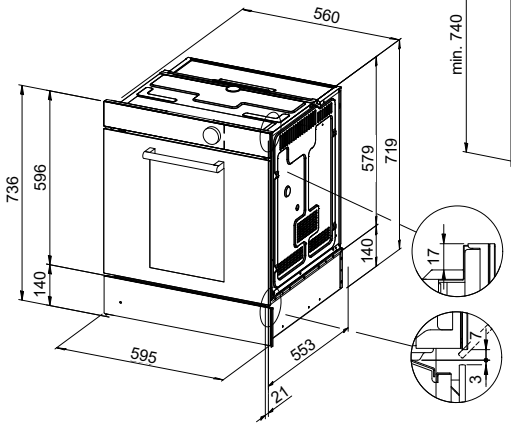
BO110 / BO210 / BO120 / BO220: 230V / 16A, Direktanschluss / Direct wiring / Raccordement électrique / Rollegamento elettrico[1]

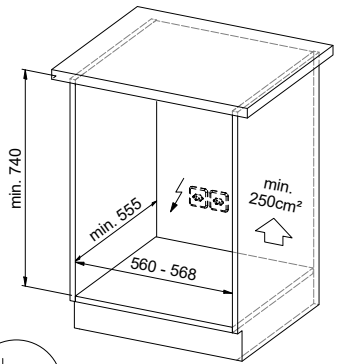
WS100 / WS200: 230V / 10A, T12, 1500mm

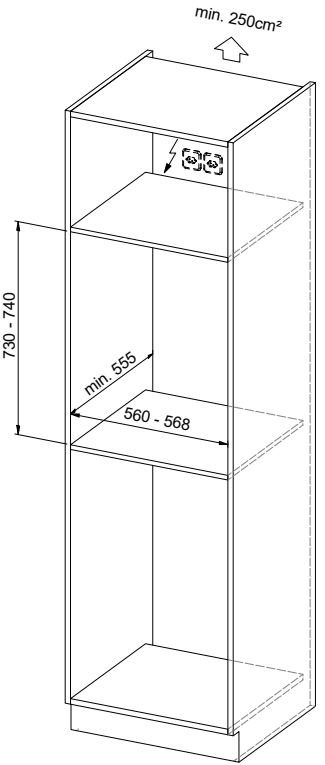
[1] Anschlusskabel Bauseits
Connecting wire on site
Câble de raccordement fourni par le client
Cavo di collegamento fornito da parte cliente











Die Weitergabe sowie Vervielfältigung dieser Unterlage, Verwertung und Mitteilung ihres Inhalts ist nicht gestattet, soweit nicht ausdrücklich zugestanden. Zuwiderhandlungen verpflichten zu Schadenersatz.

Art.Nr.: -	Zeichn.Nr.: 50.02-20.0016.00.05	Index: 00	fes	18.05.2020

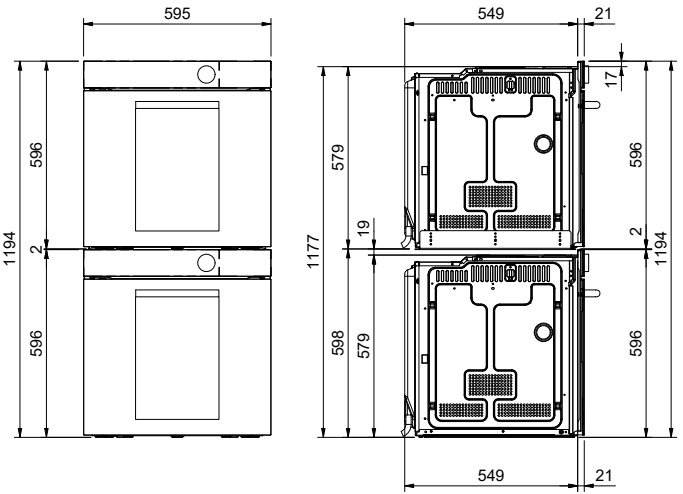
Suter Inox AG
Schachenstrasse 20
CH-5116 Schinznach-Bad
Tel. +41 56 463 63 33
Fax +41 56 463 63 30
E-Mail: suter@suter.ch

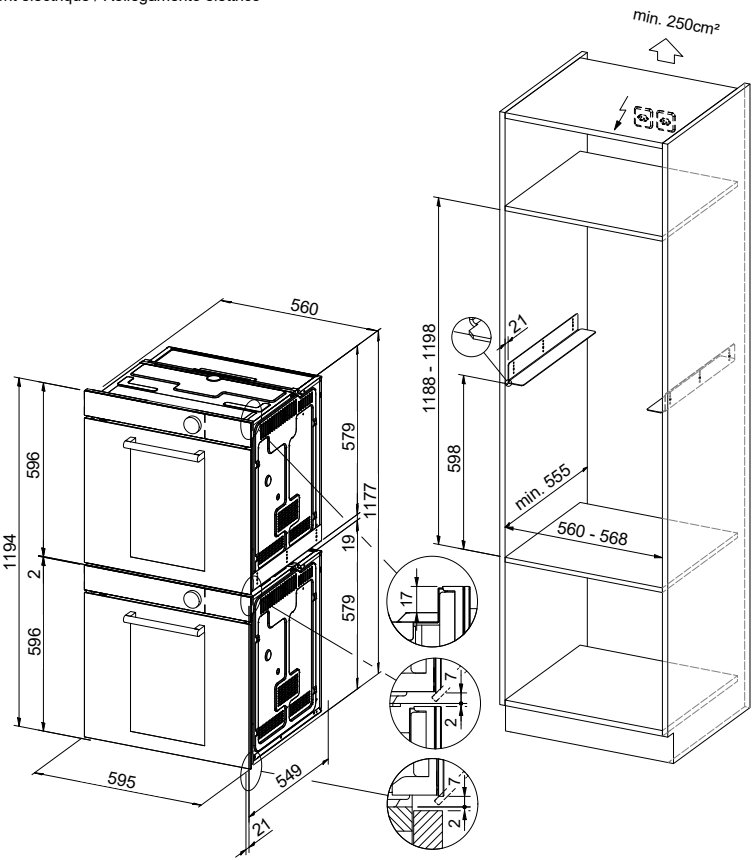
Samsung 2x BO110 / BO210 / BO120 / BO220 - Gerätekombination

SUTER inox technik

BO110 / BO210 / BO120 / BO220: 230V / 16A, Direktanschluss / Direct wiring / Raccordement électrique / Rollegamento elettrico[1]

[1] Anschlusskabel Bauseits
Connecting wire on site
Câble de raccordement fourni par le client
Cavo di collegamento fornito da parte cliente





Für diese Dokumente und alle angegebenen Organisationsmittel an uns als Rechte vor Verwaltungsrechtsgesetz
Alle Rechte vorbehalten. Weitergabe sowie Vervielfältigung dieses Dokuments, Verwertung und Mitteilung seines Inhalts nicht gestattet.

Art.Nr.: -	Zeichn.Nr.: 50.02-20.0016.00.07	Index: 00	fes	18.05.2020

Suter Inox AG
Schachenstrasse 20
CH-5116 Schinznach-Bad
Tel. +41 56 463 63 33
Fax +41 56 463 63 30
E-Mail: suter@suter.ch

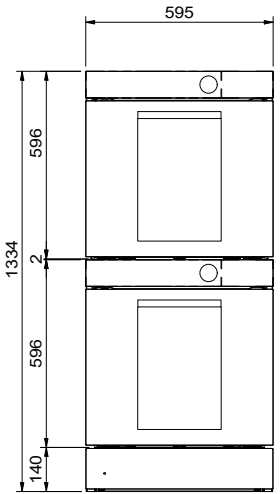
Samsung 2x BO110 / BO210 / BO120 / BO220 und WS100 / WS200 - Gerätekombination

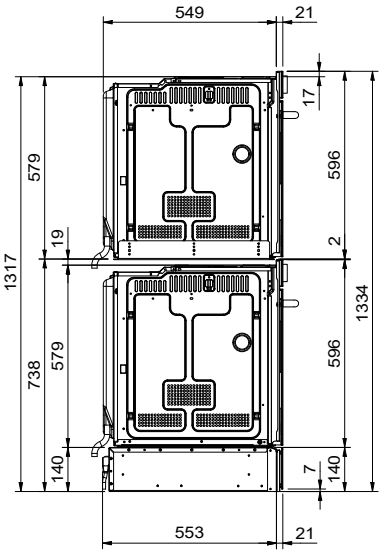
SUTER inox technik

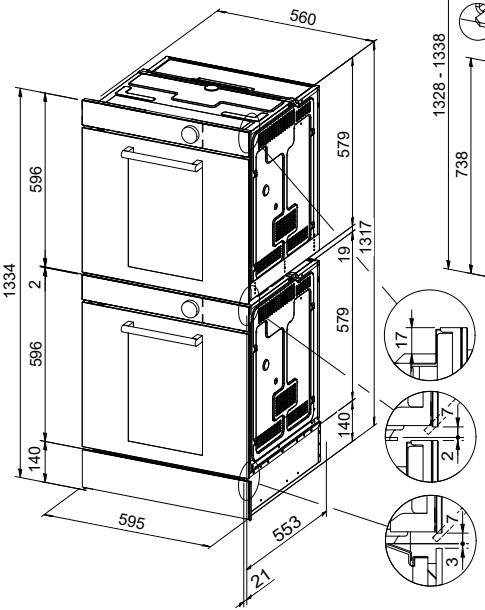
BO110 / BO210 / BO120 / BO220: 230V / 16A, Direktanschluss / Direct wiring / Raccordement électrique / Rollegamento elettrico[1]

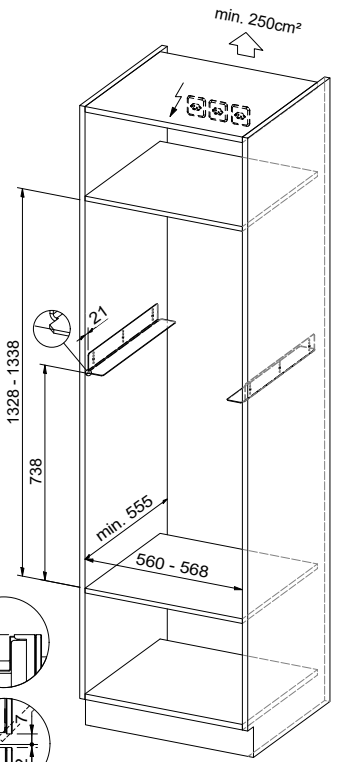
WS100 / WS200: 230V / 10A, T12, 1500mm

[1] Anschlusskabel Bauseits
Connecting wire on site
Câble de raccordement fourni par le client
Cavo di collegamento fornito da parte cliente









Für diese Dokumente und alle angebotenen Organisationsmittel wie auch für Vorschläge jeglicher Art behalten wir unsere Eigentums- und Urheberrechte vollumfänglich bei. Sie dürfen Dritten weder zugänglich gemacht noch anderweitig verwendet werden.

Art.Nr.: -	Zeichn.Nr.: 50.02-20.0016.00.10	Index: 00	fes	18.05.2020

Suter Inox AG
Schachenstrasse 20
CH-5116 Schinznach-Bad
Tel. +41 56 463 63 33
Fax +41 56 463 63 30
E-Mail: suter@suter.ch

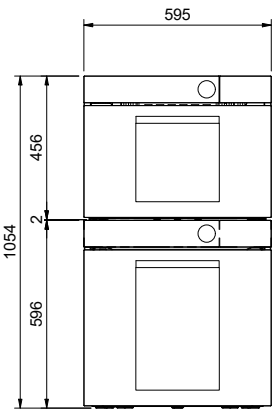
Samsung BO110 / BO210 / BO120 / BO220 und CS100 / CS200 - Gerätekombination

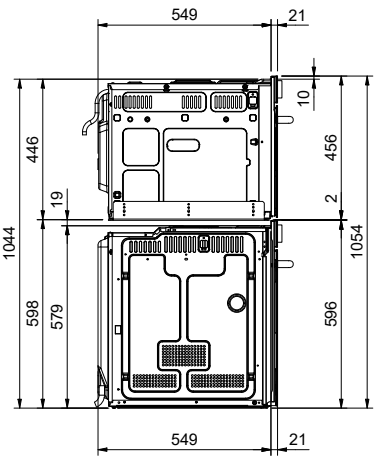
SUTER inox technik

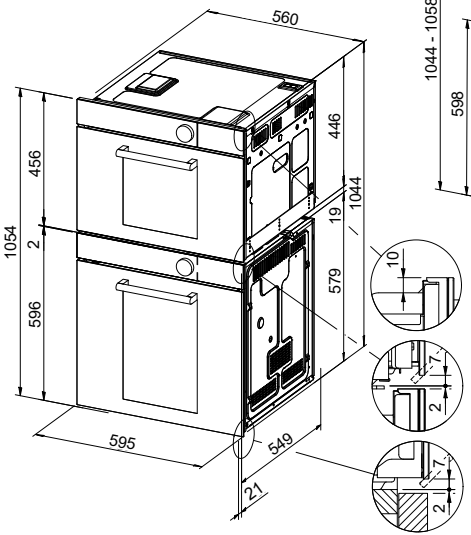
BO110 / BO210 / BO120 / BO220: 230V / 16A, Direktanschluss / Direct wiring / Raccordement électrique / Rollegamento elettrico[1]

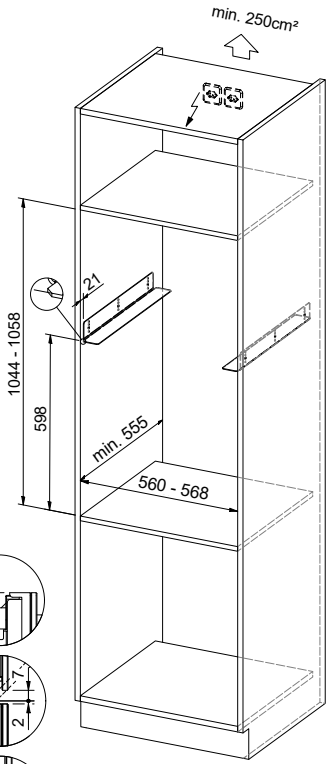
CS100 / CS200: 230V / 16A, Direktanschluss / Direct wiring / Raccordement électrique / Rollegamento elettrico, 1400mm

[1] Anschlusskabel Bauseits
Connecting wire on site
Câble de raccordement fourni par le client
Cavo di collegamento fornito da parte cliente









Für direkt/indirekt verursachte oder angedachte Folgeschäden/-kosten an den Fliesen nur Verkaufspreis übernehmen.
We only reimburse the sales price for direct/indirect consequential damages/costs to the tiles.

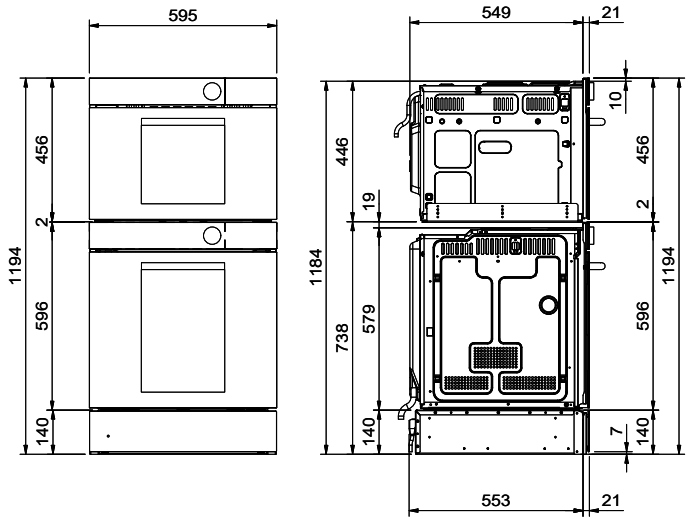
Art.Nr.: -	Zeichn.Nr.: 50.02-20.0016.00.09	Index: 00	fes	18.05.2020

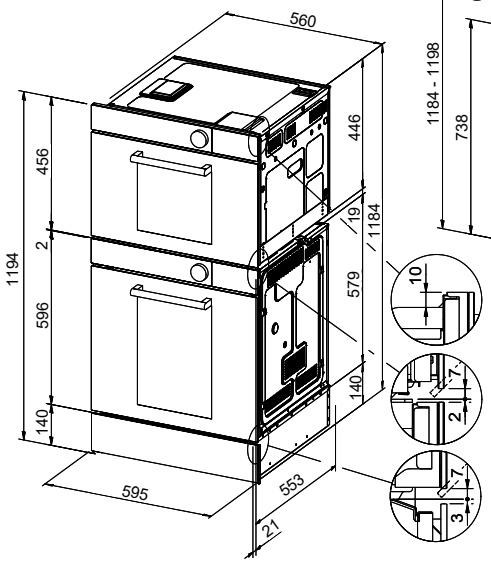
Suter Inox AG
Schachenstrasse 20
CH-5116 Schinznach-Bad
Tel. +41 56 463 63 33
Fax +41 56 463 63 30
E-Mail: suter@suter.ch

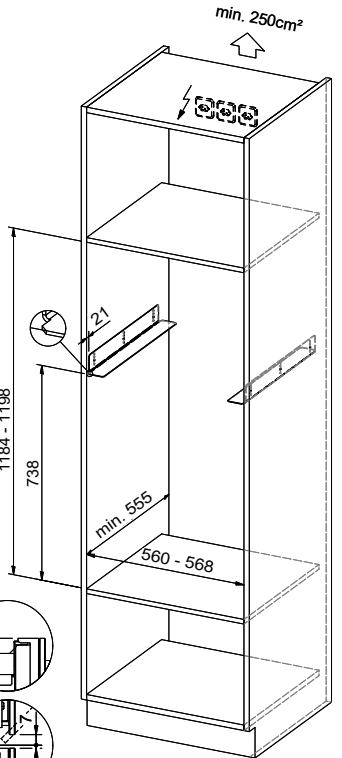
Samsung BO110 / BO210 / BO120 / BO220 und CS100 / CS 200 / WS100 / WS200 - Gerätekombination

SUTER inox technik

Bei Mehrgerätemontage übereinander: Berücksichtigen Sie bei der Planung der Elektroanschlüsse die jeweiligen Gerätespezifikationen.
Montage de plusieurs appareils l'un sur l'autre: veuillez tenir compte des spécifications de chaque appareil lors de la planification des raccordements électriques.
Montaggio in colonna di più apparecchi: nella pianificazione degli allacciamenti elettrici, attenersi alle specifiche dei rispettivi apparecchi.







Für diese Dokumente sind wir ausschließlich Eigentümer/Urheber und wir alle Rechte vor Verwertungen, Übersetzungen und Vervielfältigungen sind ohne unsere schriftliche Genehmigung nicht erlaubt. Verletzungen werden strafrechtlich verfolgt.

Art.Nr.: -	Zeichn.Nr.: 50.02-20.0016.00.12	Index: 00	fes	18.05.2020