Suter Lumo

> Lien web

Gamme
Suter Lumo

Version
Top Lever

No. d'article
40.001.652.00

Modèle
Goulot orientable

Surface
Chromé

Prix en CHF
345.- H hors TVA

Description du produit

L'étiquetteÉnergie

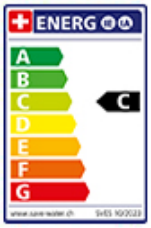

Angle de rotation
360°

Débit l/min (3 bar)
11.80 (l / min (3bar))

Jet d'eau
Jet normal

Raccordement de l'eau
Raccords flexibles

Références assorties

> Weblink
40.001.314.00 / CHF 150.-
Distributeur Nano

> Weblink
40.001.131.00 / CHF 186.-
Distributeur Little Joe

> Weblink
40.000.176.00 / CHF 152.-
Distributeur Tarzan

Suter Lumo

> Lien web
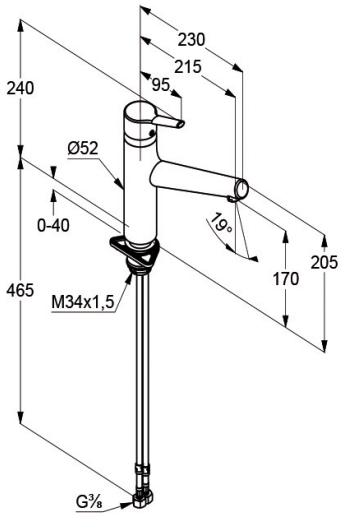
Dessins