BORA Classic 2.0 CKA2AB All Black

> Lien web

Description
Dispositif aspirant

Mode d'opération
Air recyclé ou évacuation d'air

No. d'article
40.002.245.00

TAR
2.31

Prix en CHF
2004.- O hors TVA

Description du produit

Dispositif aspirant BORA CKA2AB All Black

Caractéristiques techniques

Tension de raccordement
230 V
Fréquence
50 Hz
Puissance absorbée max.
max. 550 W
Fusible
3, 15 A
Raccordement au secteur
1 m avec fiche type 12, 10 A
Dimensions
L: 439 mm
P: 515
H: 190 mm
Poids (accessoires/emballage inclus)
7.35 kg
Matériau de surface
Verre SSG / Acier inox
Réglage de puissance
1 - 5, P
Raccordement du côté de l'évacuation
BORA Ecotube, 245 x 89 mm

Contenu de la livraison
BORA Dispositif aspirant Classic 2.0 CKA2AB
BORA Classic 2.0 Buse d'admission CKAEDAB
BORA Classic 2.0 Filtre à graisse CKAFFE avec bac de récupération
BORA Classic 2.0 Unité de commande
Set de cales de compensation de niveau
Câble de communication CAT 5 (3 m)
Cordon secteur 1 m, avec connecteur type 12, 10 A
Instructions de pose Classic 2.0
Instructions de service Classic 2.0
Joint plat EFD

Description du produit
5 niveaux de puissance réglable par commande tactile intelligente
Commande intuitive sControl+
Sélection directe des fonctions
Niveau sonore minimal
Nettoyage facile
Verrouillage pour le nettoyage
Lèchefrite intégrée
Filtre à graisse en acier inox
Dimensions compactes
Commande automatique de l'aspiration
Temporisation automatique
Voyant changement filtre

Conseil de planification
Sur cet appareil, le raccord de gaine a été adapté pour le système de gaine BORA Ecotube. Pour raccorder BORA Ecotube (raccord 245 x 89 mm) aux raccords Naber (222 x 89 mm), un adaptateur (EFA, 40.001.779.00) est disponible / à commander séparément
Le dispositif aspirant CKA2AB est le composant central comprenant l'ensemble de l'électronique de commande du système complet BORA Classic 2.0. La commande du système ou de ses composants individuels est possible sans dispositif aspirant.
Le système BORA Classic 2.0 se commande via le bandeau de commande de l'aérateur de table CKA2AB.
Combinable avec toutes les tables de cuisson BORA Classic 2.0
Hauteur et profondeur du plan de travail réglables en toute flexibilité
Type de montage: encastré à fleur ou rapporté

BORA Classic 2.0 CKA2AB All Black

> Lien web

Gaine d'extraction possible vers la droite ou vers la gauche
Grâce à son faible encombrement (hauteur 100 mm), l'extracteur peut être placé au niveau de la plinthe (possible uniquement avec l'extracteur de socle ULS)
L'unité de commande Classic 2.0, véritable interface centralisée gain de place, peut être logée aisément au niveau de la plinthe
Raccordement entre la commande tactile et l'unité de commande Classic 2.0 par câble de communication CAT 5
Les tiroirs ou tablettes de l'armoire basse doivent être amovibles (pour l'entretien et le nettoyage)

Accessoire

Retrouvez l'ensemble des accessoires ici > Weblink

Accessoires en option

40.001.767.00 / CHF 97.-
BORA Prise USTJ

40.002.034.00 / CHF 135.-
BORA Prise USTJAB All Black

40.001.775.00 / CHF 19.-
Bora grattoir en vitrocéramique UGS

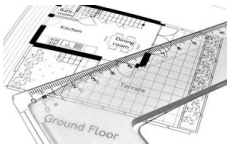

80.100.016.00 / CHF 359.-
Etude de ventilation

80.100.017.00 / CHF 192.-
Révision de l?étude

Références assorties

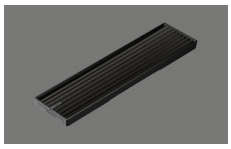

40.002.199.00 / CHF 241.-
BORA Buse d'admission CKAEDAB All Black

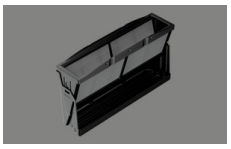

40.002.062.00 / CHF 166.-
Filtre à graisse CKAFFE avec bac de récupération

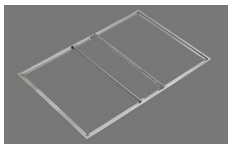

40.001.952.00 / CHF 262.-
Einlegerahmen CER

Autres articles

Retrouvez les autres articles ici > Weblink

40.002.245.00 / CHF 2004.-
BORA Classic 2.0 CKA2AB All Black

40.002.057.00 / CHF 1486.-
BORA Classic 2.0 CKFI

40.002.058.00 / CHF 1293.-
BORA Classic 2.0 CKI

40.002.059.00 / CHF 2434.-
BORA Classic 2.0 CKIW, Wok à induction vitrocéramique

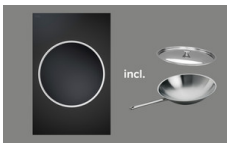

40.002.081.00 / CHF 3034.-
BORA Classic 2.0 Set CKIW + HIW1 (poêle wok avec couvercle)

40.002.055.00 / CHF 1010.-
BORA Classic 2.0 CKCH

40.002.056.00 / CHF 1107.-
BORA Classic 2.0 CKCB

40.002.160.00 / CHF 2199.-
BORA Classic 2.0 CKG

40.002.060.00 / CHF 2601.-
BORA Classic 2.0 CKT

40.002.302.00 / CHF 3001.-
BORA Classic 2.0 Set: CKA2AB et ULS

40.002.084.00 / CHF 2858.-
BORA Classic 2.0 Set: CKA2 und ULS

40.001.966.00 / CHF 5830.-
BORA Classic 2.0 Set: CKA2 und 2 x CKFI

40.001.969.00 / CHF 4975.-
BORA Classic 2.0 Set: CKA2, CKCH und CKCB

40.002.285.00 / CHF 5973.-
BORA Classic 2.0 Set: CKA2AB et 2 x CKFI

40.002.286.00 / CHF 5118.-
BORA Classic 2.0 Set: CKA2AB, CKCH et CKCB

MUSTERPLANUNG
PLANUNGSNUMMER **MP_5800**
BENENNUNG **CKA2_AR_Umluft_Zeile_600_ULS_USDF_ULBF_liegend_links**

GEZEICHNET 2022

LAYOUT **3D**

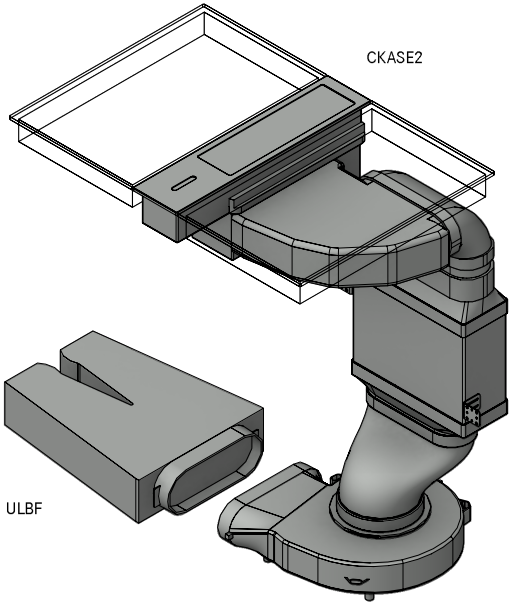

Menge	Artikel BORA		Index
1	CKASE2	Classic 2.0 Set Kochfeldabzugssystem	Male
1	ULBF	Luftreinigungsbox flexibel	Female
Auf Richtigkeit prüfen. Dichtungen im Lieferumfang enthalten. Optisch nicht dargestellt.			

Der Einbauvorschlag muss vom Handelspartner überprüft werden. Sockelfüße beachten. Tiefenangaben beziehen sich auf Vorderkante Front. Der
Erhalt einer Planung berechtigt nicht automatisch die Produkte auch zu beziehen. Nur für die Zubereitung von Speisen in privaten Haushalten bestimmt.

+49 (0) 80 35 98 40 - 140
planung@bora.com

MUSTERPLANUNG
PLANUNGSNUMMER **MP_5800**
BENENNUNG **CKA2_AR_Umluft_Zeile_600_ULS_USDF_ULBF_liegend_links**
LAYOUT **Top**

GEZEICHNET 2022

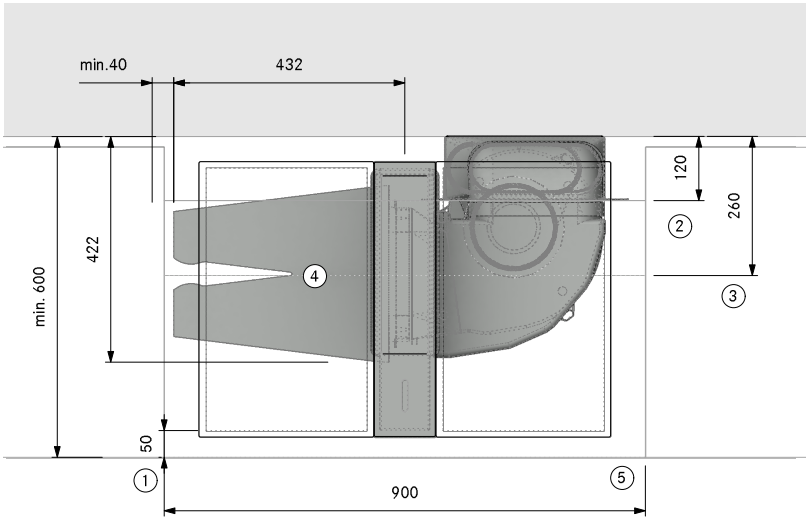

1. Mind. 50mm bis Beginn Ausschnitt. Dieses Maß ist eine Empfehlung. Für das verbindliche Maß wenden Sie sich an Ihren Arbeitsplattenhersteller.
2. Platzbedarf für Technik
3. Unterster Auszug muss gekürzt werden
4. Luftreinigungsbox muss zugänglich sein. Optimale Filterleistung durch 500mm Flachkanal vor dem Filter
5. Rückströmöffnung mind. 500cm² pro Luftreinigungsbox (bei Gaskochfeld mind. 1000 cm²)

Der Einbauvorschlag muss vom Handelspartner überprüft werden. Sockelfüße beachten. Tiefenangaben beziehen sich auf Vorderkante Front. Der
Erhalt einer Planung berechtigt nicht automatisch die Produkte auch zu beziehen. Nur für die Zubereitung von Speisen in privaten Haushalten bestimmt.

+49 (0) 80 35 98 40 - 140
planung@bora.com

MUSTERPLANUNG
PLANUNGSNUMMER **MP_5800**
BENENNUNG **CKA2_AR_Umluft_Zeile_600_ULS_USDF_ULBF_liegend_links**

GEZEICHNET 2022

LAYOUT **Side**

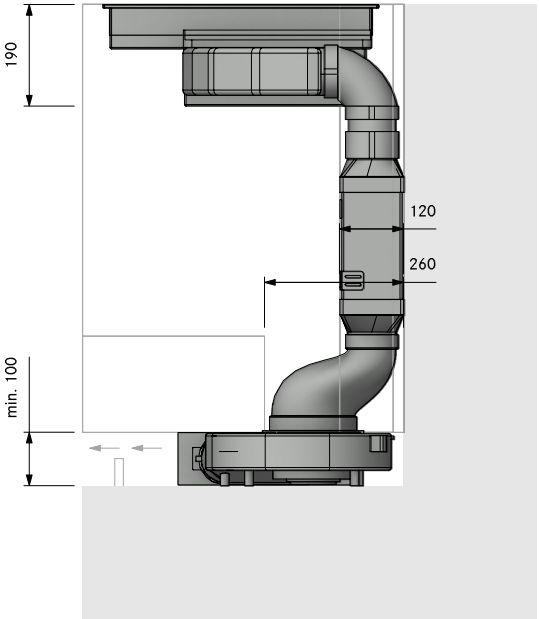

Der Einbauvorschlag muss vom Handelspartner überprüft werden. Sockelfüße beachten. Tiefenangaben beziehen sich auf Vorderkante Front. Der
Erhalt einer Planung berechtigt nicht automatisch die Produkte auch zu beziehen. Nur für die Zubereitung von Speisen in privaten Haushalten bestimmt.

+49 (0) 80 35 98 40 - 140
planung@bora.com

MUSTERPLANUNG
PLANUNGSNUMMER **MP_5800**
BENENNUNG **CKA2_AR_Umluft_Zeile_600_ULS_USDF_ULBF_liegend_links**
LAYOUT **Front**

GEZEICHNET 2022

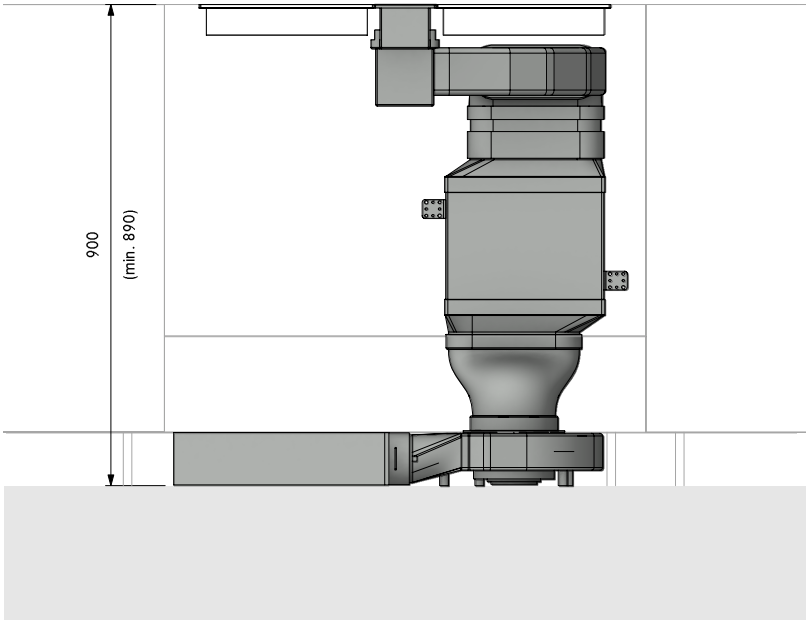

Der Einbauvorschlag muss vom Handelspartner überprüft werden. Sockelfüße beachten. Tiefenangaben beziehen sich auf Vorderkante Front. Der Erhalt einer Planung berechtigt nicht automatisch die Produkte auch zu beziehen. Nur für die Zubereitung von Speisen in privaten Haushalten bestimmt.

+49 (0) 80 35 98 40 - 140
planung@bora.com

MUSTERPLANUNG
PLANUNGSNUMMER **MP_5820**
BENENNUNG **CKA2_AR_Umluft_Zeile_700_ULS_USDF_ULB3X_stehend_links_15**

GEZEICHNET 2022

LAYOUT **3D**

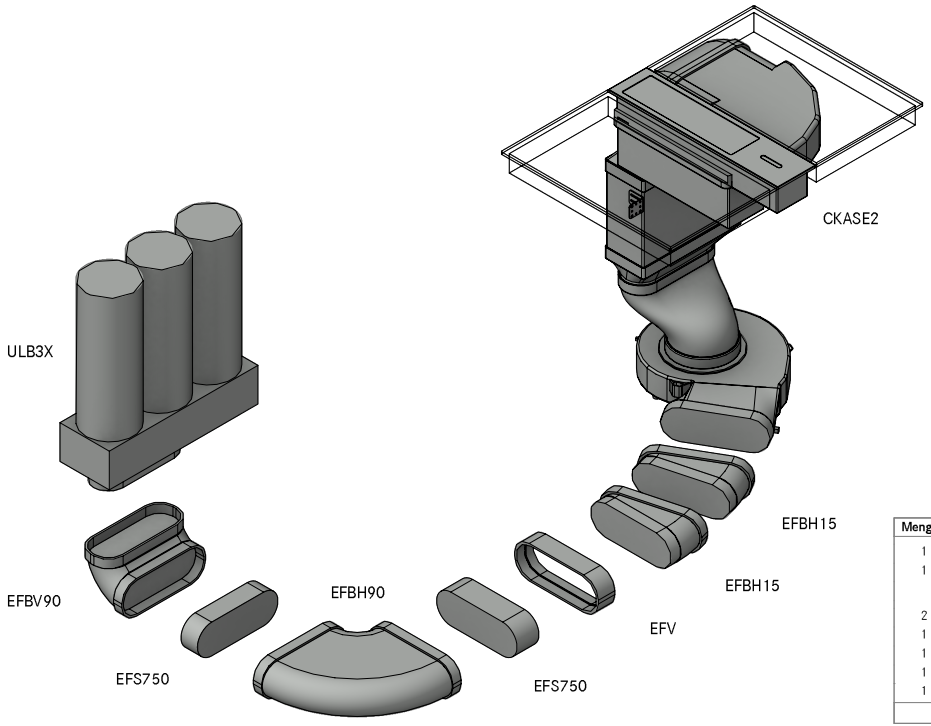

Menge	Artikel BORA		Index
1	CKASE2	Classic 2.0 Set Kochfeldabzugssystem	Male
1	ULB3X	Luftreinigungsbox 3	Male
	Artikel BORA Ecotube		
2	EFBH15	Bogen 15° flach horizontal	Divers
1	EFBH90	Bogen 90° flach horizontal	Female
1	EFBV90	Bogen 90° flach vertikal	Female
1	EFV	Kanalverbinder flach	Female
1	EFS750	Flachkanal mit Steg 750mm	Male

Auf Richtigkeit prüfen. Dichtungen im Lieferumfang enthalten. Optisch nicht dargestellt.

Der Einbauvorschlag muss vom Handelspartner überprüft werden. Sockelfüße beachten. Tiefenangaben beziehen sich auf Vorderkante Front. Der
Erhalt einer Planung berechtigt nicht automatisch die Produkte auch zu beziehen. Nur für die Zubereitung von Speisen in privaten Haushalten bestimmt.

+49 (0) 80 35 98 40 - 140
planung@bora.com

MUSTERPLANUNG
PLANUNGSNUMMER **MP_5820**
BENENNUNG **CKA2_AR_Umluft_Zeile_700_ULS_USDF_ULB3X_stehend_links_15**
LAYOUT **Top**

GEZEICHNET 2022

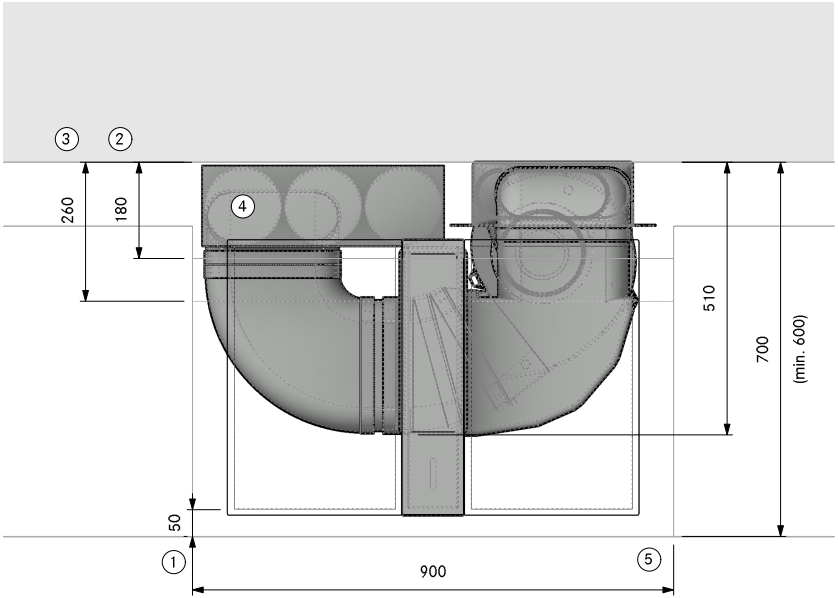

1. Mind. 50mm bis Beginn Ausschnitt. Dieses Maß ist eine Empfehlung. Für das verbindliche Maß wenden Sie sich an Ihren Arbeitsplattenhersteller.
2. Platzbedarf für Technik
3. Unterster Auszug muss gekürzt werden
4. Luftreinigungsbox muss zugänglich sein, um Filterpatronen zu wechseln. Empfohlener Platzbedarf (BxT) 800 x 180mm oder durchgängig 500cm² freie Ausströmfläche
5. Rückströmöffnung durchgängig mind. 500 cm² pro Luftreinigungsbox (bei Gaskochfeld mind. 1000 cm²)

Der Einbauvorschlag muss vom Handelspartner überprüft werden. Sockelfüße beachten. Tiefenangaben beziehen sich auf Vorderkante Front. Der Erhalt einer Planung berechtigt nicht automatisch die Produkte auch zu beziehen. Nur für die Zubereitung von Speisen in privaten Haushalten bestimmt.

+49 (0) 80 35 98 40 - 140
planung@bora.com

MUSTERPLANUNG
PLANUNGSNUMMER **MP_5820**
BENENNUNG **CKA2_AR_Umluft_Zeile_700_ULS_USDF_ULB3X_stehend_links_15**

GEZEICHNET 2022

LAYOUT **Side**

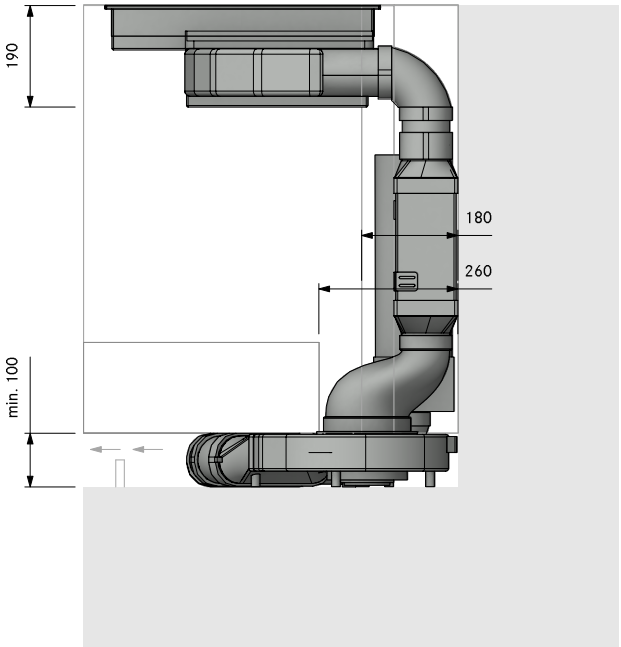

Der Einbauvorschlag muss vom Handelspartner überprüft werden. Sockelfüße beachten. Tiefenangaben beziehen sich auf Vorderkante Front. Der
Erhalt einer Planung berechtigt nicht automatisch die Produkte auch zu beziehen. Nur für die Zubereitung von Speisen in privaten Haushalten bestimmt.

+49 (0) 80 35 98 40 - 140
planung@bora.com

MUSTERPLANUNG
PLANUNGSNUMMER **MP_5820**
BENENNUNG **CKA2_AR_Umluft_Zeile_700_ULS_USDF_ULB3X_stehend_links_15**

GEZEICHNET 2022

LAYOUT **Front**

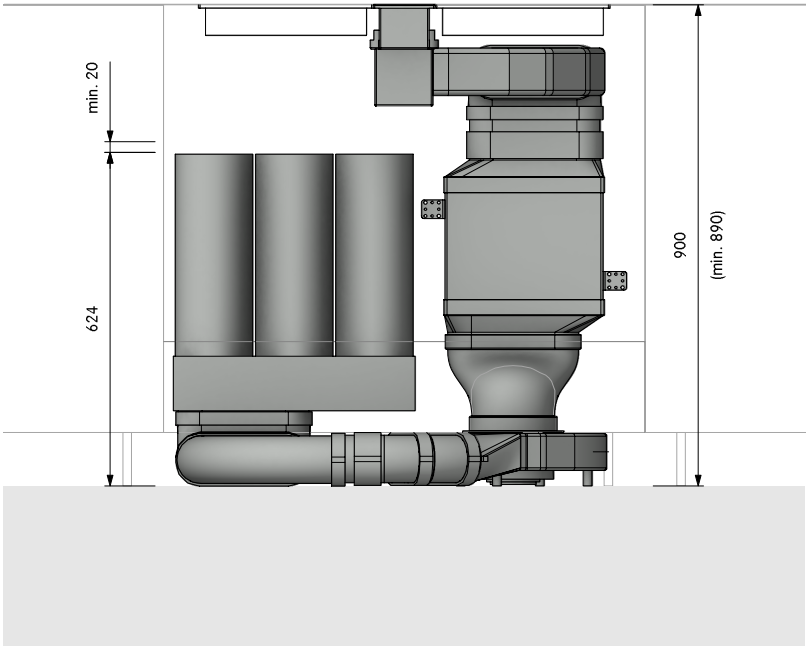

Der Einbauvorschlag muss vom Handelspartner überprüft werden. Sockelfüße beachten. Tiefenangaben beziehen sich auf Vorderkante Front. Der Erhalt einer Planung berechtigt nicht automatisch die Produkte auch zu beziehen. Nur für die Zubereitung von Speisen in privaten Haushalten bestimmt.

+49 (0) 80 35 98 40 - 140
planung@bora.com

MUSTERPLANUNG
PLANUNGSNUMMER **MP_5871**
BENENNUNG **CKA2_AR_Umluft_Insel_ULS_USDF_ULB3X_stehend_links**

GEZEICHNET 2022

LAYOUT **3D**

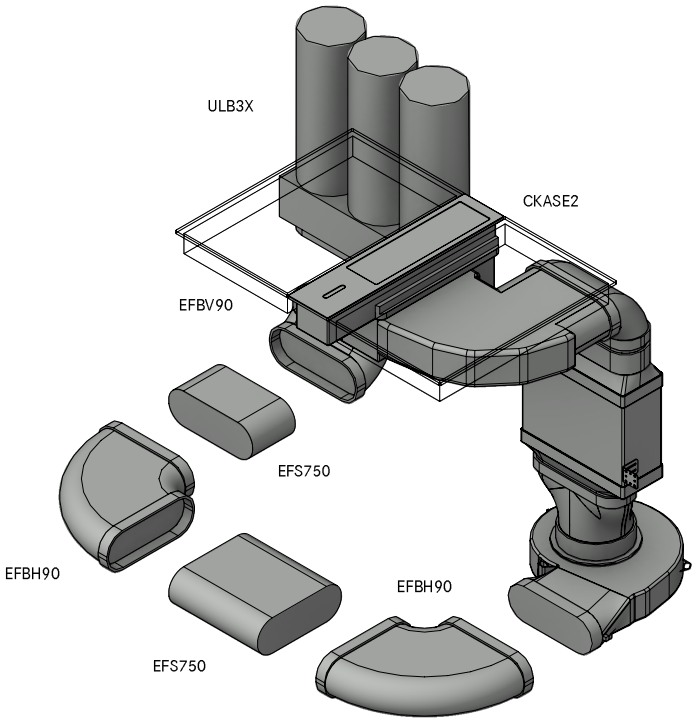

Menge	Artikel BORA		Index
1	CKASE2	Classic 2.0 Set Kochfeldabzugssystem	Male
1	ULB3X	Luftreinigungsbox 3	Male
	Artikel BORA Ecotube		
2	EFBH90	Bogen 90° flach horizontal	Female
1	EFBV90	Bogen 90° flach vertikal	Female
1	EFS750	Flachkanal mit Steg 750mm	Male

Auf Richtigkeit prüfen. Dichtungen im Lieferumfang enthalten. Optisch nicht dargestellt.

Der Einbauvorschlag muss vom Handelspartner überprüft werden. Sockelfüße beachten. Tiefenangaben beziehen sich auf Vorderkante Front. Der
Erhalt einer Planung berechtigt nicht automatisch die Produkte auch zu beziehen. Nur für die Zubereitung von Speisen in privaten Haushalten bestimmt.

+49 (0) 80 35 98 40 - 140
planung@bora.com

MUSTERPLANUNG
PLANUNGSNUMMER **MP_5871**
BENENNUNG **CKA2_AR_Umluft_Insel_ULS_USDF_ULB3X_stehend_links**

GEZEICHNET 2022

LAYOUT **Top**

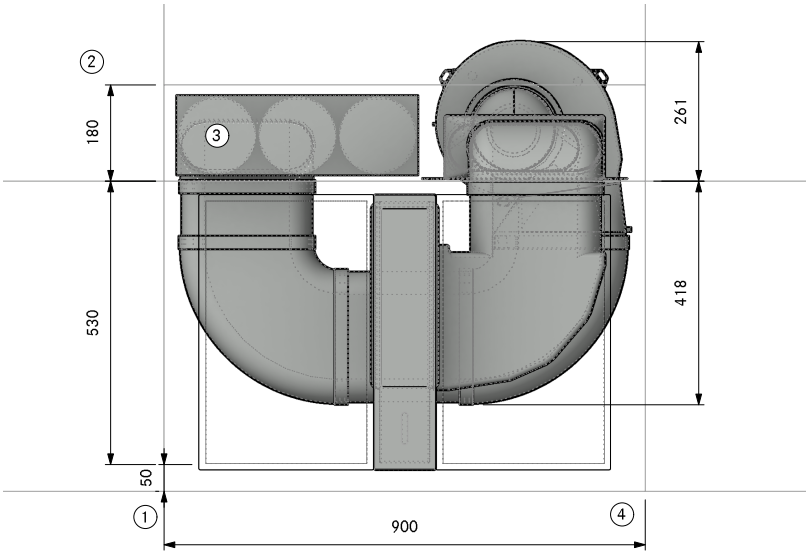

1. Mind. 50mm bis Beginn Ausschnitt. Dieses Maß ist eine Empfehlung. Für das verbindliche Maß wenden Sie sich an Ihren Arbeitsplattenhersteller.
2. Platzbedarf für Technik
3. Luftreinigungsbox muss zugänglich sein, um Filterpatronen zu wechseln. Empfohlener Platzbedarf (BxT) 800 x 180mm oder durchgängig 500cm² freie Ausströmfläche
4. Rückströmöffnung durchgängig mind. 500 cm² pro Luftreinigungsbox (bei Gaskochfeld mind. 1000 cm²)

Der Einbauvorschlag muss vom Handelspartner überprüft werden. Sockelfüße beachten. Tiefenangaben beziehen sich auf Vorderkante Front. Der Erhalt einer Planung berechtigt nicht automatisch die Produkte auch zu beziehen. Nur für die Zubereitung von Speisen in privaten Haushalten bestimmt.

+49 (0) 80 35 98 40 - 140
planung@bora.com

MUSTERPLANUNG
PLANUNGSNUMMER **MP_5871**
BENENNUNG **CKA2_AR_Umluft_Insel_ULS_USDF_ULB3X_stehend_links**

GEZEICHNET 2022

LAYOUT **Side**

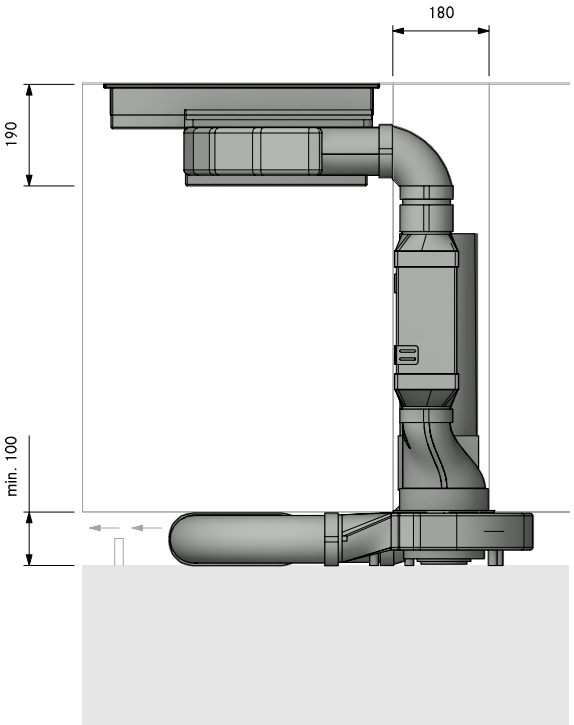

Der Einbauvorschlag muss vom Handelspartner überprüft werden. Sockelfüße beachten. Tiefenangaben beziehen sich auf Vorderkante Front. Der
Erhalt einer Planung berechtigt nicht automatisch die Produkte auch zu beziehen. Nur für die Zubereitung von Speisen in privaten Haushalten bestimmt.

+49 (0) 80 35 98 40 - 140
planung@bora.com

MUSTERPLANUNG
PLANUNGSNUMMER **MP_5871**
BENENNUNG **CKA2_AR_Umluft_Insel_ULS_USDF_ULB3X_stehend_links**

GEZEICHNET 2022

LAYOUT **Front**

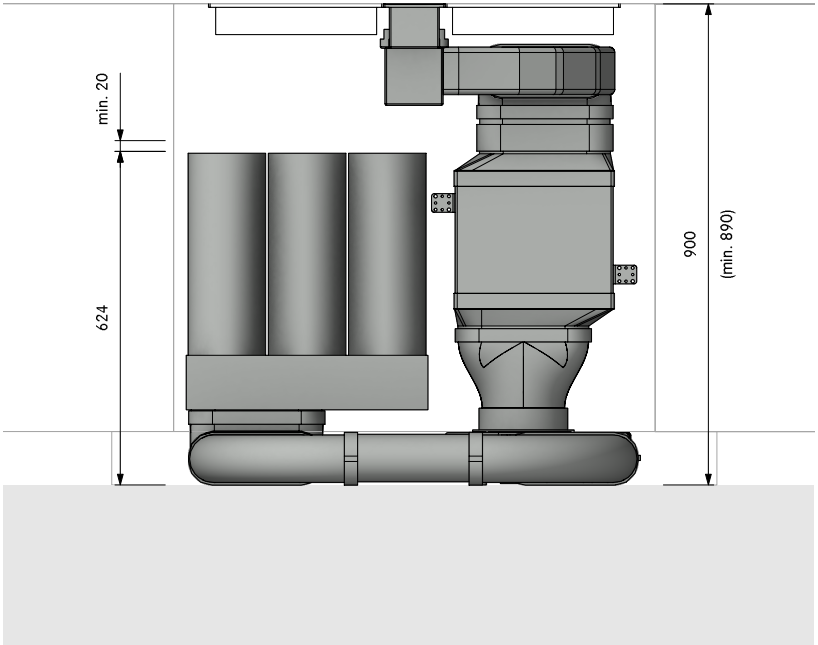

Der Einbauvorschlag muss vom Handelspartner überprüft werden. Sockelfüße beachten. Tiefenangaben beziehen sich auf Vorderkante Front. Der
Erhalt einer Planung berechtigt nicht automatisch die Produkte auch zu beziehen. Nur für die Zubereitung von Speisen in privaten Haushalten bestimmt.

+49 (0) 80 35 98 40 - 140
planung@bora.com

MUSTERPLANUNG
PLANUNGSNUMMER **MP_5894**
BENENNUNG **CKA2_AR_Umluft_Insel_ULS_USDF_ULBF_stehend_links**

GEZEICHNET 2022

LAYOUT **3D**

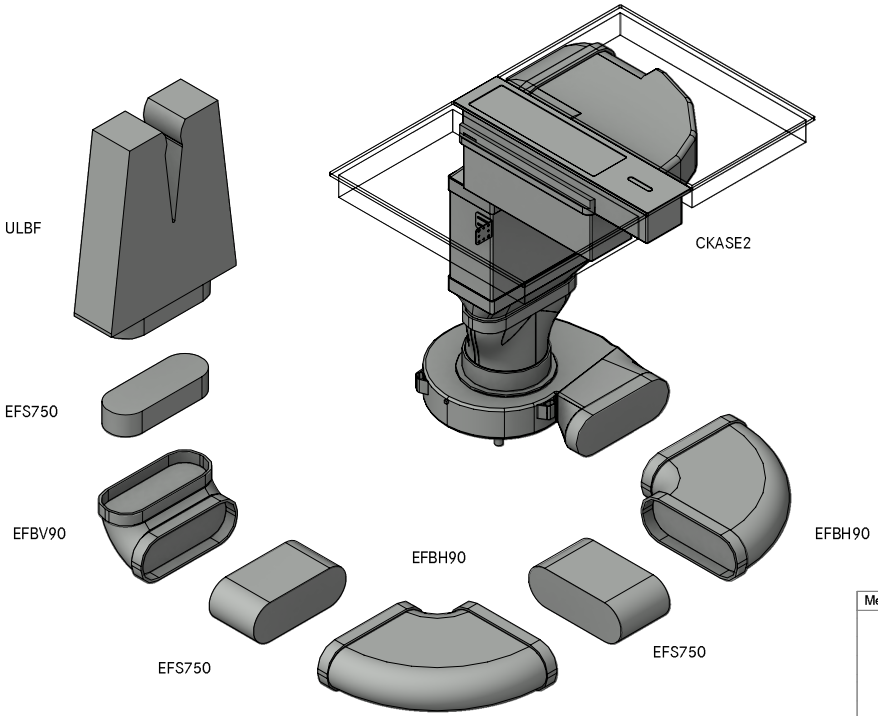

Menge	Artikel BORA		Index
1	CKASE2	Classic 2.0 Set Kochfeldabzugssystem	Male
1	ULBF	Luftreinigungsbox flexibel	Female
	Artikel BORA Ecotube		
2	EFBH90	Bogen 90° flach horizontal	Female
1	EFBV90	Bogen 90° flach vertikal	Female
1	EFS750	Flachkanal mit Steg 750mm	Male
Auf Richtigkeit prüfen. Dichtungen im Lieferumfang enthalten. Optisch nicht dargestellt.			

Der Einbauvorschlag muss vom Handelspartner überprüft werden. Sockelfüße beachten. Tiefenangaben beziehen sich auf Vorderkante Front. Der
Erhalt einer Planung berechtigt nicht automatisch die Produkte auch zu beziehen. Nur für die Zubereitung von Speisen in privaten Haushalten bestimmt.

+49 (0) 80 35 98 40 - 140
planung@bora.com

MUSTERPLANUNG
PLANUNGSNUMMER **MP_5894**
BENENNUNG **CKA2_AR_Umluft_Insel_ULS_USDF_ULBF_stehend_links**
LAYOUT **Top**

GEZEICHNET 2022

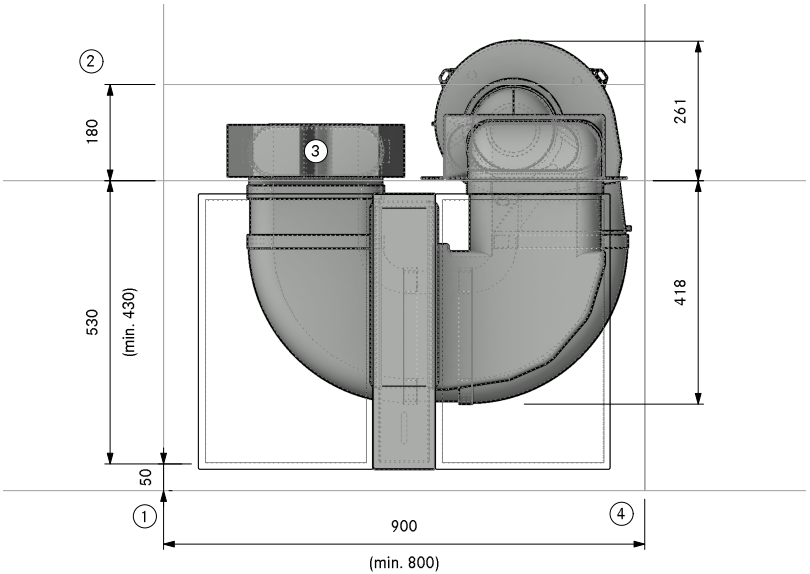

1. Mind. 50mm bis Beginn Ausschnitt. Dieses Maß ist eine Empfehlung. Für das verbindliche Maß wenden Sie sich an Ihren Arbeitsplattenhersteller.

2. Platzbedarf für Technik

3. Luftreinigungsbox muss zugänglich sein.
Optimale Filterleistung durch 500mm Flachkanal vor dem Filter

4. Rückströmöffnung durchgängig mind. 500 cm² pro Luftreinigungsbox (bei Gaskochfeld mind. 1000 cm²)

Der Einbauvorschlag muss vom Handelspartner überprüft werden. Sockelfüße beachten. Tiefenangaben beziehen sich auf Vorderkante Front. Der Erhalt einer Planung berechtigt nicht automatisch die Produkte auch zu beziehen. Nur für die Zubereitung von Speisen in privaten Haushalten bestimmt.

+49 (0) 80 35 98 40 - 140
planung@bora.com

MUSTERPLANUNG
PLANUNGSNUMMER **MP_5894**
BENENNUNG **CKA2_AR_Umluft_Insel_ULS_USDF_ULBF_stehend_links**

GEZEICHNET 2022

LAYOUT **Side**

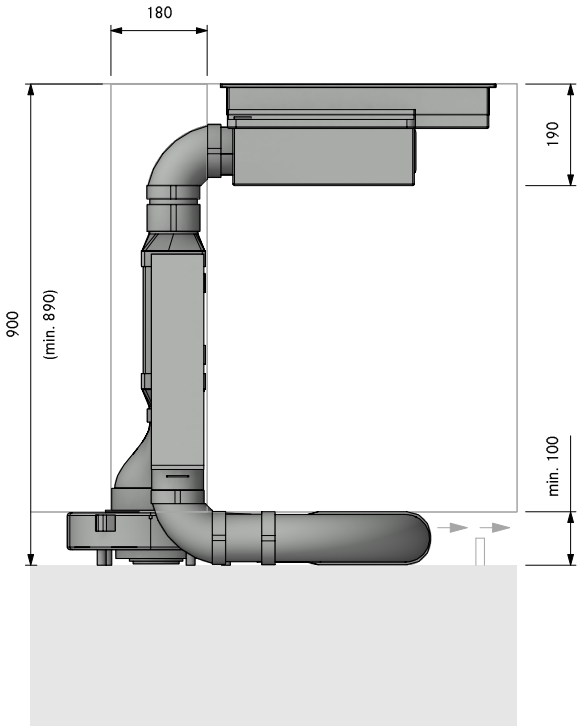

Der Einbauvorschlag muss vom Handelspartner überprüft werden. Sockelfüße beachten. Tiefenangaben beziehen sich auf Vorderkante Front. Der
Erhalt einer Planung berechtigt nicht automatisch die Produkte auch zu beziehen. Nur für die Zubereitung von Speisen in privaten Haushalten bestimmt.

+49 (0) 80 35 98 40 - 140
planung@bora.com

MUSTERPLANUNG
PLANUNGSNUMMER **MP_5894**
BENENNUNG **CKA2_AR_Umluft_Insel_ULS_USDF_ULBF_stehend_links**

GEZEICHNET 2022

LAYOUT **Front**

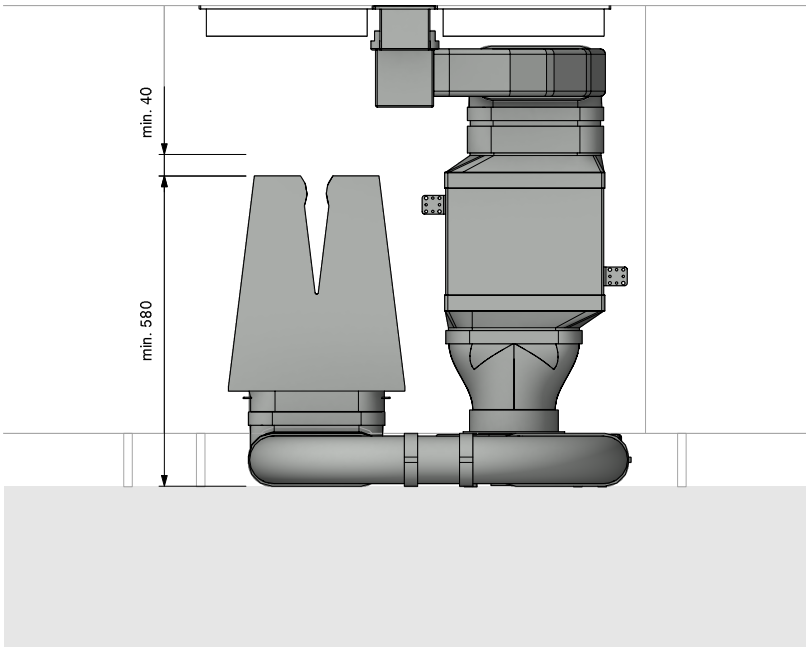

Der Einbauvorschlag muss vom Handelspartner überprüft werden. Sockelfüße beachten. Tiefenangaben beziehen sich auf Vorderkante Front. Der
Erhalt einer Planung berechtigt nicht automatisch die Produkte auch zu beziehen. Nur für die Zubereitung von Speisen in privaten Haushalten bestimmt.

+49 (0) 80 35 98 40 - 140
planung@bora.com

MUSTERPLANUNG
PLANUNGSNUMMER **MP_5100**
BENENNUNG **CKA2_AR_Abluft_Zeile_650_Sockel_ULS_USDF_rechts**

GEZEICHNET 2022

LAYOUT **3D**

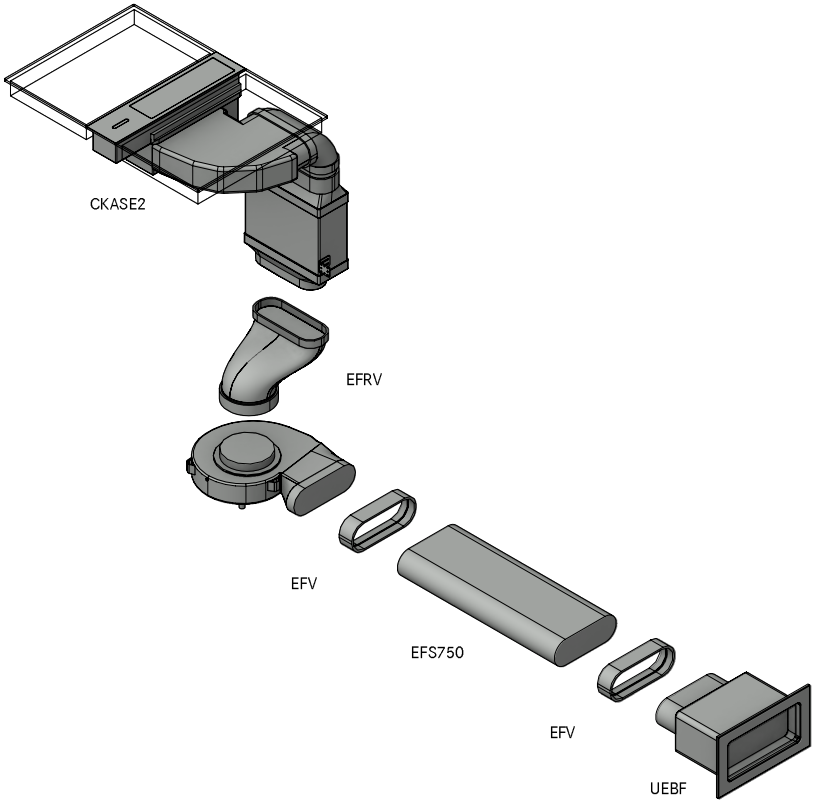

Menge	Artikel BORA		Index
1	CKASE2	Classic 2.0 Set Kochfeldabzugssystem	Male
	Artikel BORA Ecotube		
1	EFRV	Übergang flach rund Versatz	Female
2	EFV	Kanalverbinder flach	Female
1	UEBF	3box Mauerkasten	Female
1	EFS750	Flachkanal mit Steg 750mm	Male
Stückliste auf Richtigkeit prüfen. Dichtungen im Lieferumfang enthalten. Optisch nicht dargestellt.			

Der Einbauvorschlag muss vom Handelspartner überprüft werden. Sockelfüße beachten. Tiefenangaben beziehen sich auf Vorderkante Front. Der Erhalt einer Planung berechtigt nicht automatisch die Produkte auch zu beziehen. Nur für die Zubereitung von Speisen in privaten Haushalten bestimmt.

+49 (0) 80 35 98 40 - 140
planung@bora.com

MUSTERPLANUNG
PLANUNGSNUMMER **MP_5100**
BENENNUNG **CKA2_AR_Abluft_Zeile_650_Sockel_ULS_USDF_rechts**

GEZEICHNET 2022

LAYOUT **Top**

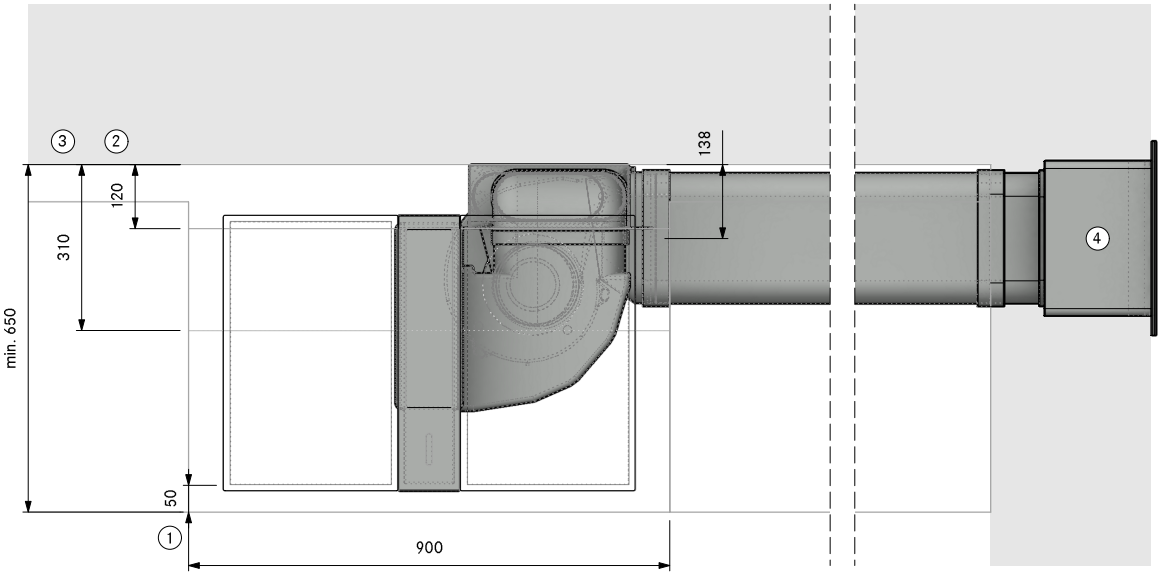

1. Mind. 50mm bis Beginn Ausschnitt. Dieses Maß ist eine Empfehlung. Für das verbindliche Maß wenden Sie sich an Ihren Arbeitsplattenhersteller.
2. Platzbedarf für Technik
3. Unterster Auszug muss gekürzt werden
4. Mauerdurchbruch 310 x 155mm Ab Unterkante Durchbruch bis Mitte Kanal 71mm. Muss witterungsunabhängig gerade ausblasen

Der Einbauvorschlag muss vom Handelspartner überprüft werden. Sockelfüße beachten. Tiefenangaben beziehen sich auf Vorderkante Front. Der Erhalt einer Planung berechtigt nicht automatisch die Produkte auch zu beziehen. Nur für die Zubereitung von Speisen in privaten Haushalten bestimmt.

+49 (0) 80 35 98 40 - 140
planung@bora.com

MUSTERPLANUNG
PLANUNGSNUMMER **MP_5100**
BENENNUNG **CKA2_AR_Abluft_Zeile_650_Sockel_ULS_USDF_rechts**

GEZEICHNET 2022

LAYOUT **Side**

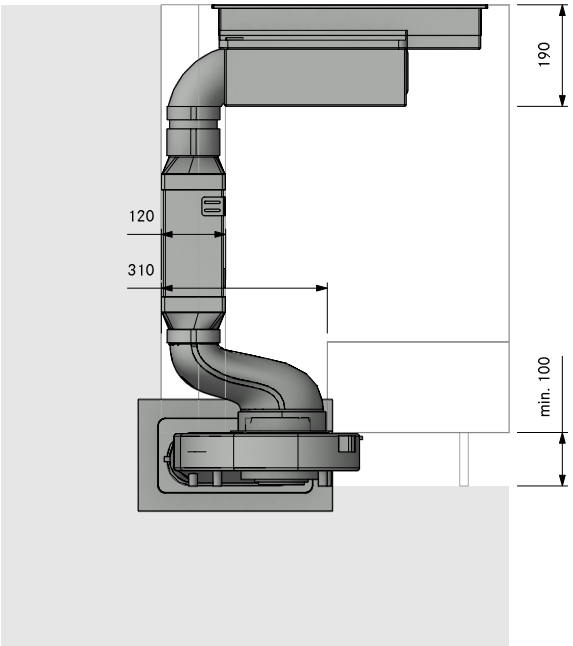

Der Einbauvorschlag muss vom Handelspartner überprüft werden. Sockelfüße beachten. Tiefenangaben beziehen sich auf Vorderkante Front. Der Erhalt einer Planung berechtigt nicht automatisch die Produkte auch zu beziehen. Nur für die Zubereitung von Speisen in privaten Haushalten bestimmt.

+49 (0) 80 35 98 40 - 140
planung@bora.com

MUSTERPLANUNG
PLANUNGSNUMMER **MP_5100**
BENENNUNG **CKA2_AR_Abluft_Zeile_650_Sockel_ULS_USDF_rechts**

GEZEICHNET 2022

LAYOUT **Front**

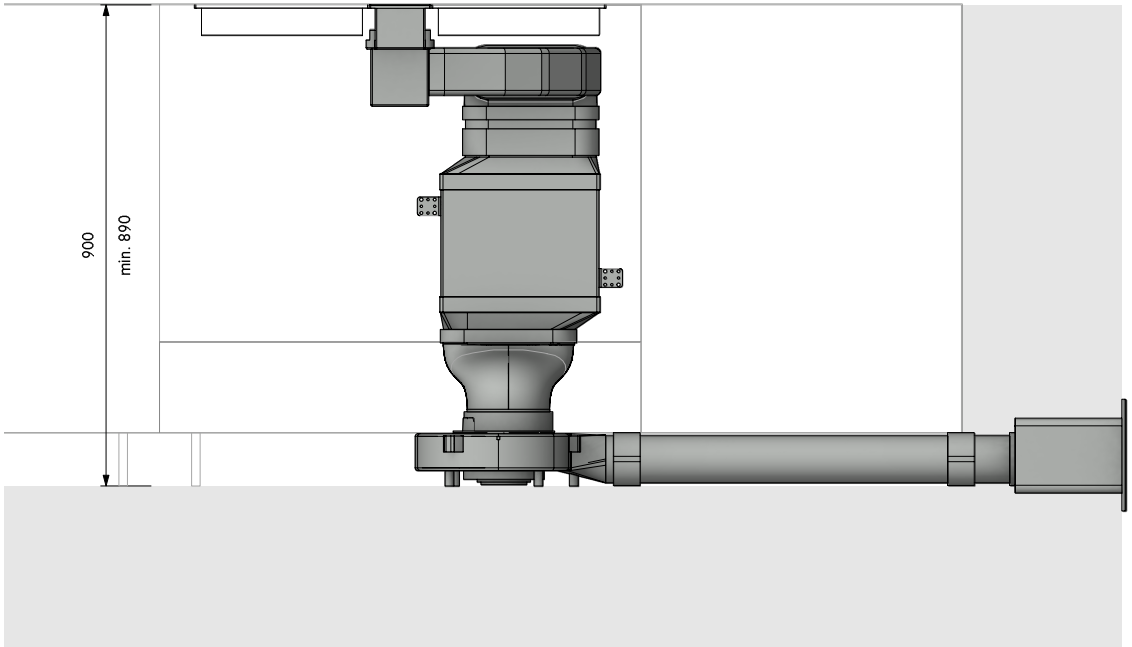

Der Einbauvorschlag muss vom Handelspartner überprüft werden. Sockelfüße beachten. Tiefenangaben beziehen sich auf Vorderkante Front. Der Erhalt einer Planung berechtigt nicht automatisch die Produkte auch zu beziehen. Nur für die Zubereitung von Speisen in privaten Haushalten bestimmt.

+49 (0) 80 35 98 40 - 140
planung@bora.com

MUSTERPLANUNG
PLANUNGSNUMMER **MP_5101**
BENENNUNG **CKA2_AR_Abluft_Zeile_600_Sockel_ULS_USDF_links**

GEZEICHNET 2022

LAYOUT **3D**

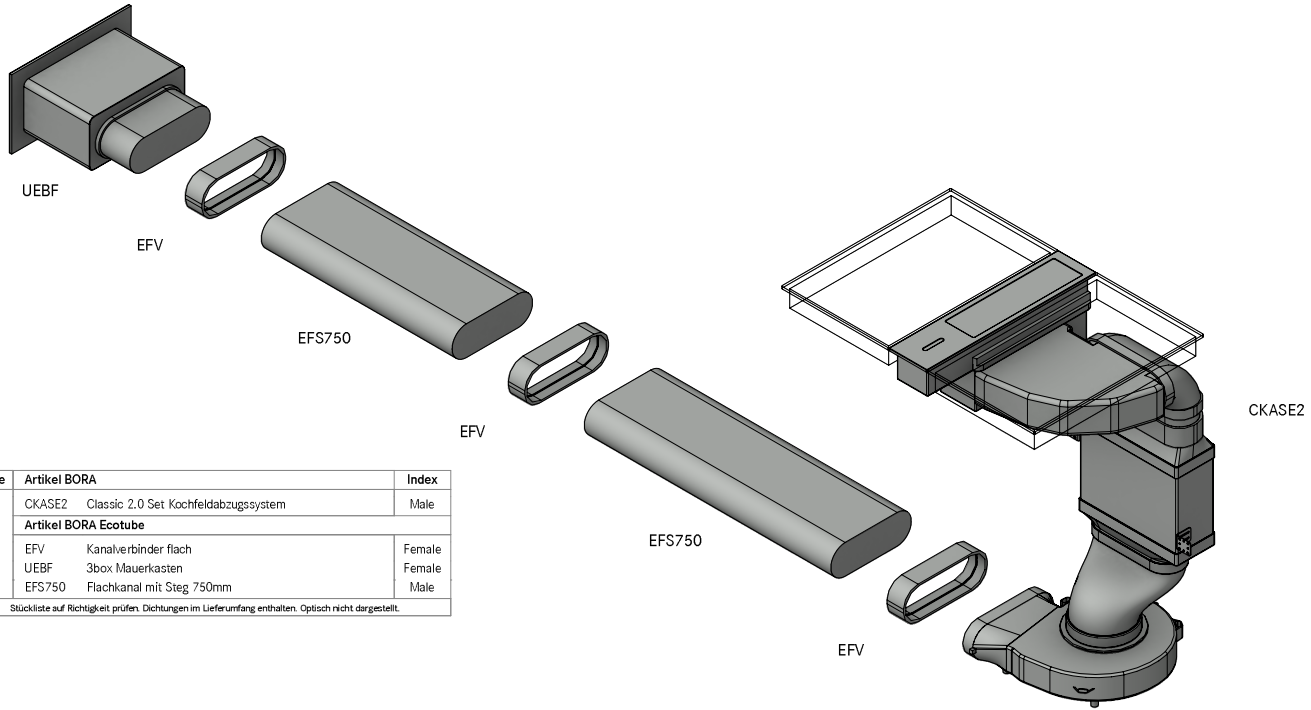

Menge	Artikel BORA		Index
1	CKASE2	Classic 2.0 Set Kochfeldabzugssystem	Male
	Artikel BORA Ecotube		
2	EFV	Kanalverbinder flach	Female
1	UEBF	3box Mauerkasten	Female
2	EFS750	Flachkanal mit Steg 750mm	Male

Stückliste auf Richtigkeit prüfen. Dichtungen im Lieferumfang enthalten. Optisch nicht dargestellt.

Der Einbauvorschlag muss vom Handelspartner überprüft werden. Sockelfüße beachten. Tiefenangaben beziehen sich auf Vorderkante Front. Der
Erhalt einer Planung berechtigt nicht automatisch die Produkte auch zu beziehen. Nur für die Zubereitung von Speisen in privaten Haushalten bestimmt.

+49 (0) 80 35 98 40 - 140
planung@bora.com

MUSTERPLANUNG
PLANUNGSNUMMER **MP_5101**
BENENNUNG **CKA2_AR_Abluft_Zeile_600_Sockel_ULS_USDF_links**
LAYOUT **Top**

GEZEICHNET 2022

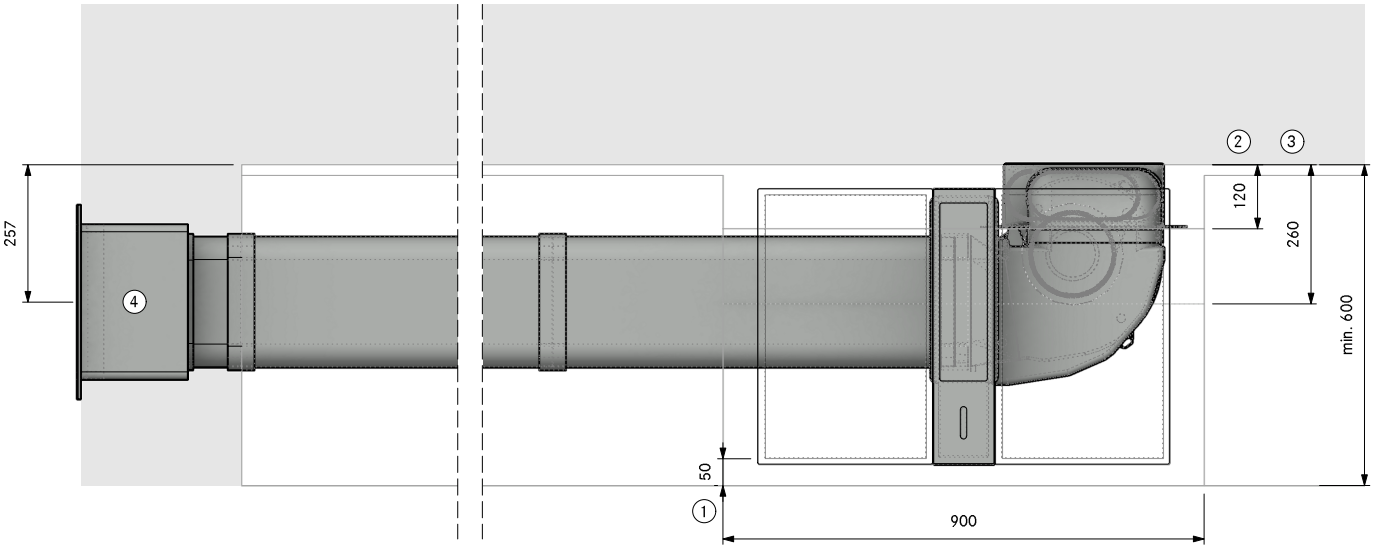

1. Mind. 50mm bis Beginn Ausschnitt. Dieses Maß ist eine Empfehlung. Für das verbindliche Maß wenden Sie sich an Ihren Arbeitsplattenhersteller.

2. Platzbedarf für Technik

3. Unterster Auszug muss gekürzt werden

4. Mauerdurchbruch 310 x 155mm Ab Unterkante Durchbruch bis Mitte Kanal 71mm. Muss witterungsunabhängig gerade ausblasen

Der Einbauvorschlag muss vom Handelspartner überprüft werden. Sockelfüße beachten. Tiefenangaben beziehen sich auf Vorderkante Front. Der Erhalt einer Planung berechtigt nicht automatisch die Produkte auch zu beziehen. Nur für die Zubereitung von Speisen in privaten Haushalten bestimmt.

+49 (0) 80 35 98 40 - 140
planung@bora.com

MUSTERPLANUNG
PLANUNGSNUMMER **MP_5101**
BENENNUNG **CKA2_AR_Abluft_Zeile_600_Sockel_ULS_USDF_links**
LAYOUT **Side**

GEZEICHNET 2022

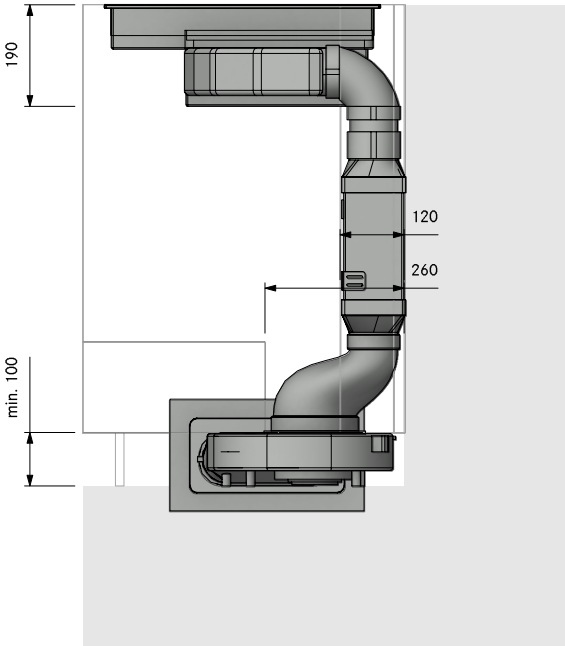

Der Einbauvorschlag muss vom Handelspartner überprüft werden. Sockelfüße beachten. Tiefenangaben beziehen sich auf Vorderkante Front. Der
Erhalt einer Planung berechtigt nicht automatisch die Produkte auch zu beziehen. Nur für die Zubereitung von Speisen in privaten Haushalten bestimmt.

+49 (0) 80 35 98 40 - 140
planung@bora.com

MUSTERPLANUNG
PLANUNGSNUMMER **MP_5101**
BENENNUNG **CKA2_AR_Abluft_Zeile_600_Sockel_ULS_USDF_links**

GEZEICHNET 2022

LAYOUT **Front**

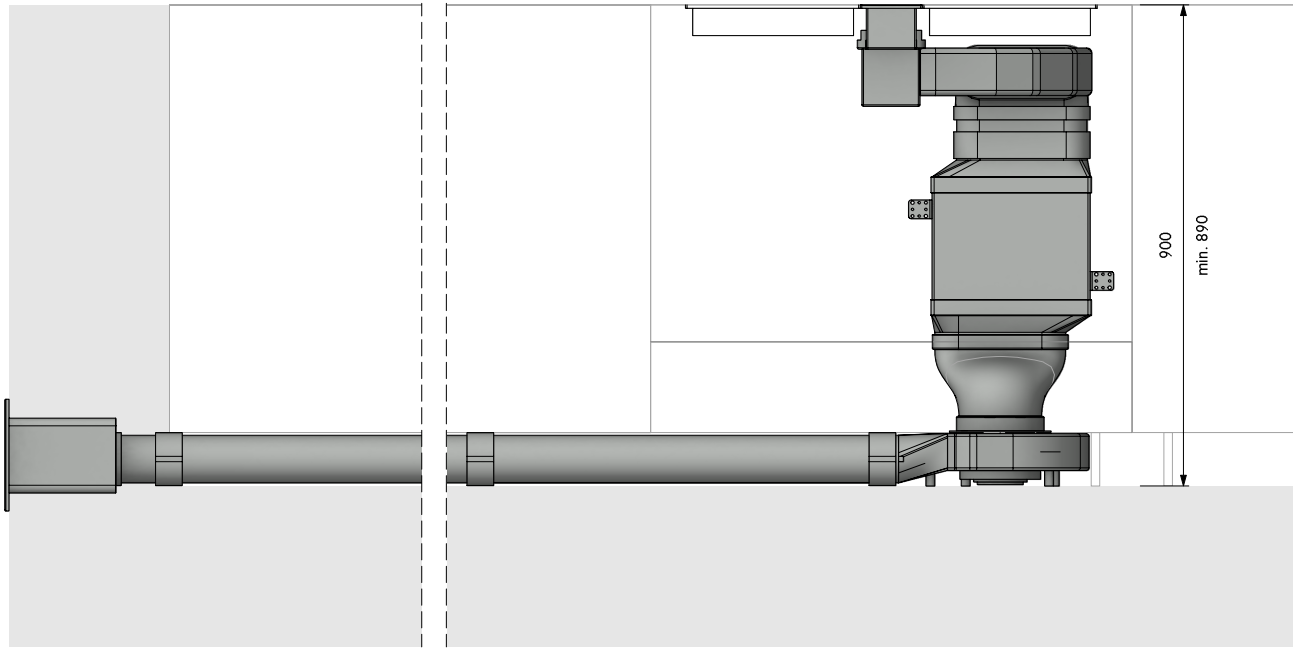

Der Einbauvorschlag muss vom Handelspartner überprüft werden. Sockelfüße beachten. Tiefenangaben beziehen sich auf Vorderkante Front. Der Erhalt einer Planung berechtigt nicht automatisch die Produkte auch zu beziehen. Nur für die Zubereitung von Speisen in privaten Haushalten bestimmt.

+49 (0) 80 35 98 40 - 140
planung@bora.com

MUSTERPLANUNG
PLANUNGSNUMMER **MP_5102**
BENENNUNG **CKA2_AR_Abluft_Zeile_600_Sockel_ULS_USDF_links_hinten**

GEZEICHNET 2022

LAYOUT **3D**

Menge	Artikel BORA		Index
1	CKASE2	Classic 2.0 Set Kochfeldabzugssystem	Male
	Artikel BORA Ecotube		
1	EFBH90	Bogen 90° flach horizontal	Female
1	EFV	Kanalverbinder flach	Female
1	UEBF	3box Mauerkasten	Female
1	EFS750	Flachkanal mit Steg 750mm	Male
Auf Richtigkeit prüfen. Dichtungen im Lieferumfang enthalten. Optisch nicht dargestellt.			

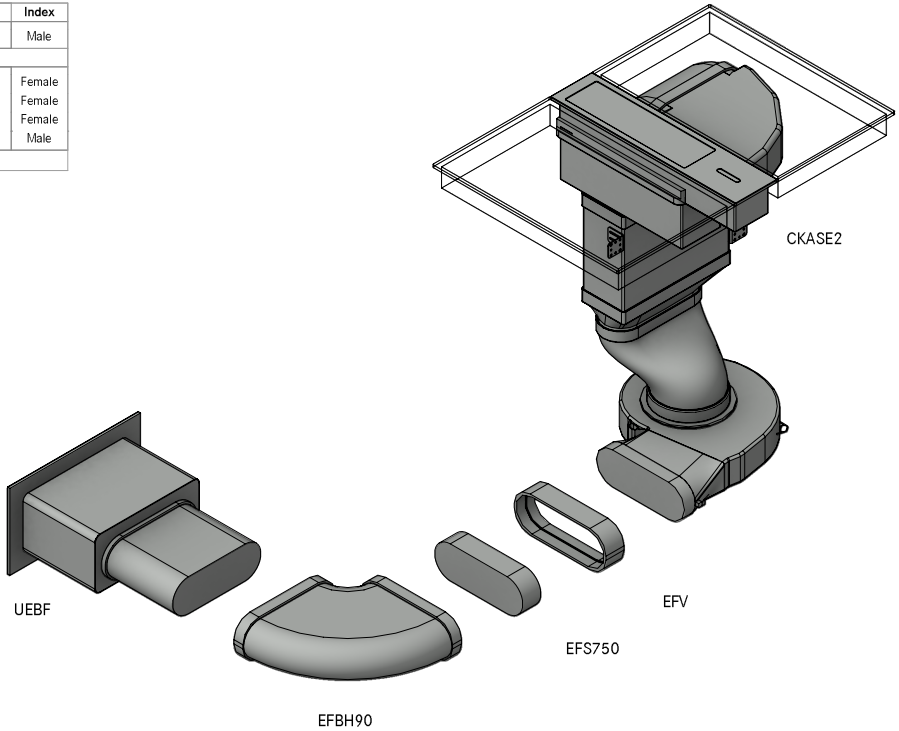

+49 (0) 80 35 98 40 - 140
planung@bora.com

MUSTERPLANUNG
PLANUNGSNUMMER **MP_5102**
BENENNUNG **CKA2_AR_Abluft_Zeile_600_Sockel_ULS_USDF_links_hinten**
LAYOUT **Top**

GEZEICHNET 2022

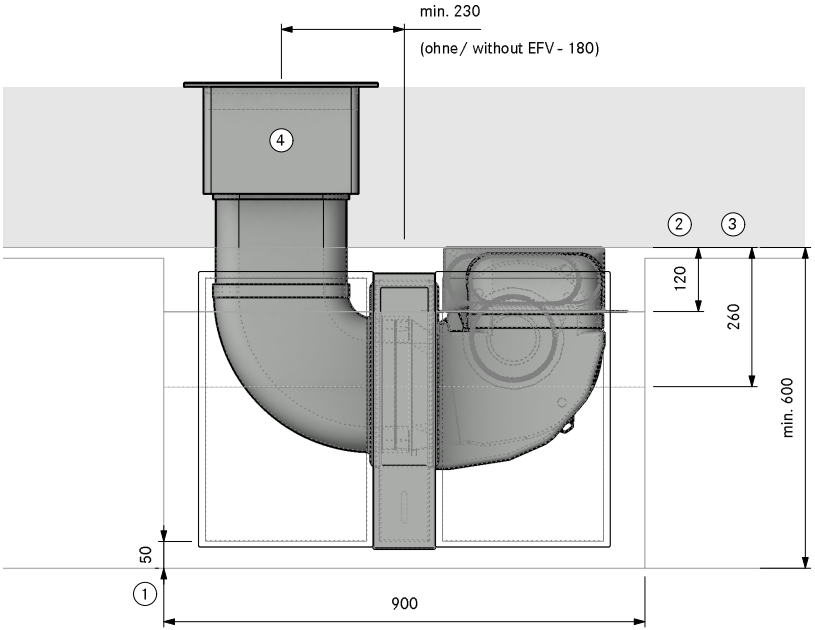

1. Mind. 50mm bis Beginn Ausschnitt. Dieses Maß ist eine Empfehlung. Für das verbindliche Maß wenden Sie sich an Ihren Arbeitsplattenhersteller.
2. Platzbedarf für Technik
3. Unterster Auszug muss gekürzt werden
4. Mauerdurchbruch 310 x 155mm Ab Unterkante Durchbruch bis Mitte Kanal 71mm. Muss witterungsunabhängig gerade ausblasen

Der Einbauvorschlag muss vom Handelspartner überprüft werden. Sockelfüße beachten. Tiefenangaben beziehen sich auf Vorderkante Front. Der Erhalt einer Planung berechtigt nicht automatisch die Produkte auch zu beziehen. Nur für die Zubereitung von Speisen in privaten Haushalten bestimmt.

+49 (0) 80 35 98 40 - 140
planung@bora.com

MUSTERPLANUNG
PLANUNGSNUMMER **MP_5102**
BENENNUNG **CKA2_AR_Abluft_Zeile_600_Sockel_ULS_USDF_links_hinten**

GEZEICHNET 2022

LAYOUT **Side**

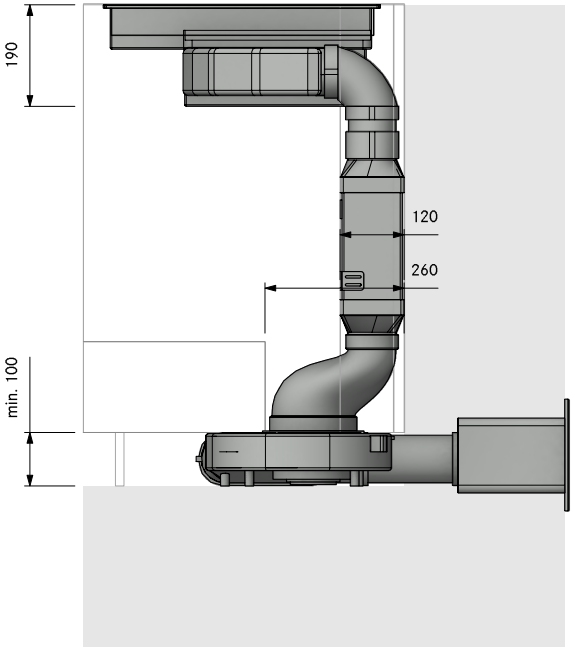

Der Einbauvorschlag muss vom Handelspartner überprüft werden. Sockelfüße beachten. Tiefenangaben beziehen sich auf Vorderkante Front. Der
Erhalt einer Planung berechtigt nicht automatisch die Produkte auch zu beziehen. Nur für die Zubereitung von Speisen in privaten Haushalten bestimmt.

+49 (0) 80 35 98 40 - 140
planung@bora.com

MUSTERPLANUNG
PLANUNGSNUMMER **MP_5102**
BENENNUNG **CKA2_AR_Abluft_Zeile_600_Sockel_ULS_USDF_links_hinten**

GEZEICHNET 2022

LAYOUT **Front**

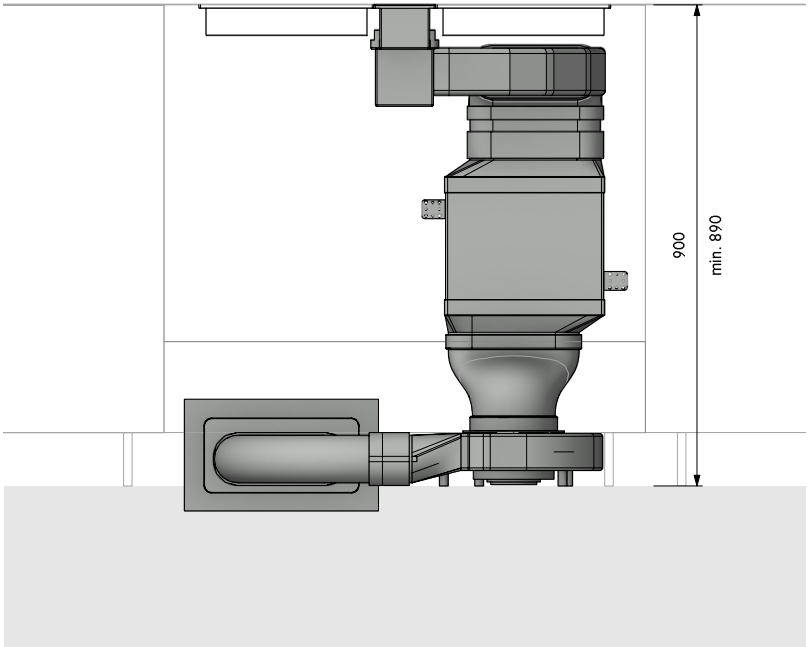

Der Einbauvorschlag muss vom Handelspartner überprüft werden. Sockelfüße beachten. Tiefenangaben beziehen sich auf Vorderkante Front. Der
Erhalt einer Planung berechtigt nicht automatisch die Produkte auch zu beziehen. Nur für die Zubereitung von Speisen in privaten Haushalten bestimmt.

+49 (0) 80 35 98 40 - 140
planung@bora.com

MUSTERPLANUNG
PLANUNGSNUMMER **MP_5103**
BENENNUNG **CKA2_AR_Abluft_Zeile_650_Sockel_ULS_USDF_hinten**

GEZEICHNET 2022

LAYOUT **3D**

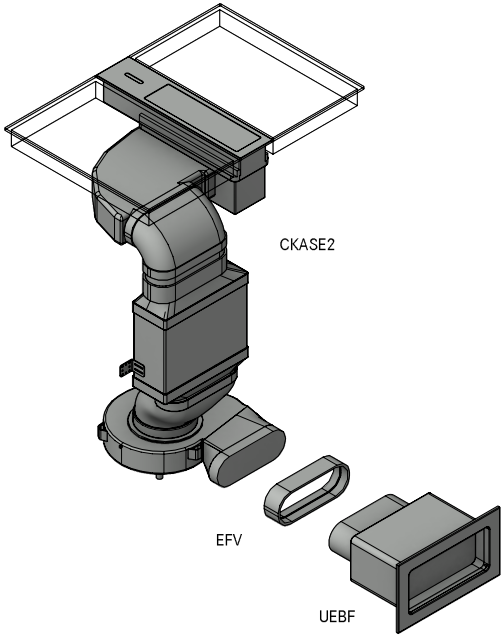

Menge	Artikel BORA		Index
1	CKASE2	Classic 2.0 Set Kochfeldabzugssystem	Male
	Artikel BORA Ecotube		
1	EFV	Kanalverbinder flach	Female
1	UEBF	3box Mauerkasten	Female
Auf Richtigkeit prüfen. Dichtungen im Lieferumfang enthalten. Optisch nicht dargestellt.			

Der Einbauvorschlag muss vom Handelspartner überprüft werden. Sockelfüße beachten. Tiefenangaben beziehen sich auf Vorderkante Front. Der
Erhalt einer Planung berechtigt nicht automatisch die Produkte auch zu beziehen. Nur für die Zubereitung von Speisen in privaten Haushalten bestimmt.

+49 (0) 80 35 98 40 - 140
planung@bora.com

MUSTERPLANUNG
PLANUNGSNUMMER **MP_5103**
BENENNUNG **CKA2_AR_Abluft_Zeile_650_Sockel_ULS_USDF_hinten**
LAYOUT **Top**

GEZEICHNET 2022

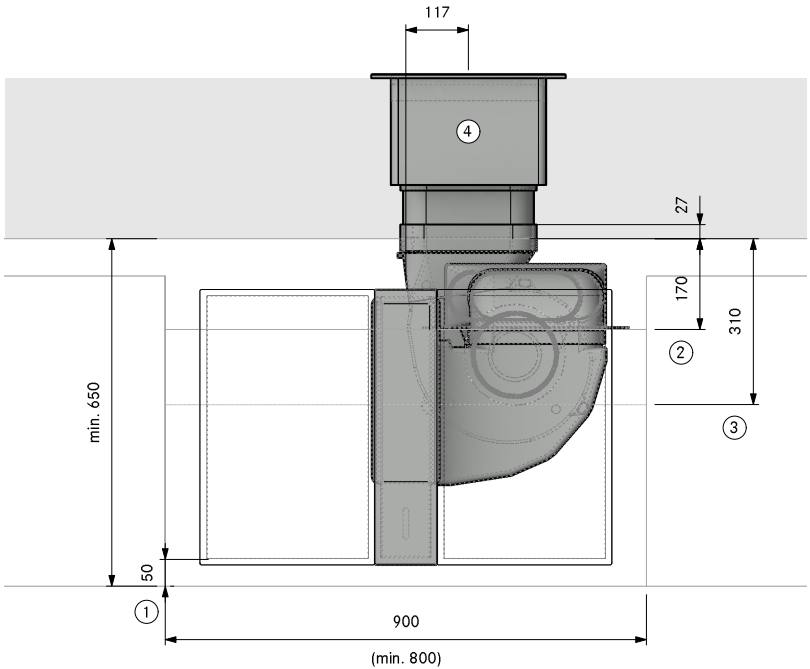

1. Mind. 50mm bis Beginn Ausschnitt. Dieses Maß ist eine Empfehlung. Für das verbindliche Maß wenden Sie sich an Ihren Arbeitsplattenhersteller.
2. Platzbedarf für Technik
3. Unterster Auszug muss gekürzt werden
4. Mauerdurchbruch 310 x 155mm Ab Unterkante Durchbruch bis Mitte Kanal 71mm. Muss witterungsunabhängig gerade ausblasen

Der Einbauvorschlag muss vom Handelspartner überprüft werden. Sockelfüße beachten. Tiefenangaben beziehen sich auf Vorderkante Front. Der Erhalt einer Planung berechtigt nicht automatisch die Produkte auch zu beziehen. Nur für die Zubereitung von Speisen in privaten Haushalten bestimmt.

+49 (0) 80 35 98 40 - 140
planung@bora.com

MUSTERPLANUNG
PLANUNGSNUMMER **MP_5103**
BENENNUNG **CKA2_AR_Abluft_Zeile_650_Sockel_ULS_USDF_hinten**

GEZEICHNET 2022

LAYOUT **Side**

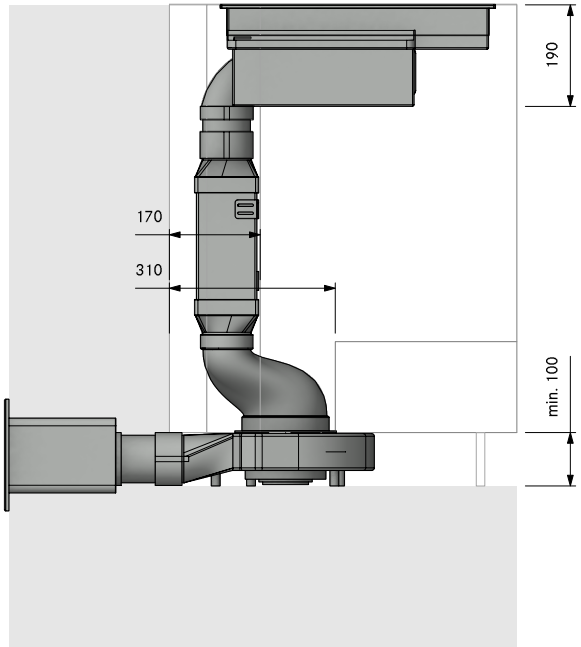

Der Einbauvorschlag muss vom Handelspartner überprüft werden. Sockelfüße beachten. Tiefenangaben beziehen sich auf Vorderkante Front. Der
Erhalt einer Planung berechtigt nicht automatisch die Produkte auch zu beziehen. Nur für die Zubereitung von Speisen in privaten Haushalten bestimmt.

+49 (0) 80 35 98 40 - 140
planung@bora.com

MUSTERPLANUNG
PLANUNGSNUMMER **MP_5103**
BENENNUNG **CKA2_AR_Abluft_Zeile_650_Sockel_ULS_USDF_hinten**

GEZEICHNET 2022

LAYOUT **Front**

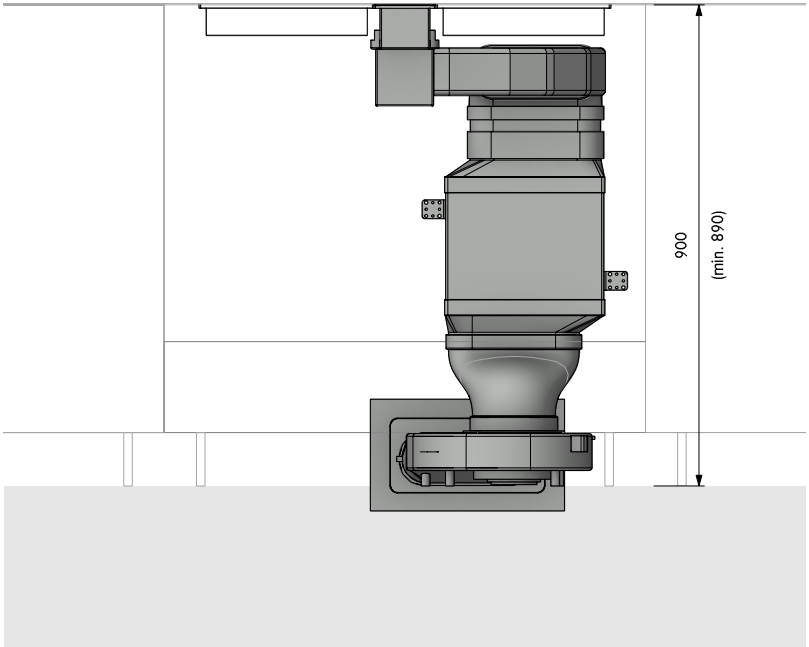

Der Einbauvorschlag muss vom Handelspartner überprüft werden. Sockelfüße beachten. Tiefenangaben beziehen sich auf Vorderkante Front. Der
Erhalt einer Planung berechtigt nicht automatisch die Produkte auch zu beziehen. Nur für die Zubereitung von Speisen in privaten Haushalten bestimmt.

+49 (0) 80 35 98 40 - 140
planung@bora.com

MUSTERPLANUNG
PLANUNGSNUMMER **MP_5104**
BENENNUNG **2CKA2_AR_Abluft_Zeile_650_Sockel_ULS_USDF_hinten**

GEZEICHNET 2022

LAYOUT **3D**

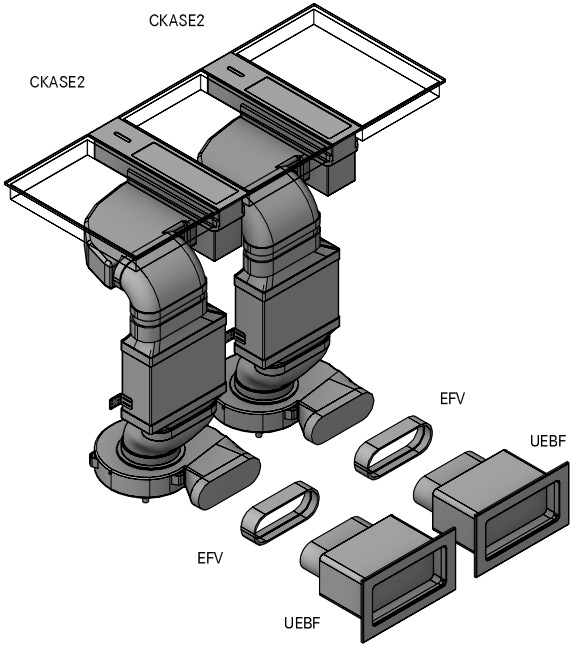

Menge	Artikel BORA		Index
2	CKASE2	Classic 2.0 Set Kochfeldabzugssystem	Male
	Artikel BORA Ecotube		
2	EFV	Kanalverbinder flach	Female
2	UEBF	3box Mauerkasten	Female
Auf Richtigkeit prüfen. Dichtungen im Lieferumfang enthalten. Optisch nicht dargestellt.			

Der Einbauvorschlag muss vom Handelspartner überprüft werden. Sockelfüße beachten. Tiefenangaben beziehen sich auf Vorderkante Front. Der
Erhalt einer Planung berechtigt nicht automatisch die Produkte auch zu beziehen. Nur für die Zubereitung von Speisen in privaten Haushalten bestimmt.

+49 (0) 80 35 98 40 - 140
planung@bora.com

MUSTERPLANUNG
PLANUNGSNUMMER **MP_5104**
BENENNUNG **2CKA2_AR_Abluft_Zeile_650_Sockel_ULS_USDF_hinten**
LAYOUT **Top**

GEZEICHNET 2022

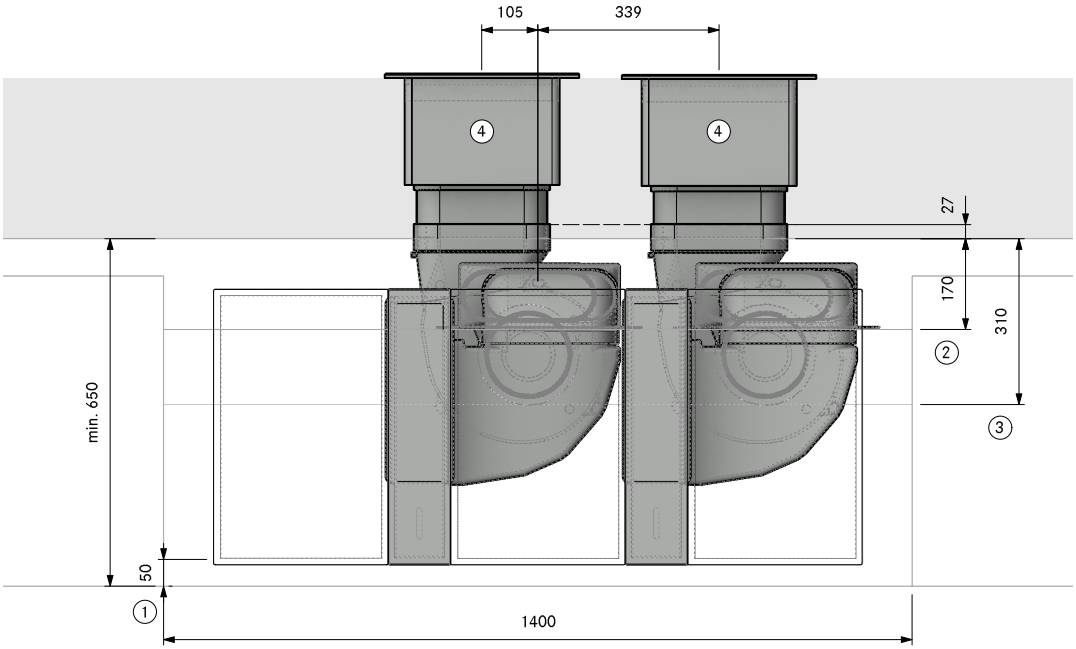

1. Mind. 50mm bis Beginn Ausschnitt. Dieses Maß ist eine Empfehlung. Für das verbindliche Maß wenden Sie sich an Ihren Arbeitsplattenhersteller.
2. Platzbedarf für Technik
3. Unterster Auszug muss gekürzt werden
4. Mauerdurchbruch 310 x 155mm Ab Unterkante Durchbruch bis Mitte Kanal 71mm. Muss witterungsunabhängig gerade ausblasen

Der Einbauvorschlag muss vom Handelspartner überprüft werden. Sockelfüße beachten. Tiefenangaben beziehen sich auf Vorderkante Front. Der Erhalt einer Planung berechtigt nicht automatisch die Produkte auch zu beziehen. Nur für die Zubereitung von Speisen in privaten Haushalten bestimmt.

+49 (0) 80 35 98 40 - 140
planung@bora.com

MUSTERPLANUNG
PLANUNGSNUMMER **MP_5104**
BENENNUNG **2CKA2_AR_Abluft_Zeile_650_Sockel_ULS_USDF_hinten**
LAYOUT **Side**

GEZEICHNET 2022

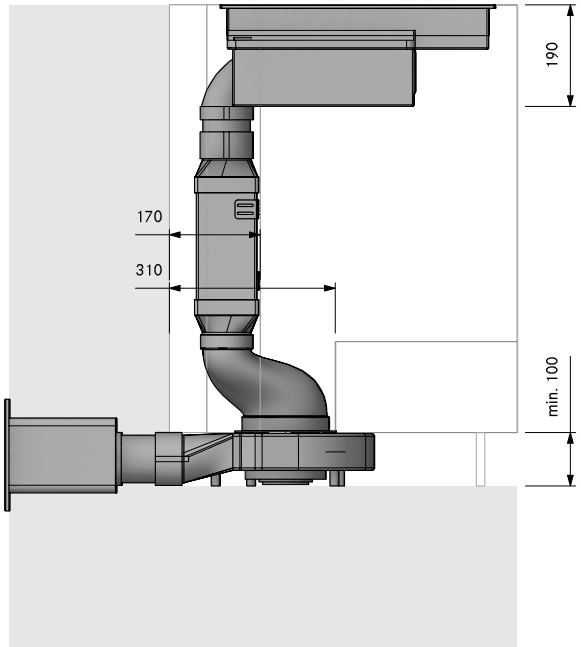

Der Einbauvorschlag muss vom Handelspartner überprüft werden. Sockelfüße beachten. Tiefenangaben beziehen sich auf Vorderkante Front. Der Erhalt einer Planung berechtigt nicht automatisch die Produkte auch zu beziehen. Nur für die Zubereitung von Speisen in privaten Haushalten bestimmt.

+49 (0) 80 35 98 40 - 140
planung@bora.com

MUSTERPLANUNG
PLANUNGSNUMMER **MP_5104**
BENENNUNG **2CKA2_AR_Abluft_Zeile_650_Sockel_ULS_USDF_hinten**
LAYOUT **Front**

GEZEICHNET 2022

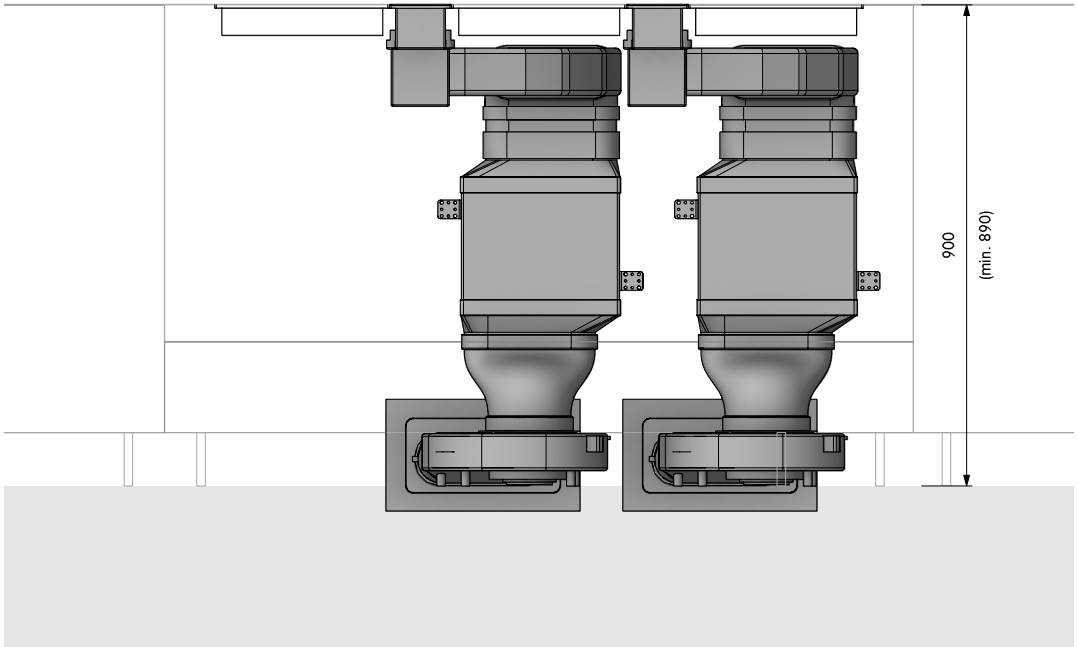

Der Einbauvorschlag muss vom Handelspartner überprüft werden. Sockelfüße beachten. Tiefenangaben beziehen sich auf Vorderkante Front. Der
Erhalt einer Planung berechtigt nicht automatisch die Produkte auch zu beziehen. Nur für die Zubereitung von Speisen in privaten Haushalten bestimmt.

+49 (0) 80 35 98 40 - 140
planung@bora.com

MUSTERPLANUNG
PLANUNGSNUMMER **MP_5109**
BENENNUNG **CKA2_AR_Abluft_Zeile_630_Sockel_ULS_USDF_rechts_15Grad**

GEZEICHNET 2022

LAYOUT **3D**

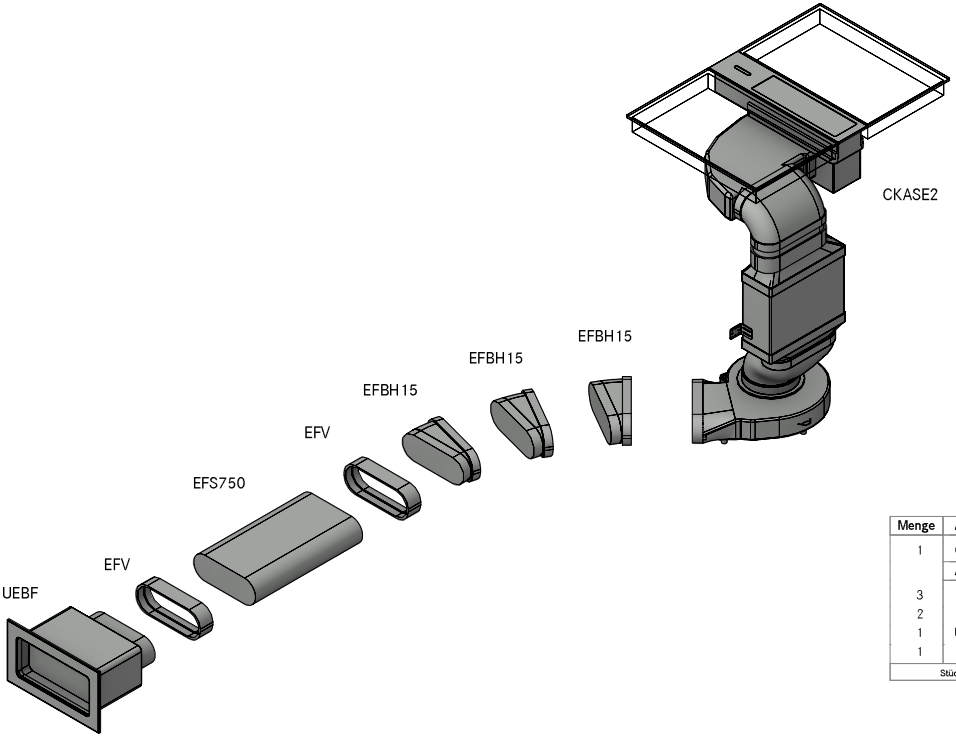

Menge	Artikel BORA		Index
1	CKASE2	Classic 2.0 Set Kochfeldabzugssystem	Male
	Artikel BORA Ecotube		
3	EFBH15	Bogen 15° flach horizontal	Divers
2	EFV	Kanalverbinder flach	Female
1	UEBF	3box Mauerkasten	Female
1	EFS750	Flachkanal mit Steg 750mm	Male

Stückliste auf Richtigkeit prüfen. Dichtungen im Lieferumfang enthalten. Optisch nicht dargestellt.

Der Einbauvorschlag muss vom Handelspartner überprüft werden. Sockelfüße beachten. Tiefenangaben beziehen sich auf Vorderkante Front. Der
Erhalt einer Planung berechtigt nicht automatisch die Produkte auch zu beziehen. Nur für die Zubereitung von Speisen in privaten Haushalten bestimmt.

+49 (0) 80 35 98 40 - 140
planung@bora.com

MUSTERPLANUNG
PLANUNGSNUMMER **MP_5109**
BENENNUNG **CKA2_AR_Abluft_Zeile_630_Sockel_ULS_USDF_rechts_15Grad**
LAYOUT **Top**

GEZEICHNET 2022

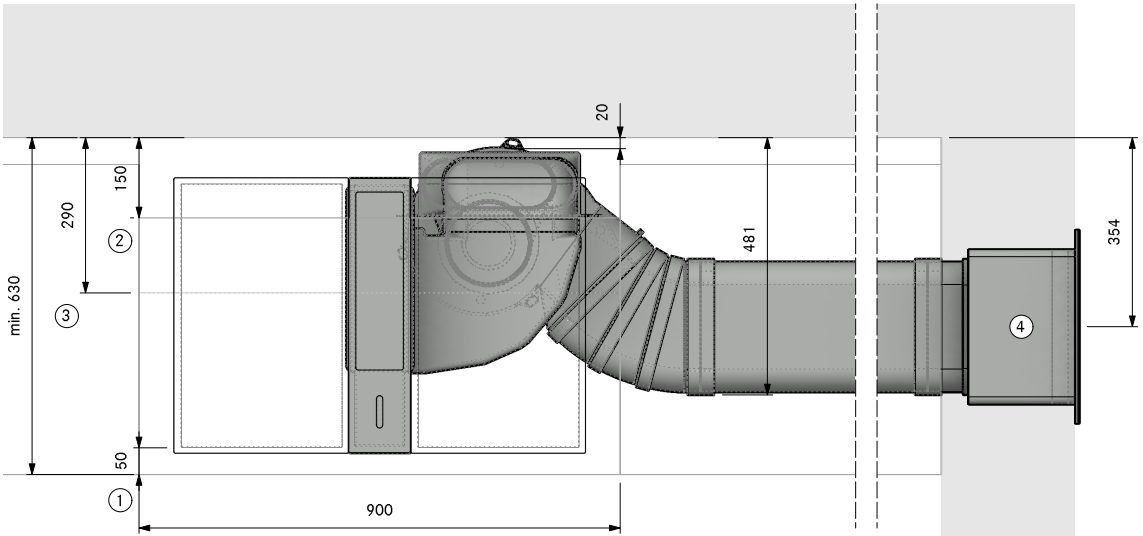

1. Mind. 50mm bis Beginn Ausschnitt. Dieses Maß ist eine Empfehlung. Für das verbindliche Maß wenden Sie sich an Ihren Arbeitsplattenhersteller.
2. Platzbedarf für Technik
3. Unterster Auszug muss gekürzt werden
4. Mauerdurchbruch 310 x 155mm Ab Unterkante Durchbruch bis Mitte Kanal 71mm. Muss witterungsunabhängig gerade ausblasen

Der Einbauvorschlag muss vom Handelspartner überprüft werden. Sockelfüße beachten. Tiefenangaben beziehen sich auf Vorderkante Front. Der
Erhalt einer Planung berechtigt nicht automatisch die Produkte auch zu beziehen. Nur für die Zubereitung von Speisen in privaten Haushalten bestimmt.

+49 (0) 80 35 98 40 - 140
planung@bora.com

MUSTERPLANUNG
PLANUNGSNUMMER **MP_5109**
BENENNUNG **CKA2_AR_Abluft_Zeile_630_Sockel_ULS_USDF_rechts_15Grad**

GEZEICHNET 2022

LAYOUT **Side**

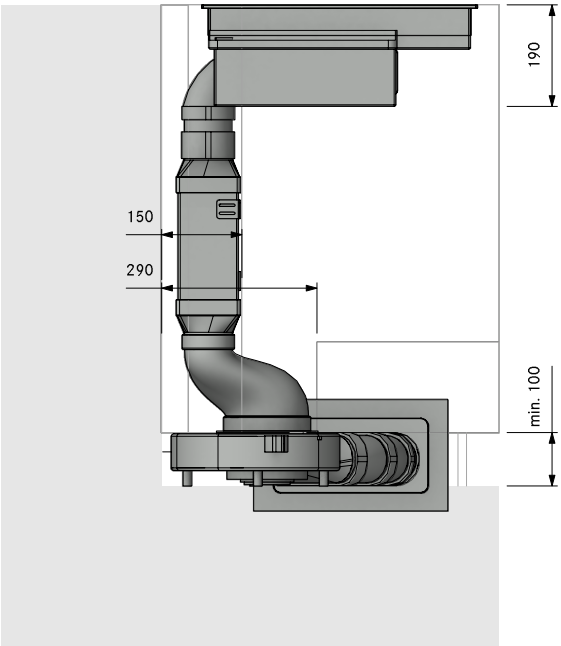

Der Einbauvorschlag muss vom Handelspartner überprüft werden. Sockelfüße beachten. Tiefenangaben beziehen sich auf Vorderkante Front. Der
Erhalt einer Planung berechtigt nicht automatisch die Produkte auch zu beziehen. Nur für die Zubereitung von Speisen in privaten Haushalten bestimmt.

+49 (0) 80 35 98 40 - 140
planung@bora.com

MUSTERPLANUNG
PLANUNGSNUMMER **MP_5109**
BENENNUNG **CKA2_AR_Abluft_Zeile_630_Sockel_ULS_USDF_rechts_15Grad**

GEZEICHNET 2022

LAYOUT **Front**

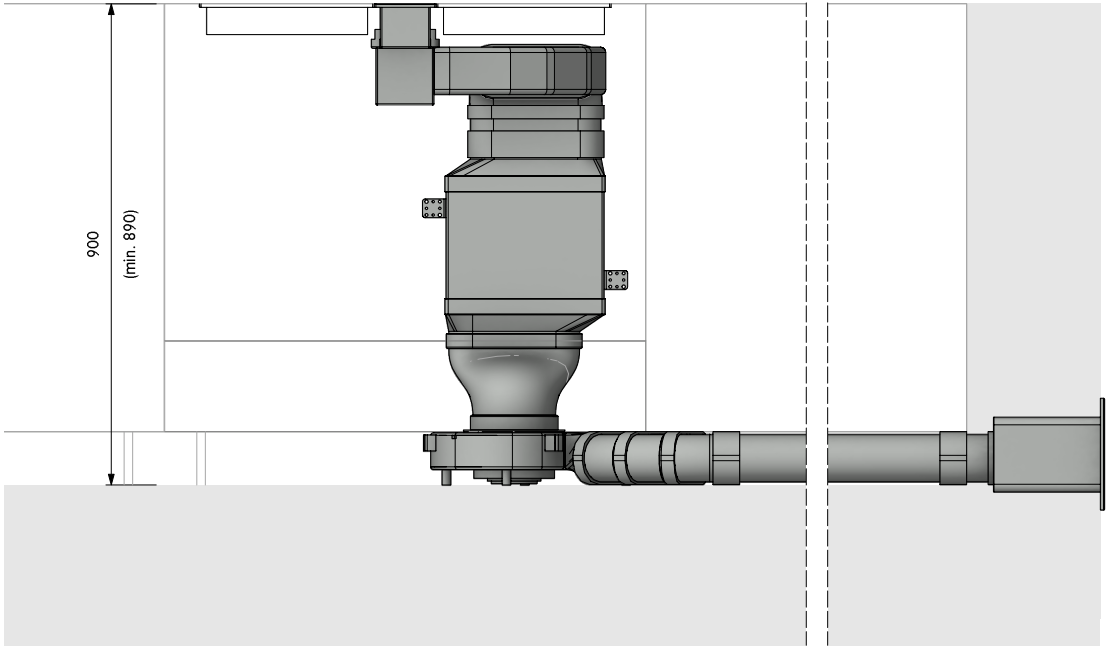

Der Einbauvorschlag muss vom Handelspartner überprüft werden. Sockelfüße beachten. Tiefenangaben beziehen sich auf Vorderkante Front. Der Erhalt einer Planung berechtigt nicht automatisch die Produkte auch zu beziehen. Nur für die Zubereitung von Speisen in privaten Haushalten bestimmt.

+49 (0) 80 35 98 40 - 140
planung@bora.com

MUSTERPLANUNG
PLANUNGSNUMMER **MP_5122**
BENENNUNG **CKA2_AL_Abluft_Zeile_600_Sockel_ULS_USDF_links**

GEZEICHNET 2022

LAYOUT **3D**

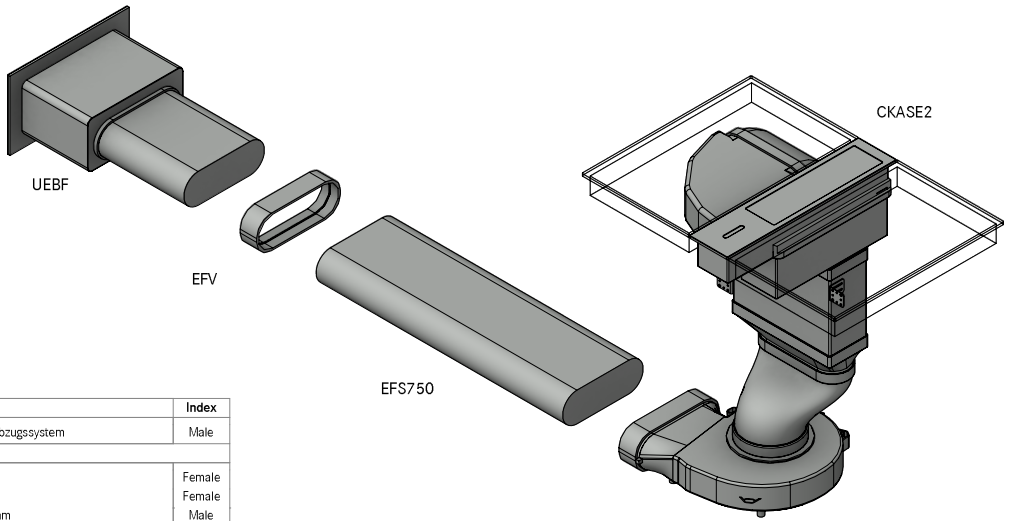

Menge	Artikel BORA		Index
1	CKASE2	Classic 2.0 Set Kochfeldabzugssystem	Male
	Artikel BORA Ecotube		
1	EFV	Kanalverbinder flach	Female
1	UEBF	3box Mauerkasten	Female
1	EFS750	Flachkanal mit Steg 750mm	Male

Stückliste auf Richtigkeit prüfen. Dichtungen im Lieferumfang enthalten. Optisch nicht dargestellt.

Der Einbauvorschlag muss vom Handelspartner überprüft werden. Sockelfüße beachten. Tiefenangaben beziehen sich auf Vorderkante Front. Der
Erhalt einer Planung berechtigt nicht automatisch die Produkte auch zu beziehen. Nur für die Zubereitung von Speisen in privaten Haushalten bestimmt.

+49 (0) 80 35 98 40 - 140
planung@bora.com

MUSTERPLANUNG
PLANUNGSNUMMER **MP_5122**
BENENNUNG **CKA2_AL_Abluft_Zeile_600_Sockel_ULS_USDF_links**

GEZEICHNET 2022

LAYOUT **Top**

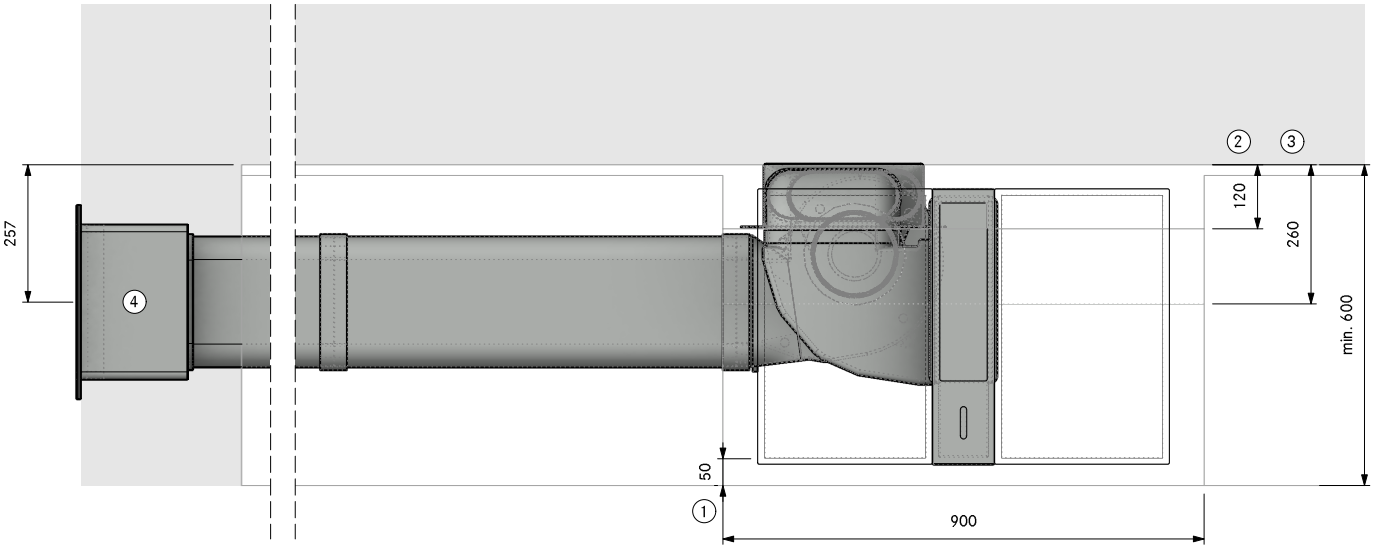

1. Mind. 50mm bis Beginn Ausschnitt. Dieses Maß ist eine Empfehlung. Für das verbindliche Maß wenden Sie sich an Ihren Arbeitsplattenhersteller.

2. Platzbedarf für Technik

3. Unterster Auszug muss gekürzt werden

4. Mauerdurchbruch 310 x 155mm Ab Unterkante Durchbruch bis Mitte Kanal 71mm. Muss witterungsunabhängig gerade ausblasen

Der Einbauvorschlag muss vom Handelspartner überprüft werden. Sockelfüße beachten. Tiefenangaben beziehen sich auf Vorderkante Front. Der Erhalt einer Planung berechtigt nicht automatisch die Produkte auch zu beziehen. Nur für die Zubereitung von Speisen in privaten Haushalten bestimmt.

+49 (0) 80 35 98 40 - 140
planung@bora.com

MUSTERPLANUNG
PLANUNGSNUMMER **MP_5122**
BENENNUNG **CKA2_AL_Abluft_Zeile_600_Sockel_ULS_USDF_links**

GEZEICHNET 2022

LAYOUT **Side**

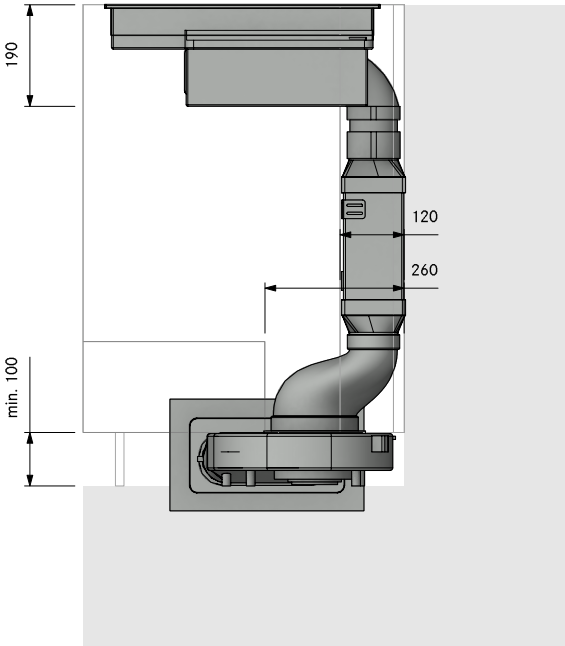

Der Einbauvorschlag muss vom Handelspartner überprüft werden. Sockelfüße beachten. Tiefenangaben beziehen sich auf Vorderkante Front. Der
Erhalt einer Planung berechtigt nicht automatisch die Produkte auch zu beziehen. Nur für die Zubereitung von Speisen in privaten Haushalten bestimmt.

+49 (0) 80 35 98 40 - 140
planung@bora.com

MUSTERPLANUNG
PLANUNGSNUMMER **MP_5122**
BENENNUNG **CKA2_AL_Abluft_Zeile_600_Sockel_ULS_USDF_links**

GEZEICHNET 2022

LAYOUT **Front**

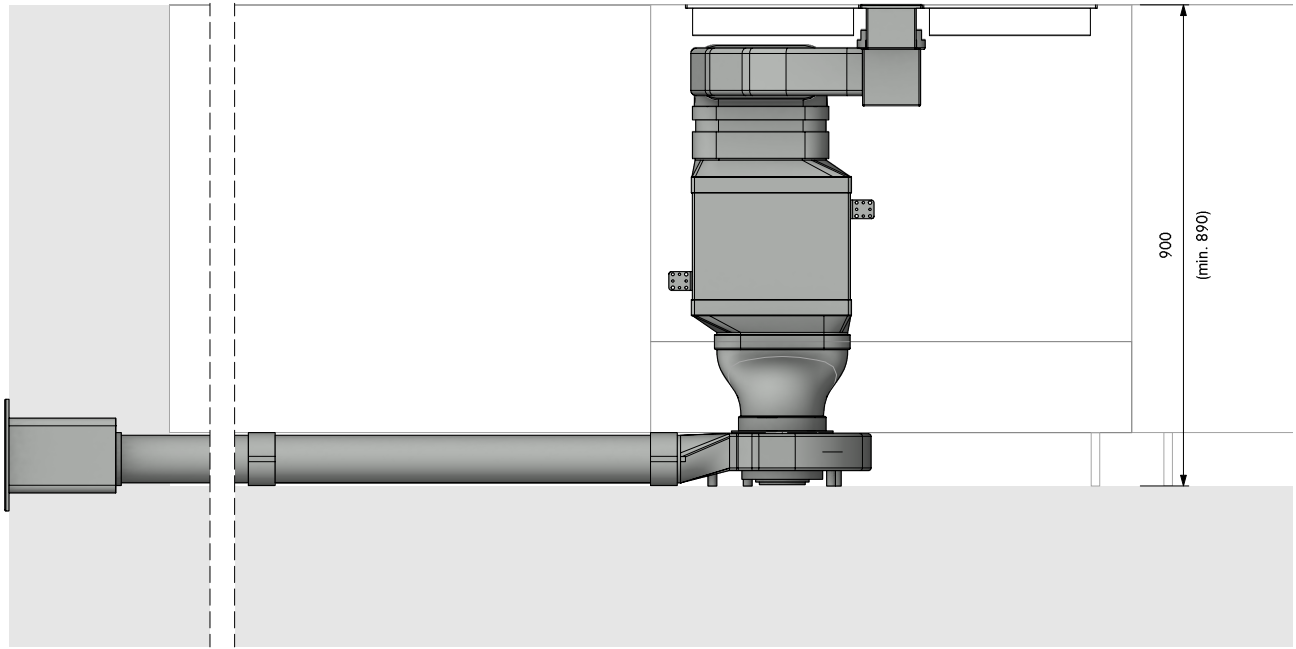

Der Einbauvorschlag muss vom Handelspartner überprüft werden. Sockelfüße beachten. Tiefenangaben beziehen sich auf Vorderkante Front. Der Erhalt einer Planung berechtigt nicht automatisch die Produkte auch zu beziehen. Nur für die Zubereitung von Speisen in privaten Haushalten bestimmt.

+49 (0) 80 35 98 40 - 140
planung@bora.com

MUSTERPLANUNG
PLANUNGSNUMMER **MP_5108**
BENENNUNG **CKA2_AR_Abluft_Zeile_600_Sockel_ULS_USDF_links_hinten_rund**

GEZEICHNET 2022

LAYOUT **3D**

Menge	Artikel BORA		Index
1	CKASE2	Classic 2.0 Set Kochfeldabzugssystem	Male
	Artikel BORA Ecotube		
2	EFBH15	Bogen 15° flach horizontal	Divers
1	EFBH90	Bogen 90° flach horizontal	Female
1	EFRG	Übergang flach rund gerade	Female
1	EFV	Kanalverbinder flach	Female
1	UEBR	3box Mauerkasten rund	Female
1	ER750	Rundkanal 750mm	Male
1	EFS750	Flachkanal mit Steg 750mm	Male

Auf Richtigkeit prüfen. Dichtungen im Lieferumfang enthalten. Optisch nicht dargestellt.

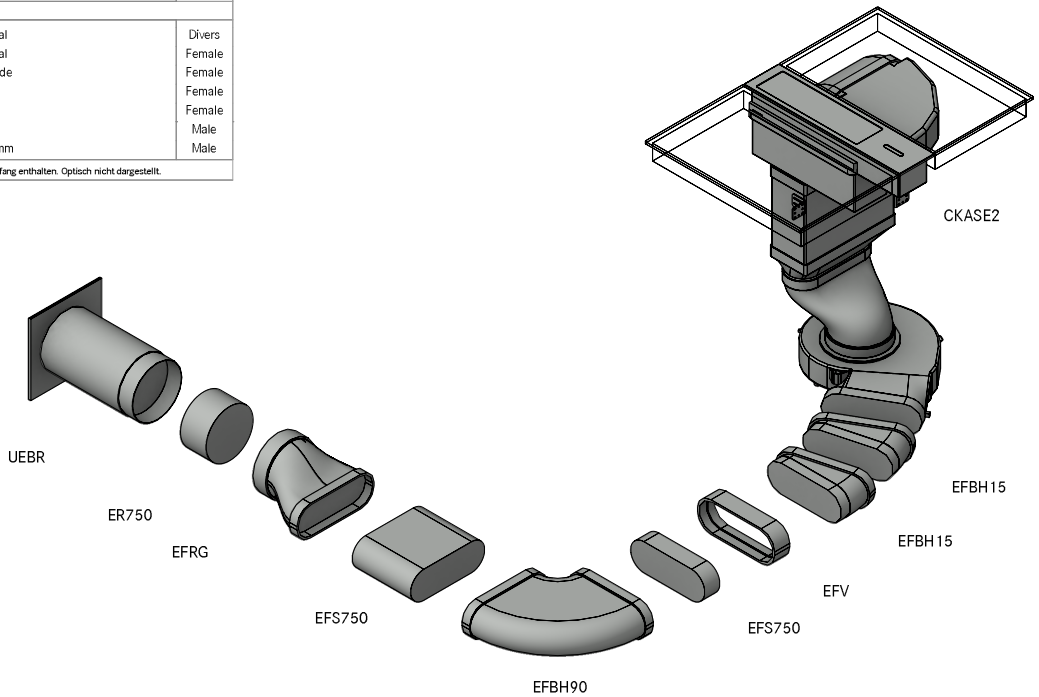

+49 (0) 80 35 98 40 - 140
planung@bora.com

MUSTERPLANUNG
PLANUNGSNUMMER **MP_5108**
BENENNUNG **CKA2_AR_Abluft_Zeile_600_Sockel_ULS_USDF_links_hinten_rund**
LAYOUT **Top**

GEZEICHNET 2022

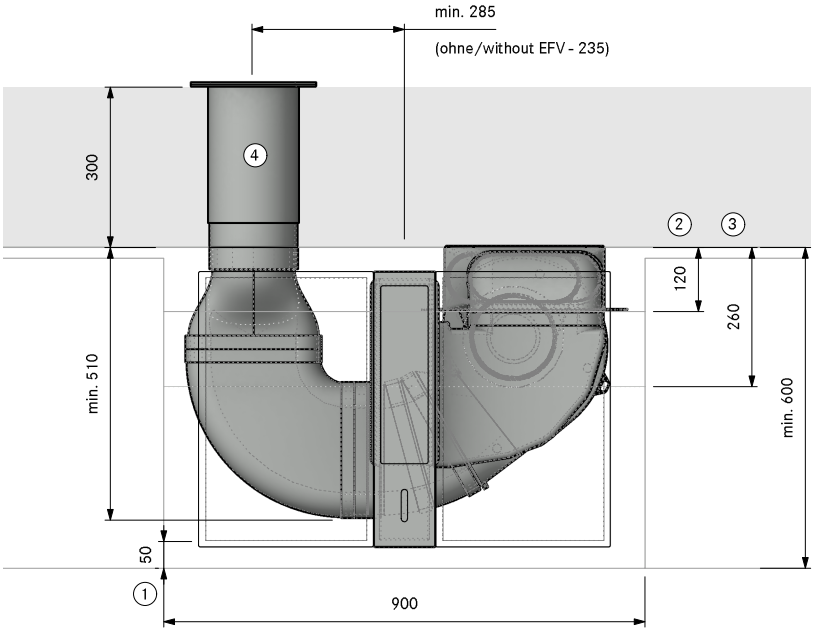

1. Mind. 50mm bis Beginn Ausschnitt. Dieses Maß ist eine Empfehlung. Für das verbindliche Maß wenden Sie sich an Ihren Arbeitsplattenhersteller.
2. Platzbedarf für Technik
3. Unterster Auszug muss gekürzt werden
4. Kernbohrung mind. Ø180mm. Muss witterungsunabhängig gerade ausblasen

Der Einbauvorschlag muss vom Handelspartner überprüft werden. Sockelfüße beachten. Tiefenangaben beziehen sich auf Vorderkante Front. Der Erhalt einer Planung berechtigt nicht automatisch die Produkte auch zu beziehen. Nur für die Zubereitung von Speisen in privaten Haushalten bestimmt.

+49 (0) 80 35 98 40 - 140
planung@bora.com

MUSTERPLANUNG
PLANUNGSNUMMER **MP_5108**
BENENNUNG **CKA2_AR_Abluft_Zeile_600_Sockel_ULS_USDF_links_hinten_rund**

GEZEICHNET 2022

LAYOUT **Side**

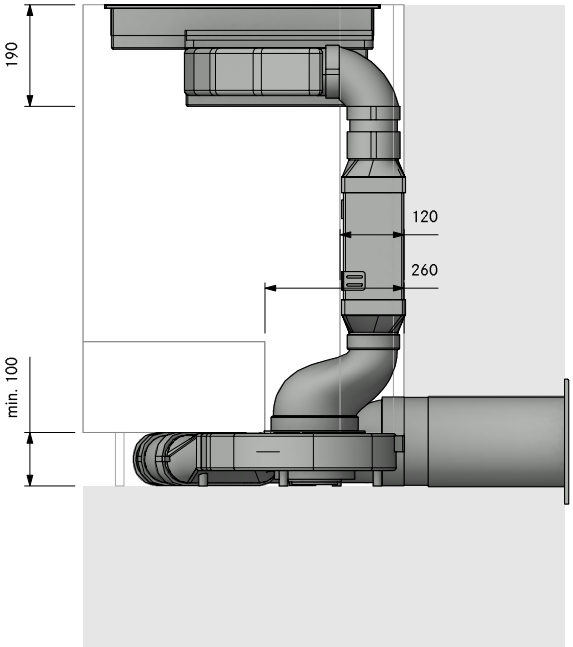

Der Einbauvorschlag muss vom Handelspartner überprüft werden. Sockelfüße beachten. Tiefenangaben beziehen sich auf Vorderkante Front. Der
Erhalt einer Planung berechtigt nicht automatisch die Produkte auch zu beziehen. Nur für die Zubereitung von Speisen in privaten Haushalten bestimmt.

+49 (0) 80 35 98 40 - 140
planung@bora.com

MUSTERPLANUNG
PLANUNGSNUMMER **MP_5108**
BENENNUNG **CKA2_AR_Abluft_Zeile_600_Sockel_ULS_USDF_links_hinten_rund**

GEZEICHNET 2022

LAYOUT **Front**

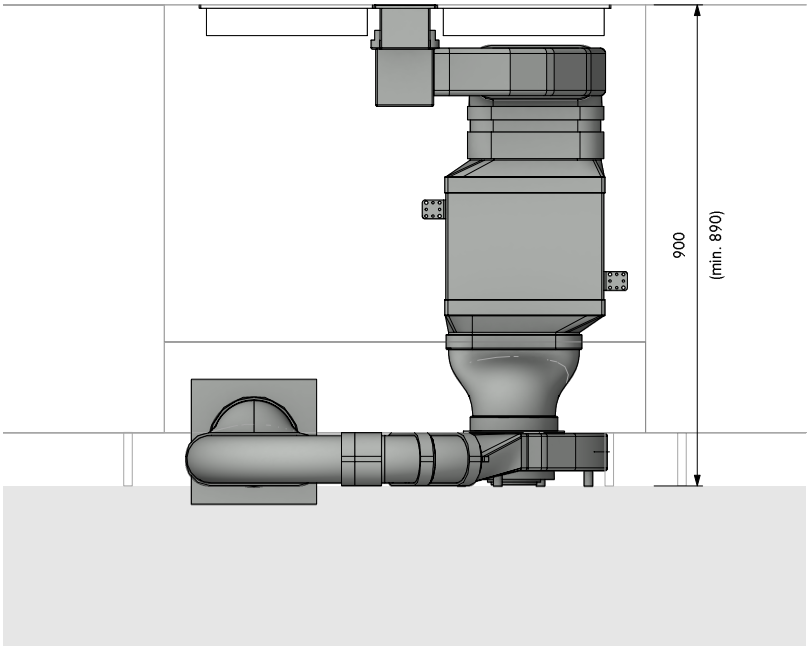

Der Einbauvorschlag muss vom Handelspartner überprüft werden. Sockelfüße beachten. Tiefenangaben beziehen sich auf Vorderkante Front. Der Erhalt einer Planung berechtigt nicht automatisch die Produkte auch zu beziehen. Nur für die Zubereitung von Speisen in privaten Haushalten bestimmt.

+49 (0) 80 35 98 40 - 140
planung@bora.com

MUSTERPLANUNG
PLANUNGSNUMMER **MP_5152**
BENENNUNG **CKA2_AR_Abluft_Halbinsel_Sockel_ULS_USDF_rechts**

GEZEICHNET 2022

LAYOUT **3D**

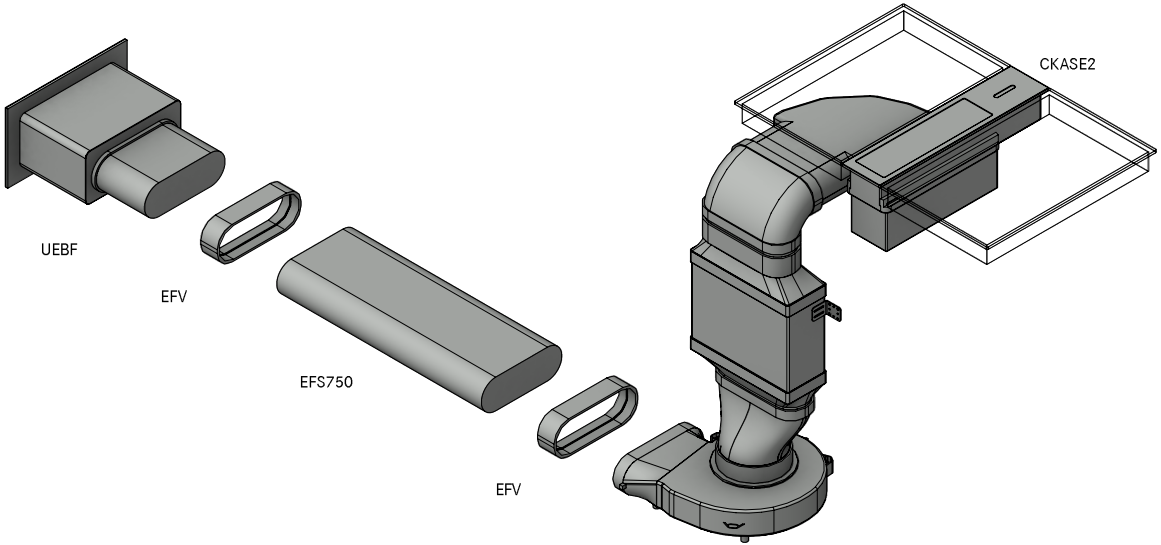

Menge	Artikel BORA		Index
1	CKASE2	Classic 2.0 Set Kochfeldabzugssystem	Male
	Artikel BORA Ecotube		
2	EFV	Kanalverbinder flach	Female
1	UEBF	3box Mauerkasten	Female
1	EFS750	Flachkanal mit Steg 750mm	Male
	Auf Richtigkeit prüfen. Dichtungen im Lieferumfang enthalten. Optisch nicht dargestellt.		

Der Einbauvorschlag muss vom Handelspartner überprüft werden. Sockelfüße beachten. Tiefenangaben beziehen sich auf Vorderkante Front. Der
Erhalt einer Planung berechtigt nicht automatisch die Produkte auch zu beziehen. Nur für die Zubereitung von Speisen in privaten Haushalten bestimmt.

+49 (0) 80 35 98 40 - 140
planung@bora.com

MUSTERPLANUNG
PLANUNGSNUMMER **MP_5152**
BENENNUNG **CKA2_AR_Abluft_Halbinsel_Sockel_ULS_USDF_rechts**
LAYOUT **Top**

GEZEICHNET 2022

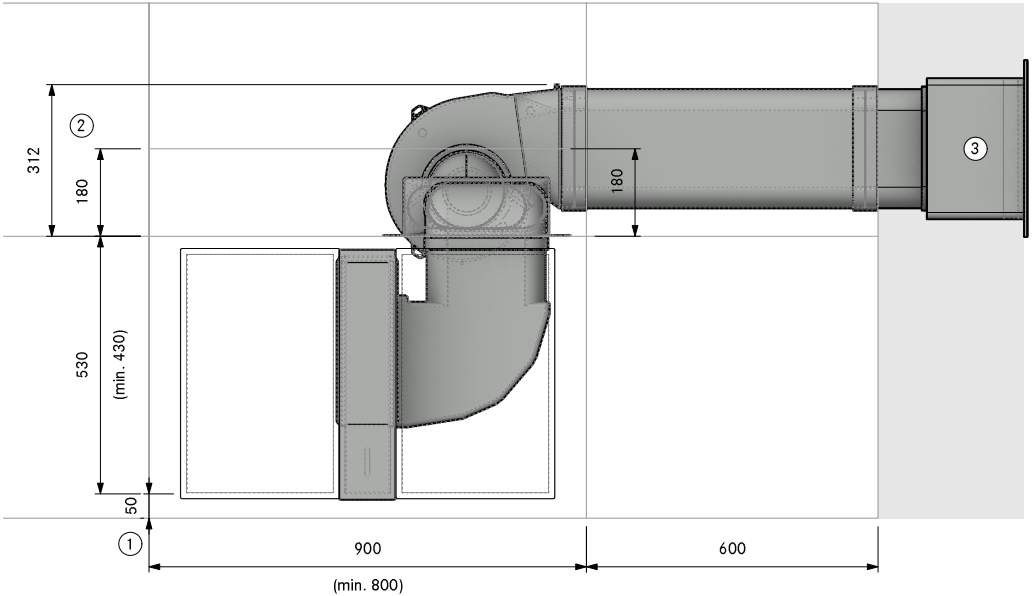

1. Mind. 50mm bis Beginn Ausschnitt. Dieses Maß ist eine Empfehlung. Für das verbindliche Maß wenden Sie sich an Ihren Arbeitsplattenhersteller.

2. Platzbedarf für Technik

3. Mauerdurchbruch 310 x 155mm
Ab Unterkante Durchbruch bis Mitte Kanal 71mm.
Muss witterungsunabhängig gerade ausblasen

Der Einbauvorschlag muss vom Handelspartner überprüft werden. Sockelfüße beachten. Tiefenangaben beziehen sich auf Vorderkante Front. Der Erhalt einer Planung berechtigt nicht automatisch die Produkte auch zu beziehen. Nur für die Zubereitung von Speisen in privaten Haushalten bestimmt.

+49 (0) 80 35 98 40 - 140
planung@bora.com

MUSTERPLANUNG
PLANUNGSNUMMER **MP_5152**
BENENNUNG **CKA2_AR_Abluft_Halbinsel_Sockel_ULS_USDF_rechts**

GEZEICHNET 2022

LAYOUT **Side**

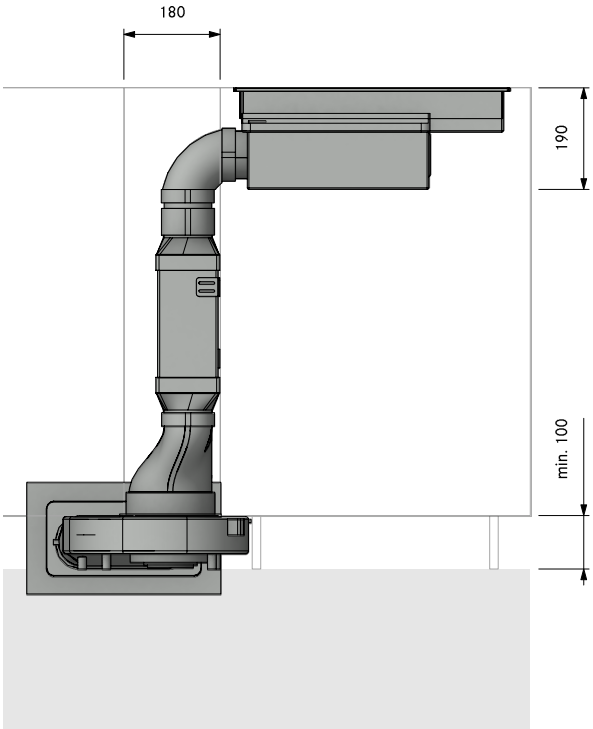

Der Einbauvorschlag muss vom Handelspartner überprüft werden. Sockelfüße beachten. Tiefenangaben beziehen sich auf Vorderkante Front. Der Erhalt einer Planung berechtigt nicht automatisch die Produkte auch zu beziehen. Nur für die Zubereitung von Speisen in privaten Haushalten bestimmt.

+49 (0) 80 35 98 40 - 140
planung@bora.com

MUSTERPLANUNG
PLANUNGSNUMMER **MP_5152**
BENENNUNG **CKA2_AR_Abluft_Halbinsel_Sockel_ULS_USDF_rechts**

GEZEICHNET 2022

LAYOUT **Front**

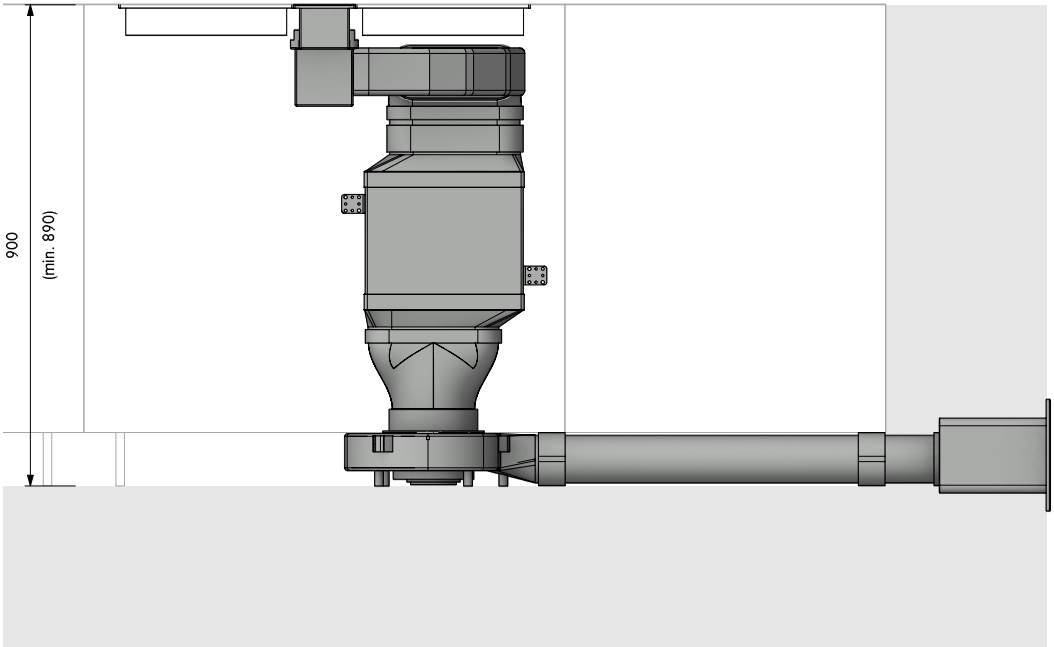

Der Einbauvorschlag muss vom Handelspartner überprüft werden. Sockelfüße beachten. Tiefenangaben beziehen sich auf Vorderkante Front. Der Erhalt einer Planung berechtigt nicht automatisch die Produkte auch zu beziehen. Nur für die Zubereitung von Speisen in privaten Haushalten bestimmt.

+49 (0) 80 35 98 40 - 140
planung@bora.com

MUSTERPLANUNG
PLANUNGSNUMMER **MP_5172**
BENENNUNG **CKA2_AL_Abluft_Halbinsel_Sockel_ULS_USDF_links**

GEZEICHNET 2022

LAYOUT **3D**

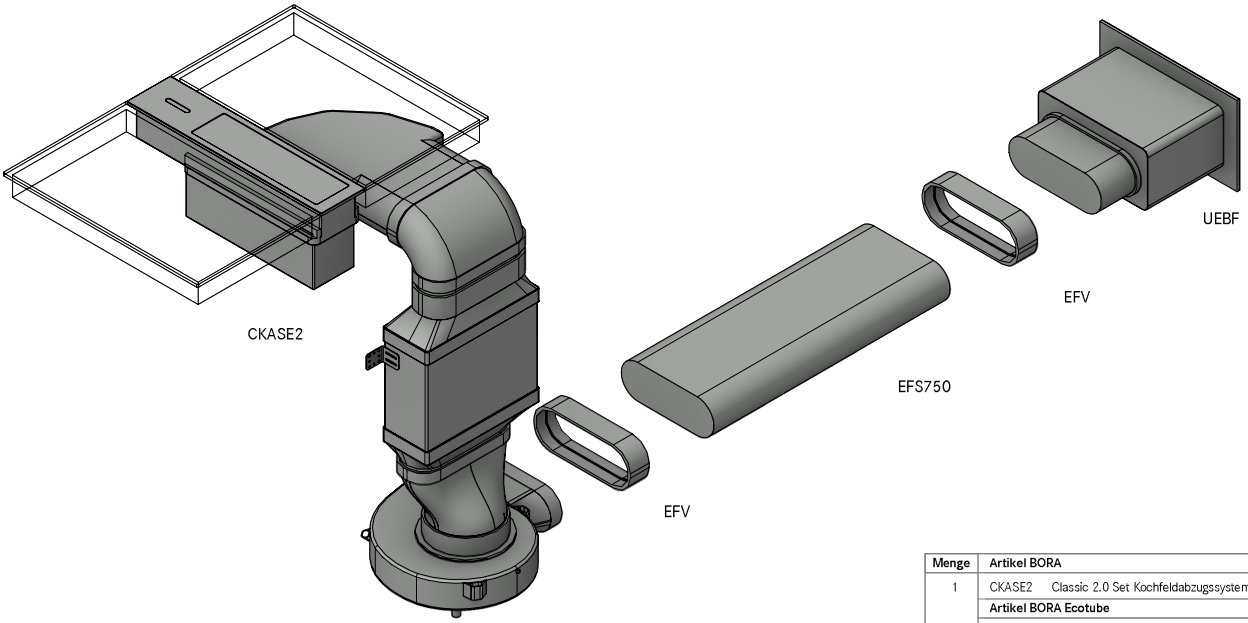

Menge	Artikel BORA		Index
1	CKASE2	Classic 2.0 Set Kochfeldabzugssystem	Male
	Artikel BORA Ecotube		
2	EFV	Kanalverbinder flach	Female
1	UEBF	3box Mauerkasten	Female
1	EFS750	Flachkanal mit Steg 750mm	Male
Auf Richtigkeit prüfen. Dichtungen im Lieferumfang enthalten. Optisch nicht dargestellt.			

Der Einbauvorschlag muss vom Handelspartner überprüft werden. Sockelfüße beachten. Tiefenangaben beziehen sich auf Vorderkante Front. Der
Erhalt einer Planung berechtigt nicht automatisch die Produkte auch zu beziehen. Nur für die Zubereitung von Speisen in privaten Haushalten bestimmt.

+49 (0) 80 35 98 40 - 140
planung@bora.com

MUSTERPLANUNG
PLANUNGSNUMMER **MP_5172**
BENENNUNG **CKA2_AL_Abluft_Halbinsel_Sockel_ULS_USDF_links**

GEZEICHNET 2022

LAYOUT **Top**

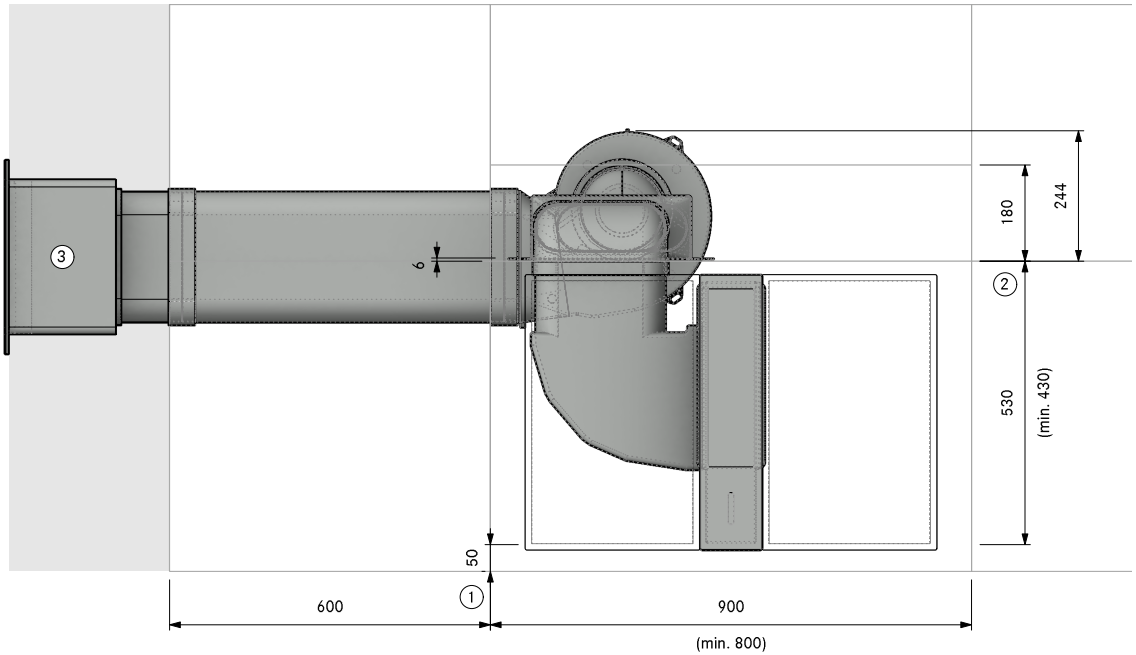

1. Mind. 50mm bis Beginn Ausschnitt. Dieses Maß ist eine Empfehlung. Für das verbindliche Maß wenden Sie sich an Ihren Arbeitsplattenhersteller.
2. Platzbedarf für Technik
3. Mauerdurchbruch 310 x 155mm Ab Unterkante Durchbruch bis Mitte Kanal 71mm. Muss witterungsunabhängig gerade ausblasen

Der Einbauvorschlag muss vom Handelspartner überprüft werden. Sockelfüße beachten. Tiefenangaben beziehen sich auf Vorderkante Front. Der Erhalt einer Planung berechtigt nicht automatisch die Produkte auch zu beziehen. Nur für die Zubereitung von Speisen in privaten Haushalten bestimmt.

+49 (0) 80 35 98 40 - 140
planung@bora.com

MUSTERPLANUNG
PLANUNGSNUMMER **MP_5172**
BENENNUNG **CKA2_AL_Abluft_Halbinsel_Sockel_ULS_USDF_links**

GEZEICHNET 2022

LAYOUT **Side**

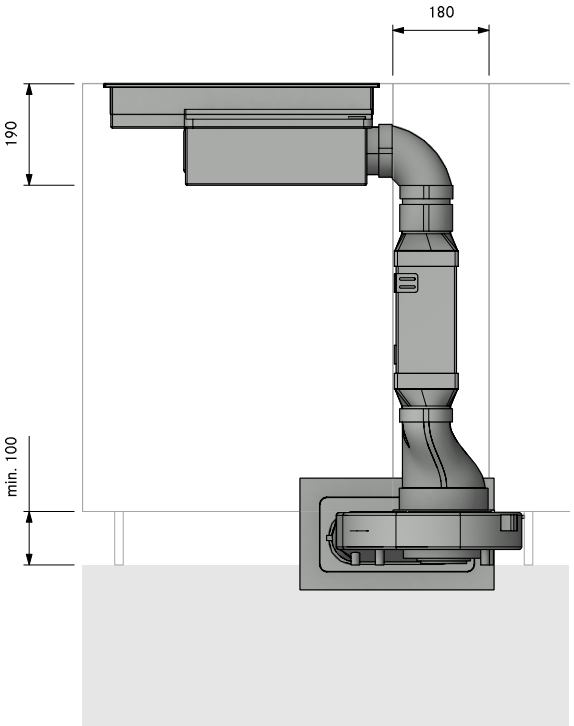

Der Einbauvorschlag muss vom Handelspartner überprüft werden. Sockelfüße beachten. Tiefenangaben beziehen sich auf Vorderkante Front. Der
Erhalt einer Planung berechtigt nicht automatisch die Produkte auch zu beziehen. Nur für die Zubereitung von Speisen in privaten Haushalten bestimmt.

+49 (0) 80 35 98 40 - 140
planung@bora.com

MUSTERPLANUNG
PLANUNGSNUMMER **MP_5172**
BENENNUNG **CKA2_AL_Abluft_Halbinsel_Sockel_ULS_USDF_links**

GEZEICHNET 2022

LAYOUT **Front**

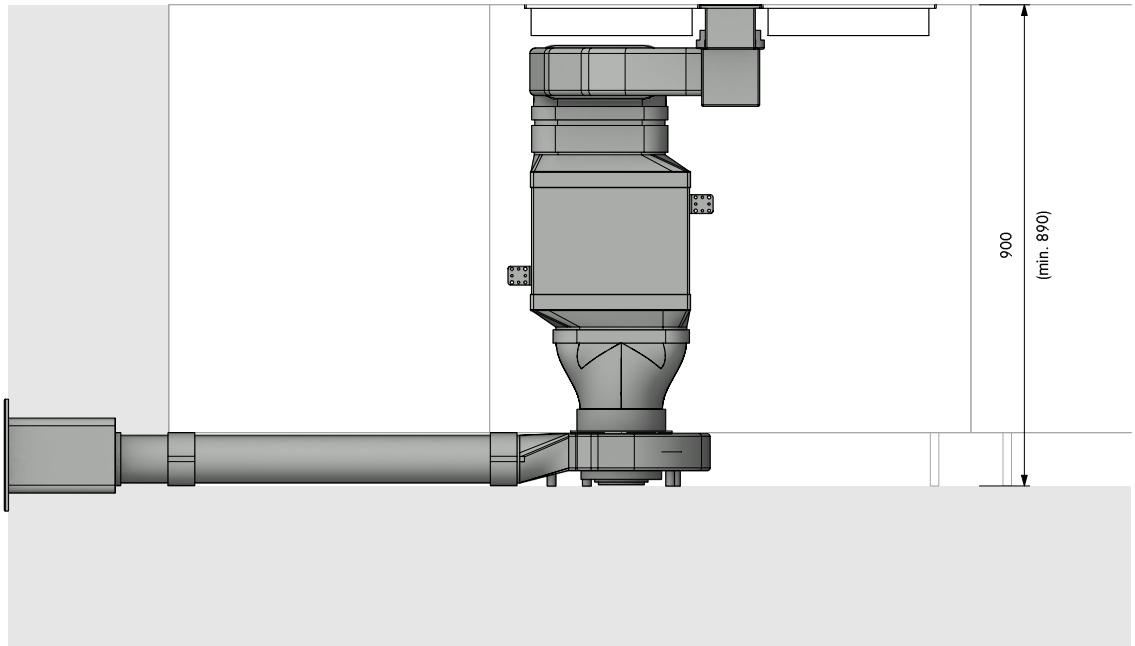

Der Einbauvorschlag muss vom Handelspartner überprüft werden. Sockelfüße beachten. Tiefenangaben beziehen sich auf Vorderkante Front. Der
Erhalt einer Planung berechtigt nicht automatisch die Produkte auch zu beziehen. Nur für die Zubereitung von Speisen in privaten Haushalten bestimmt.

+49 (0) 80 35 98 40 - 140
planung@bora.com

MUSTERPLANUNG
PLANUNGSNUMMER **MP_5260**
BENENNUNG **CKA2_AR_Abluft_Insel_Boden_ULS_USDF_rechts**
LAYOUT **3D**

GEZEICHNET 2022

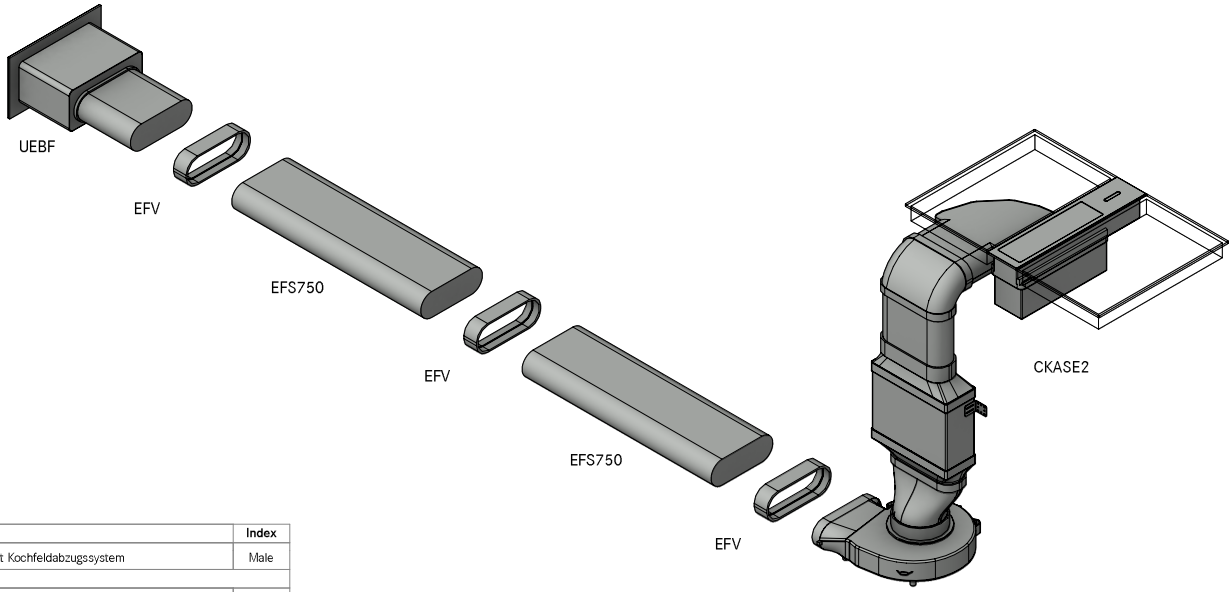

Menge	Artikel BORA		Index
1	CKASE2	Classic 2.0 Set Kochfeldabzugssystem	Male
	Artikel BORA Ecotube		
3	EFV	Kanalverbinder flach	Female
1	UEBF	3box Mauerkasten	Female
2	EFS750	Flachkanal mit Steg 750mm	Male

Stückliste auf Richtigkeit prüfen. Dichtungen im Lieferumfang enthalten. Optisch nicht dargestellt.

Der Einbauvorschlag muss vom Handelspartner überprüft werden. Sockelfüße beachten. Tiefenangaben beziehen sich auf Vorderkante Front. Der
Erhalt einer Planung berechtigt nicht automatisch die Produkte auch zu beziehen. Nur für die Zubereitung von Speisen in privaten Haushalten bestimmt.

+49 (0) 80 35 98 40 - 140
planung@bora.com

MUSTERPLANUNG
PLANUNGSNUMMER **MP_5260**
BENENNUNG **CKA2_AR_Abluft_Insel_Boden_ULS_USDF_rechts**
LAYOUT **Top**

GEZEICHNET 2022

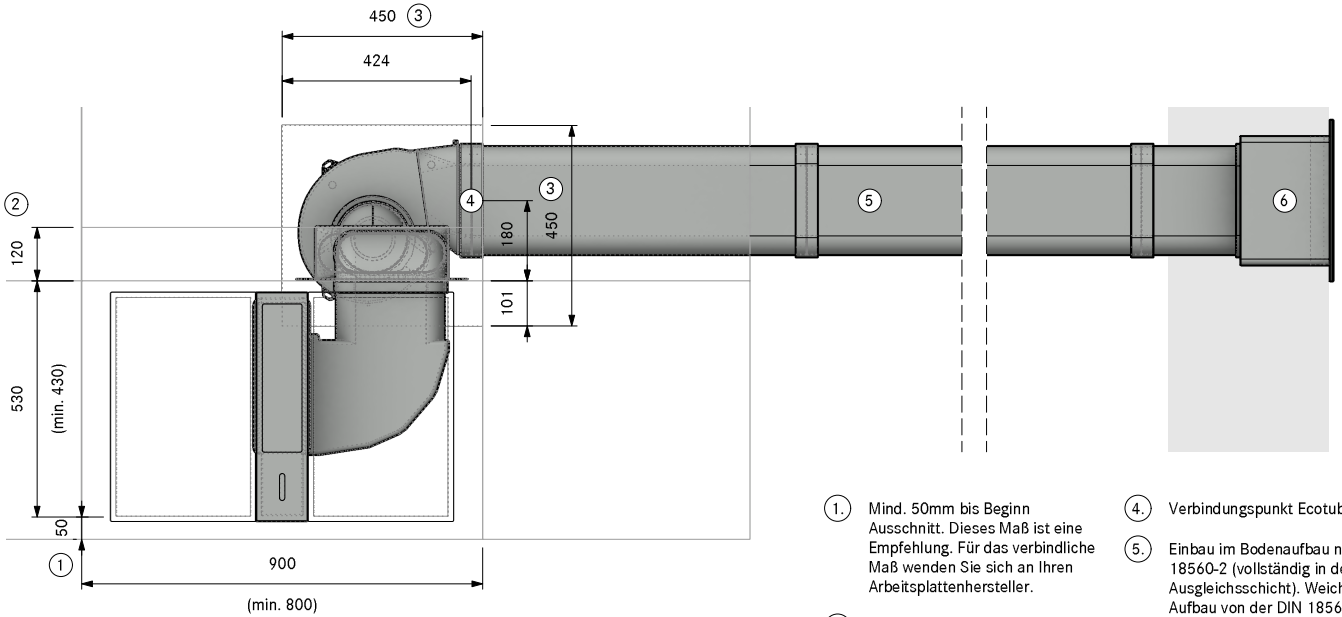

1. Mind. 50mm bis Beginn Ausschnitt. Dieses Maß ist eine Empfehlung. Für das verbindliche Maß wenden Sie sich an Ihren Arbeitsplattenhersteller.
2. Platzbedarf für Technik
3. Bodenaussparung für ULS
4. Verbindungspunkt Ecotube
5. Einbau im Bodenaufbau nach DIN 18560-2 (vollständig in der Ausgleichsschicht). Weicht der Aufbau von der DIN 18560-2 ab, muss ein Estrich mit Bewehrung vorgesehen werden
6. Mauerdurchbruch 310 x 155mm Ab Unterkante Durchbruch bis Mitte Kanal 71mm. Muss witterungsunabhängig gerade ausblasen

Der Einbauvorschlag muss vom Handelspartner überprüft werden. Sockelfüße beachten. Tiefenangaben beziehen sich auf Vorderkante Front. Der Erhalt einer Planung berechtigt nicht automatisch die Produkte auch zu beziehen. Nur für die Zubereitung von Speisen in privaten Haushalten bestimmt.

+49 (0) 80 35 98 40 - 140
planung@bora.com

MUSTERPLANUNG
PLANUNGSNUMMER **MP_5260**
BENENNUNG **CKA2_AR_Abluft_Insel_Boden_ULS_USDF_rechts**
LAYOUT **Side**

GEZEICHNET 2022

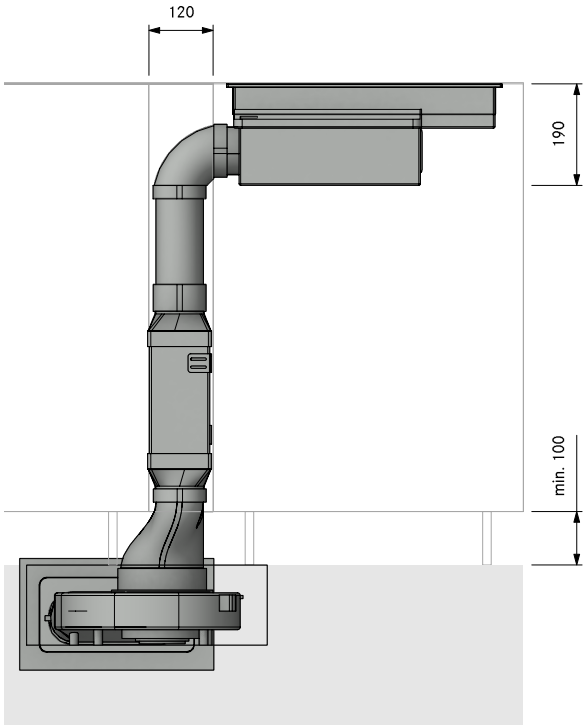

Der Einbauvorschlag muss vom Handelspartner überprüft werden. Sockelfüße beachten. Tiefenangaben beziehen sich auf Vorderkante Front. Der
Erhalt einer Planung berechtigt nicht automatisch die Produkte auch zu beziehen. Nur für die Zubereitung von Speisen in privaten Haushalten bestimmt.

+49 (0) 80 35 98 40 - 140
planung@bora.com

MUSTERPLANUNG
PLANUNGSNUMMER **MP_5260**
BENENNUNG **CKA2_AR_Abluft_Insel_Boden_ULS_USDF_rechts**
LAYOUT **Front**

GEZEICHNET 2022

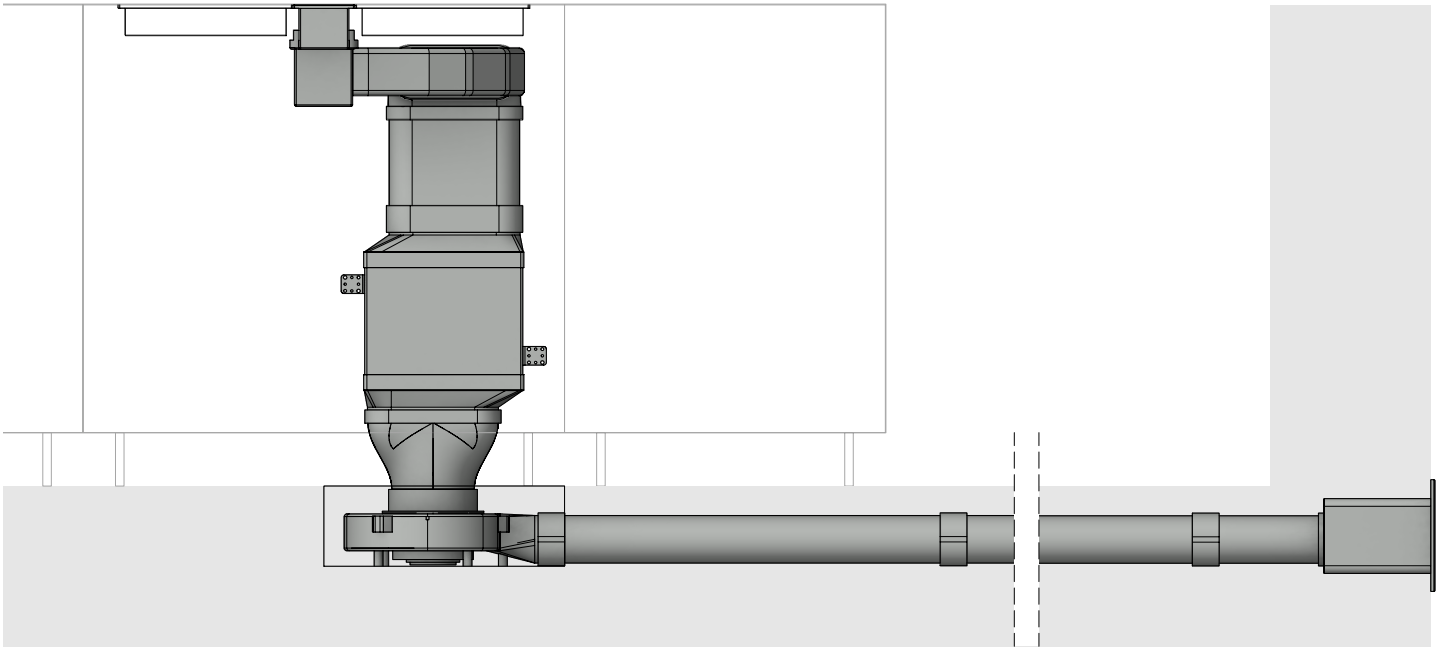

Der Einbauvorschlag muss vom Handelspartner überprüft werden. Sockelfüße beachten. Tiefenangaben beziehen sich auf Vorderkante Front. Der
Erhalt einer Planung berechtigt nicht automatisch die Produkte auch zu beziehen. Nur für die Zubereitung von Speisen in privaten Haushalten bestimmt.

+49 (0) 80 35 98 40 - 140
planung@bora.com

MUSTERPLANUNG
PLANUNGSNUMMER **MP_5266**
BENENNUNG **CKA2_AR_Abluft_Insel_Boden_ULS_USDF_hinten**

GEZEICHNET 2022

LAYOUT **3D**

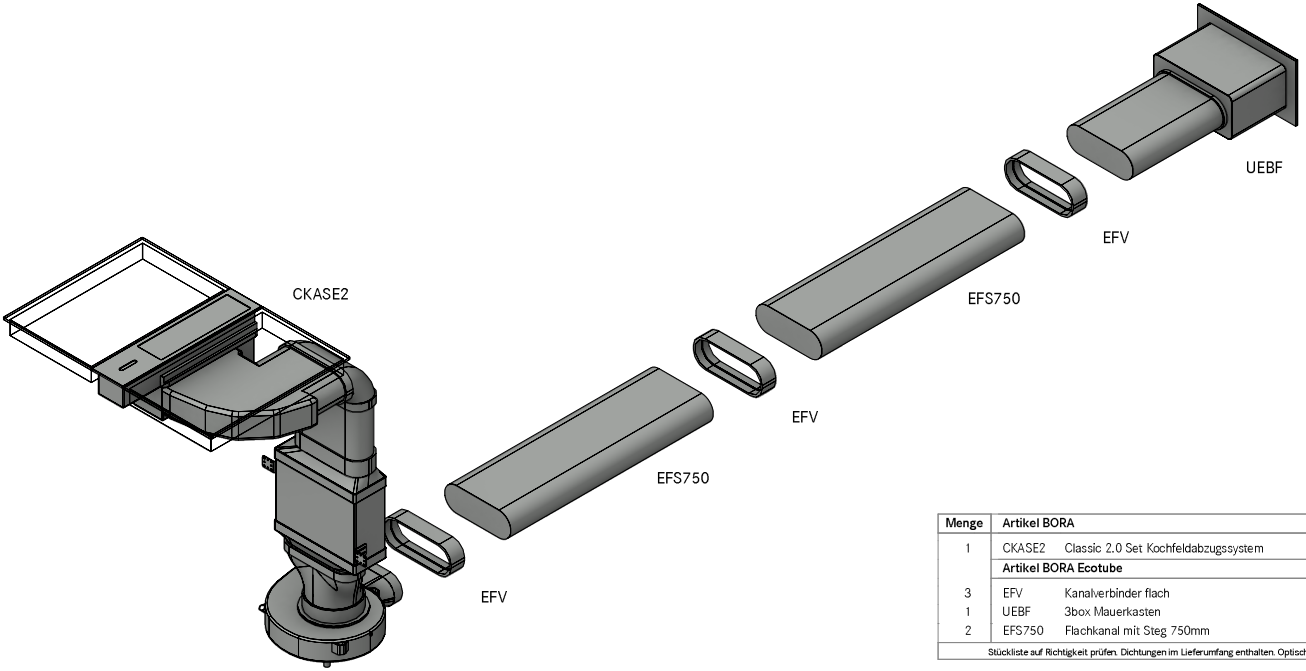

Menge	Artikel BORA		Index
1	CKASE2	Classic 2.0 Set Kochfeldabzugssystem	Male
	Artikel BORA Ecotube		
3	EFV	Kanalverbinder flach	Female
1	UEBF	3box Mauerkasten	Female
2	EFS750	Flachkanal mit Steg 750mm	Male

Stückliste auf Richtigkeit prüfen. Dichtungen im Lieferumfang enthalten. Optisch nicht dargestellt.

Der Einbauvorschlag muss vom Handelspartner überprüft werden. Sockelfüße beachten. Tiefenangaben beziehen sich auf Vorderkante Front. Der
Erhalt einer Planung berechtigt nicht automatisch die Produkte auch zu beziehen. Nur für die Zubereitung von Speisen in privaten Haushalten bestimmt.

+49 (0) 80 35 98 40 - 140
planung@bora.com

MUSTERPLANUNG
PLANUNGSNUMMER **MP_5266**
BENENNUNG **CKA2_AR_Abluft_Insel_Boden_ULS_USDF_hinten**
LAYOUT **Top**

GEZEICHNET 2022

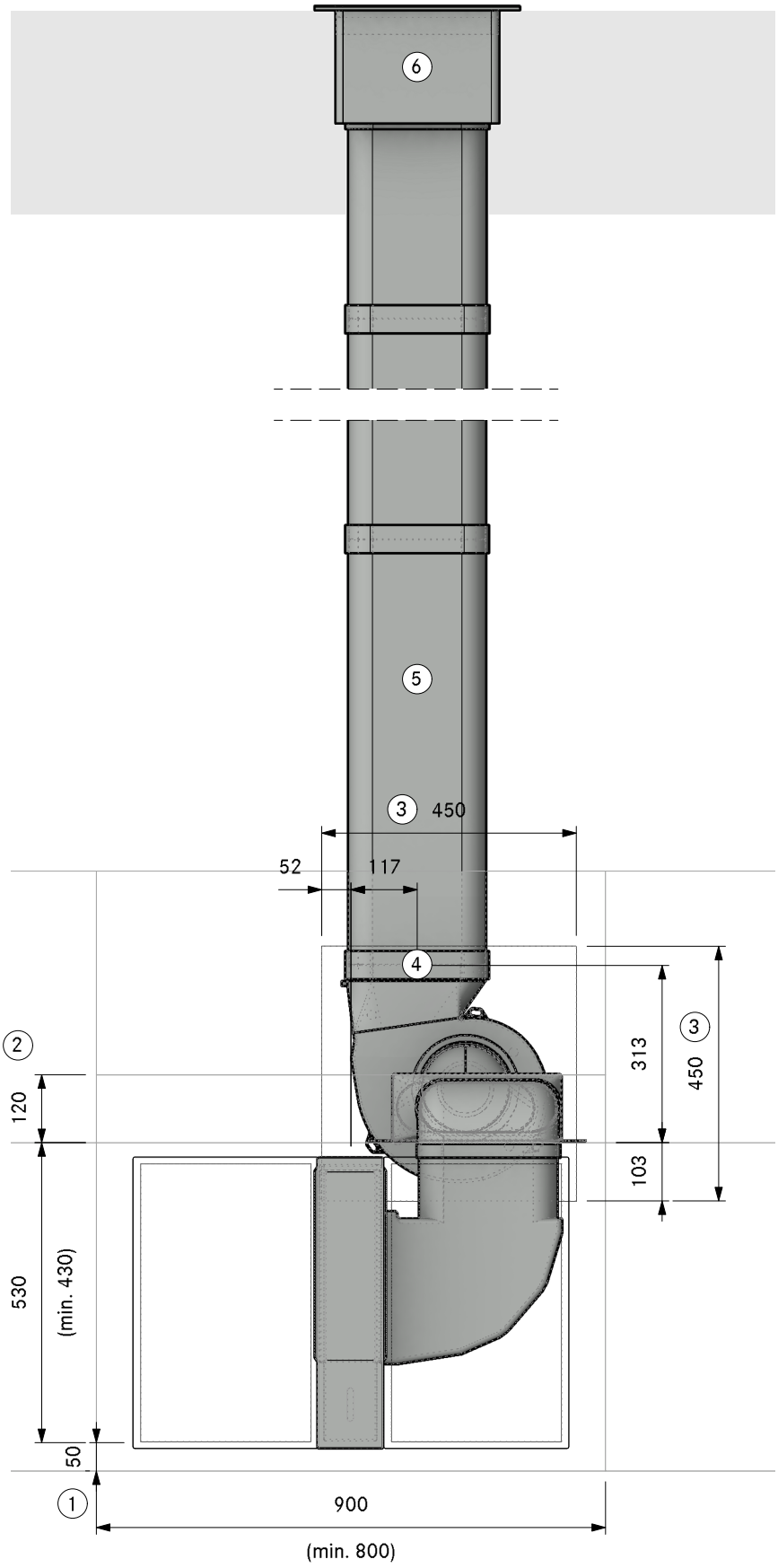

1. Mind. 50mm bis Beginn Ausschnitt. Dieses Maß ist eine Empfehlung. Für das verbindliche Maß wenden Sie sich an Ihren Arbeitsplattenhersteller.
2. Platzbedarf für Technik
3. Bodenaussparung für ULS
4. Verbindungspunkt Ecotube
5. Einbau im Bodenaufbau nach DIN 18560-2 (vollständig in der Ausgleichsschicht). Weicht der Aufbau von der DIN 18560-2 ab, muss ein Estrich mit Bewehrung vorgesehen werden
6. Mauerdurchbruch 310 x 155mm Ab Unterkante Durchbruch bis Mitte Kanal 71mm. Muss witterungsunabhängig gerade ausblasen

Der Einbauvorschlag muss vom Handelspartner überprüft werden. Sockelfüße beachten. Tiefenangaben beziehen sich auf Vorderkante Front. Der Erhalt einer Planung berechtigt nicht automatisch die Produkte auch zu beziehen. Nur für die Zubereitung von Speisen in privaten Haushalten bestimmt.

+49 (0) 80 35 98 40 - 140
planung@bora.com

MUSTERPLANUNG
PLANUNGSNUMMER **MP_5266**
BENENNUNG **CKA2_AR_Abluft_Insel_Boden_ULS_USDF_hinten**
LAYOUT **Side**

GEZEICHNET 2022

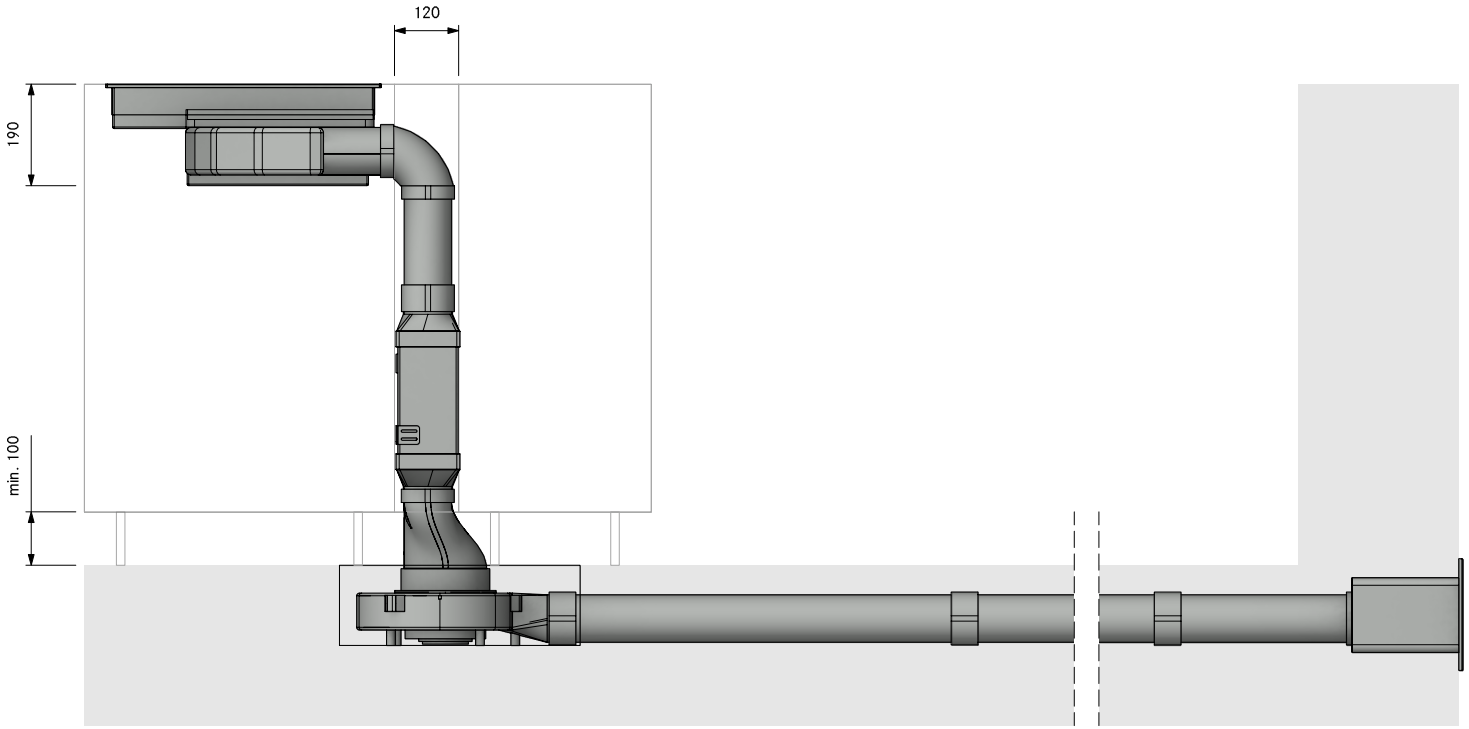

Der Einbauvorschlag muss vom Handelspartner überprüft werden. Sockelfüße beachten. Tiefenangaben beziehen sich auf Vorderkante Front. Der Erhalt einer Planung berechtigt nicht automatisch die Produkte auch zu beziehen. Nur für die Zubereitung von Speisen in privaten Haushalten bestimmt.

+49 (0) 80 35 98 40 - 140
planung@bora.com

MUSTERPLANUNG
PLANUNGSNUMMER **MP_5266**
BENENNUNG **CKA2_AR_Abluft_Insel_Boden_ULS_USDF_hinten**

GEZEICHNET 2022

LAYOUT **Front**

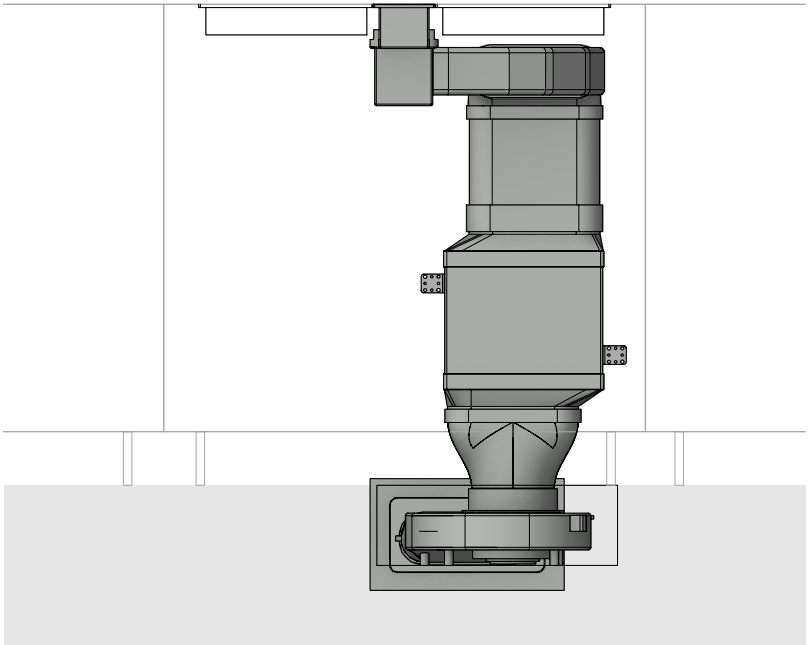

Der Einbauvorschlag muss vom Handelspartner überprüft werden. Sockelfüße beachten. Tiefenangaben beziehen sich auf Vorderkante Front. Der
Erhalt einer Planung berechtigt nicht automatisch die Produkte auch zu beziehen. Nur für die Zubereitung von Speisen in privaten Haushalten bestimmt.

+49 (0) 80 35 98 40 - 140
planung@bora.com

MUSTERPLANUNG
PLANUNGSNUMMER **MP_5366**
BENENNUNG **CKA2_AR_Abluft_Insel_Keller_ULS_USDF_rechts**

GEZEICHNET 2022

LAYOUT **3D**

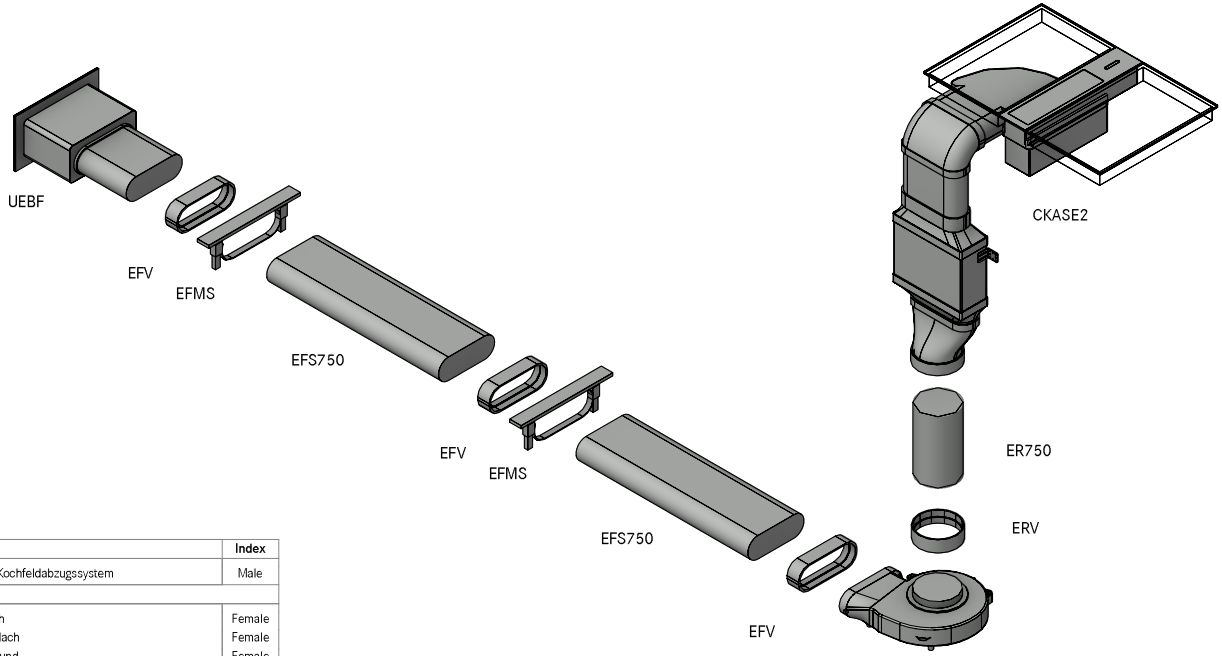

Menge	Artikel BORA		Index
1	CKASE2	Classic 2.0 Set Kochfeldabzugssystem	Male
	Artikel BORA Ecotube		
2	EFMS	Montageset flach	Female
3	EFV	Kanalverbinder flach	Female
1	ERV	Kanalverbinder rund	Female
1	UEBF	3box Mauerkasten	Female
1	ER750	Rundkanal 750mm	Male
2	EFS750	Flachkanal mit Steg 750mm	Male

Stückliste auf Richtigkeit prüfen. Dichtungen im Lieferumfang enthalten. Optisch nicht dargestellt.

Der Einbauvorschlag muss vom Handelspartner überprüft werden. Sockelfüße beachten. Tiefenangaben beziehen sich auf Vorderkante Front. Der
Erhalt einer Planung berechtigt nicht automatisch die Produkte auch zu beziehen. Nur für die Zubereitung von Speisen in privaten Haushalten bestimmt.

+49 (0) 80 35 98 40 - 140
planung@bora.com

MUSTERPLANUNG
PLANUNGSNUMMER **MP_5366**
BENENNUNG **CKA2_AR_Abluft_Insel_Keller_ULS_USDF_rechts**

GEZEICHNET 2022

LAYOUT **Top**

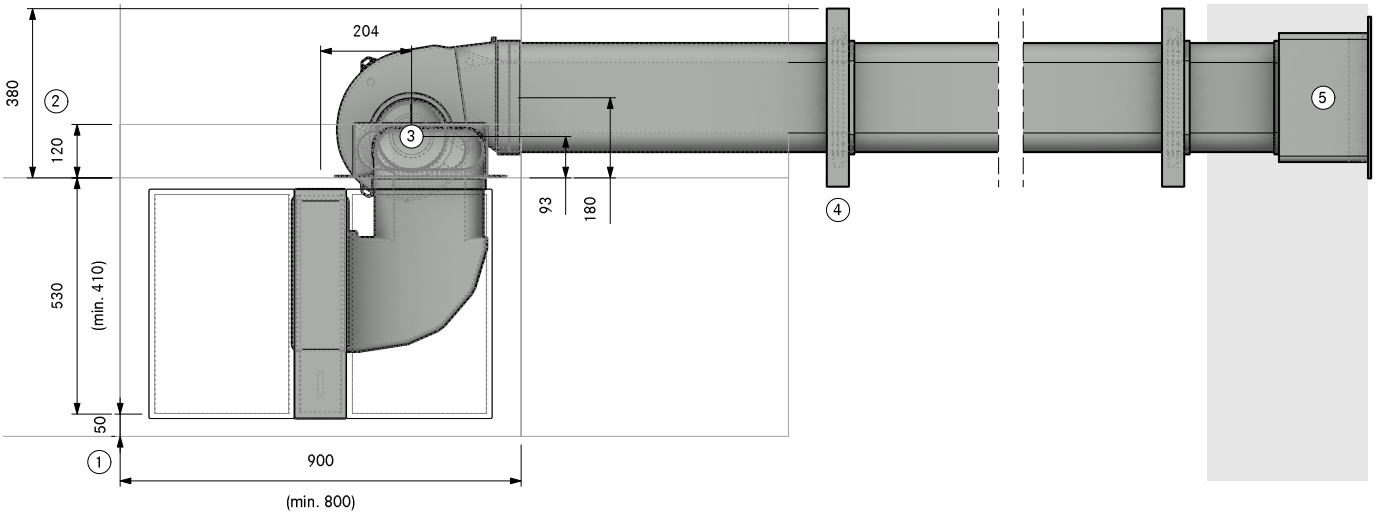

1. Mind. 50mm bis Beginn Ausschnitt. Dieses Maß ist eine Empfehlung. Für das verbindliche Maß wenden Sie sich an Ihren Arbeitsplattenhersteller.

2. Platzbedarf für Technik

3. Kernbohrung mind. Ø180mm

4. Ein Montagebügel-Set pro Ecotubeartikel mit angeformter Muffe

5. Mauerdurchbruch 310 x 155mm Ab Unterkante Durchbruch bis Mitte Kanal 71mm. Muss witterungsunabhängig gerade ausblasen

Der Einbauvorschlag muss vom Handelspartner überprüft werden. Sockelfüße beachten. Tiefenangaben beziehen sich auf Vorderkante Front. Der
Erhalt einer Planung berechtigt nicht automatisch die Produkte auch zu beziehen. Nur für die Zubereitung von Speisen in privaten Haushalten bestimmt.

+49 (0) 80 35 98 40 - 140
planung@bora.com

MUSTERPLANUNG
PLANUNGSNUMMER **MP_5366**
BENENNUNG **CKA2_AR_Abluft_Insel_Keller_ULS_USDF_rechts**

GEZEICHNET 2022

LAYOUT **Side**

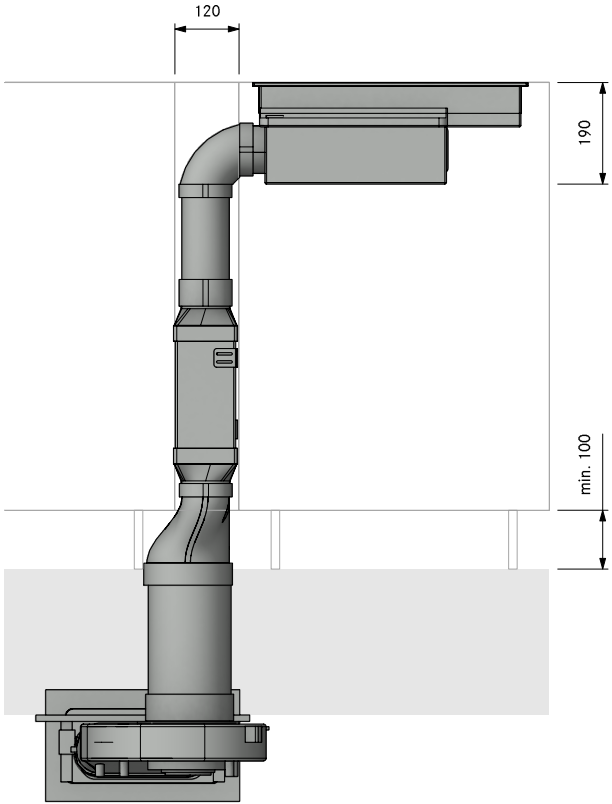

Der Einbauvorschlag muss vom Handelspartner überprüft werden. Sockelfüße beachten. Tiefenangaben beziehen sich auf Vorderkante Front. Der
Erhalt einer Planung berechtigt nicht automatisch die Produkte auch zu beziehen. Nur für die Zubereitung von Speisen in privaten Haushalten bestimmt.

+49 (0) 80 35 98 40 - 140
planung@bora.com

MUSTERPLANUNG
PLANUNGSNUMMER **MP_5366**
BENENNUNG **CKA2_AR_Abluft_Insel_Keller_ULS_USDF_rechts**

GEZEICHNET 2022

LAYOUT **Front**

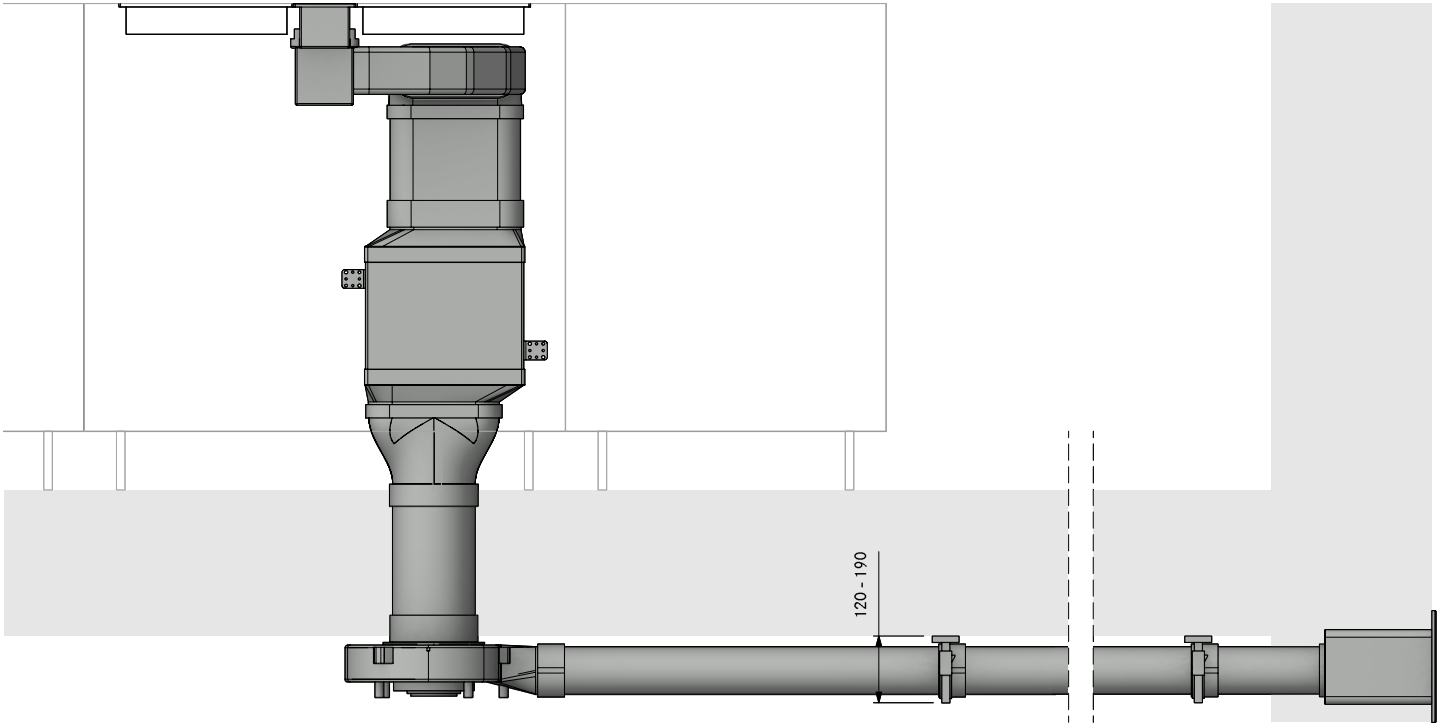

Der Einbauvorschlag muss vom Handelspartner überprüft werden. Sockelfüße beachten. Tiefenangaben beziehen sich auf Vorderkante Front. Der Erhalt einer Planung berechtigt nicht automatisch die Produkte auch zu beziehen. Nur für die Zubereitung von Speisen in privaten Haushalten bestimmt.

+49 (0) 80 35 98 40 - 140
planung@bora.com