## BORA Set PKIW3 + HIW1, Professional 3.0

> Lien web

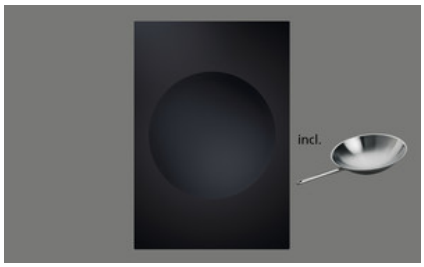


**Description**
Wok à induction vitrocéramique avec wok à induction

**No. d'article**
40.002.287.00

**TAR**
2.31

**Prix en CHF**
3367.- O hors TVA

### Description du produit

**Description du produit BORA Professional 3.0 Offre de set composé d'une table de cuisson à induction vitrocéramique wok PKIW3 et d'un wok à induction HIW1**
Niveau de puissance
Indicateur de chaleur résiduelle
Fonction pause
Fonction minuterie
Menu de configuration
Affichage de la zone de cuisson sur le bouton de commande
Mode démo
Détection de casserole
Démarrage de cuisson automatique
Affichage numérique du niveau de puissance sur le bouton de commande
Sécurité enfant
Arrêt de sécurité automatique

**Caractéristiques techniques**

**Tension d'alimentation**
220 - 240 V
**Fréquence**
50 Hz
**Puissance maximale absorbée**
3,0 kW
**Puissance maximale électrique**
3,0 kW
**Fusible min.**
1 x 16 A
**Réglage de puissance**
1-9, P
**Poids (accessoire/emballage compris)**
11 kg
**Matériau de surface**
SCHOTT CERAN
**Raccordement au secteur**
1,5 m
**Dimensions (largeur x profondeur x hauteur)**
370 x 540 x 128 mm
**Zone de cuisson dimension**
Ø 310 mm
**Zone de cuisson puissance**
2400 W
**Zone de cuisson niveau de puissance**
3000 W

**Contenu de la livraison**
Wok à induction vitrocéramique PKIW3
2 x bouton de commande
Languettes de montage
Set de disques de compensation de hauteur
Mode d'emploi et instructions de montage
2 câbles de raccordement pour le bouton de commande
Câble de raccordement pour le dispositif aspirant
Câble d'alimentation (L, N, PE), sans fiche
Wok à induction HIW1, acier inox Ø 36 cm

**Conseil de planification**
En raison de sa hauteur (128 mm), il ne peut être installé au-dessus de la gaine d'extraction.
Veuillez prévoir une bonne ventilation sous la table de cuisson à induction
Diamètre bol wok 310 mm
Veuillez utiliser un wok perdant ses propriétés magnétiques sous une température excessive (protection contre la surchauffe). Nous vous recommandons d'utiliser la poêle wok à induction que nous proposons

## BORA Set PKIW3 + HIW1, Professional 3.0

> Lien web

### Accessoire

Retrouvez l'ensemble des accessoires ici > Weblink

Accessoires en option

40.001.767.00 / CHF 97.-
BORA Prise USTJ

40.002.034.00 / CHF 135.-
BORA Prise USTJAB All Black

40.001.775.00 / CHF 19.-
Bora grattoir en vitrocéramique UGS

### Références assorties

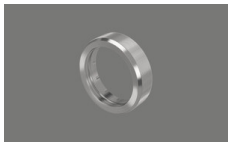

40.002.243.00 / CHF 74.-
BORA Bague de bouton de commande PKR3R Prof. 3.0

40.002.244.00 / CHF 111.-
BORA Bague de bouton de commande PKR3AB Prof. 3.0

### Autres articles

Retrouvez les autres articles ici > Weblink

40.002.292.00 / CHF 9632.-
BORA Set PKA3 + PKFI3 + PKT3, Professional 3.0

40.002.294.00 / CHF 7067.-
BORA Set PKA3 + 2x PKCH3, Professional 3.0

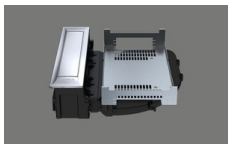

40.002.231.00 / CHF 2152.-
BORA Dispositif aspirant PKA3, Professional 3.0

40.002.532.00 / CHF 1730.-
Table de cuisson vitrocéramique HiLight Professional All Black

40.002.291.00 / CHF 10341.-
BORA Set PKA3AB + 2 x PKFI3 Professional 3.0

40.002.293.00 / CHF 10852.-
BORA Set PKA3AB + PKFI3 + PKT3, Professional 3.0

40.002.295.00 / CHF 8287.-
BORA Set PKA3AB + 2x PKCH3, Professional 3.0

40.002.232.00 / CHF 3006.-
BORA Dispositif aspirant PKA3AB All Black, Professional 3.0

40.002.296.00 / CHF 8377.-
BORA Set PKAS3 + 2x PKFI3 Professional 3.0

40.002.298.00 / CHF 8888.-
BORA Set PKAS3 + PKFI3 + PKT3, Professional 3.0

40.002.300.00 / CHF 6323.-
BORA Set PKAS3 + 2x PKCH3, Professional 3.0

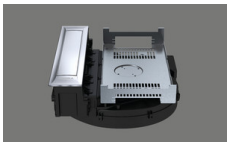

40.002.233.00 / CHF 3229.-
BORA Système d'aspiration PKAS3, Professional 3.0

40.002.297.00 / CHF 9597.-
BORA Set PKAS3AB + 2x PKFI3AB Professional 3.0

40.002.299.00 / CHF 10108.-
BORA Set PKAS3AB + PKFI3 + PKT3, Professional 3.0

40.002.301.00 / CHF 7543.-
BORA Set PKAS3AB + 2x PKCH3, Professional 3.0

40.002.234.00 / CHF 4083.-
BORA Système d'aspiration PKAS3AB All Black, Professional 3.0

40.002.239.00 / CHF 2574.-
BORA PKFI3 Table de cuisson à induction à zones continues, Professional 3.0

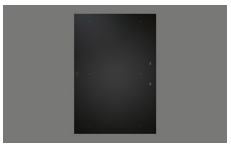

40.002.535.00 / CHF 2757.-
BORA PKFI3AB Table de cuisson à induction à zones continues, Professional 3.0, All Black

## BORA Set PKIW3 + HIW1, Professional 3.0

> Lien web

40.002.242.00 / CHF 3085.-
BORA PKT3 Teppanyaki en acier inoxydable, Professional 3.0

40.002.539.00 / CHF 3268.-
BORA PKT3AB Teppanyaki en acier inoxydable, Professional 3.0, All Black

40.002.237.00 / CHF 1547.-
BORA PKCH3 Hyper table de cuisson vitrocéramique, Professional 3.0

40.002.534.00 / CHF 1730.-
BORA PKCH3AB Hyper table de cuisson vitrocéramique, Professional 3.0, All Black

40.002.288.00 / CHF 3973.-
BORA Set PKA3 + ULS, Professional 3.0

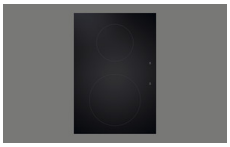

40.002.238.00 / CHF 2238.-
BORA PKI3 Table de cuisson vitrocéramique à induction, Professional 3.0

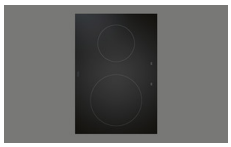

40.002.537.00 / CHF 2421.-
BORA PKI3AB Table de cuisson vitrocéramique à induction, Professional 3.0, All Black

40.002.240.00 / CHF 2767.-
BORA PKIW3 Wok à induction vitrocéramique, Professional 3.0

40.002.538.00 / CHF 2950.-
BORA PKIW3AB Wok à induction vitrocéramique, Professional 3.0, All Black

40.002.235.00 / CHF 1547.-
BORA PKC3 HiLight table de cuisson vitrocéramique, Professional 3.0

40.002.289.00 / CHF 4827.-
BORA Set PKA3AB + ULS, Professional 3.0

40.002.241.00 / CHF 2771.-
BORA PKG3 Table de cuisson vitrocéramique à gaz, Professional 3.0

40.002.536.00 / CHF 2954.-
BORA PKG3AB Table de cuisson vitrocéramique à gaz, Professional 3.0, All Black

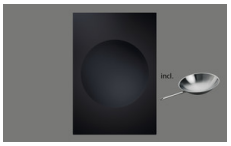

40.002.287.00 / CHF 3367.-
BORA Set PKIW3 + HIW1, Professional 3.0

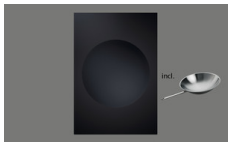

40.002.552.00 / CHF 3550.-
BORA Set PKIW3AB + HIW1, Professional 3.0, All Black

40.002.236.00 / CHF 1583.-
BORA PKCB3 HiLight table de cuisson vitrocéramique, Professional 3.0

40.002.533.00 / CHF 1766.-
BORA PKCB3AB HiLight table de cuisson vitrocéramique, Professional 3.0, All Black

# PKIW3

BORA Pro wok à induction

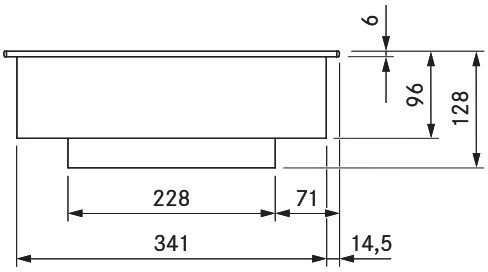


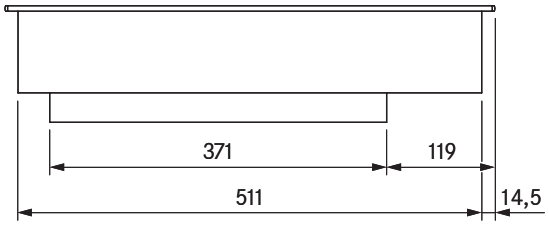


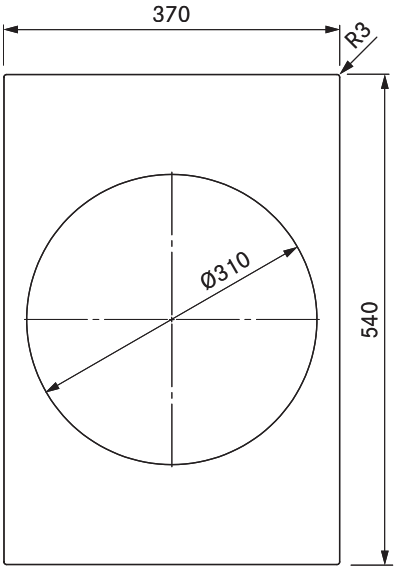


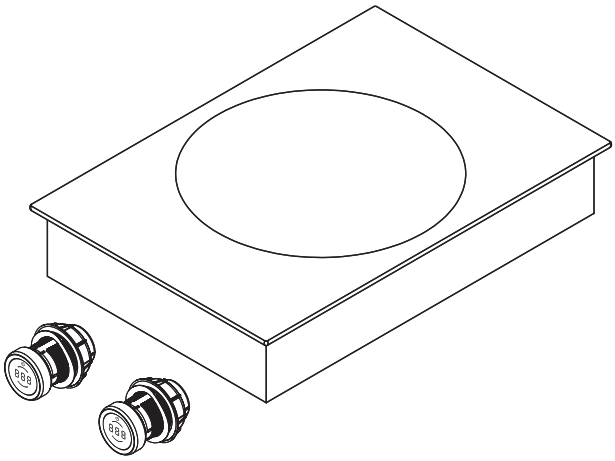

**données techniques**

| | |
|---|---|
| Tension d'alimentation | 220 – 240 V |
| Fréquence | 50/60 HZ |
| Puissance absorbée maximale | 3,0 kW |
| Puissance connectée maximale | 3,0 kW |
| Protection par fusible minimum | 1 x 16 A |
| Longueur du câble d'alimentation | 1,5 m |
| Dimensions (largeur x profondeur x hauteur) | 370 x 540 x 128 mm |
| Poids (accessoire/emballage compris) | 9,5 kg |
| Matériau de surface | SCHOTT CERAN® |
| Niveaux de puissance table de cuisson | 1 – 9, P |
| Dimensions zone de cuisson | Ø 310 mm |
| Puissance zone de cuisson | 2400 W |
| Puissance zone de cuisson niveau power | 3000 W |

**Description du produit**
- bouton de commande intuitif
- Fonction de maintien au chaud variable
- sécurité enfant
- Zones de cuisson à temporisation
- Minuteur
- Fonction de pause
- dispositif de cuisson automatique
- Résistance à la casse accrue
- Système modulaire
- Mode démo

**Contenu de la livraison**
- Wok à induction PKIW3
- 2 x bouton de commande
- 2 câbles de raccordement aux boutons de commande
- Câble de raccordement au dispositif aspirant
- notice d'utilisation et de montage
- Jeu de plaques de compensation des hauteurs
- pattes de montage

**Accessoires**
- Wok à induction HIW1 Controlinduc®, acier inoxydable Ø 360 mm

**produit- et indications pour l'agencement**
- En raison de sa hauteur de montage de 128 mm, l'appareil ne peut pas être positionné au-dessus de la conduite d'évacuation d'air
- Veillez à une aération suffisante en dessous de la table de cuisson
- Forme vitrocéramique : diamètre 310 mm
- Veiller à utiliser un wok perdant ses capacités magnétiques à haute température (protection anti-surchauffe). Nous recommandons d'utiliser le wok proposé par BORA.