Samsung Apparecchio compatto Combi-Steamer CS100

> Weblink



Modello
Samsung Apparecchio compatto Combi-Steamer CS100

Classe di efficienza energetica
A+

N. del produttore
NQ50T9939BD/SW

N. di articolo
500.000.107.00

Tipo di apparecchio
Apparecchio compatto

Versione costruttiva
Norma Euro 60 cm

TRA
10.00

Prezzo in CHF
2'996.- IVA esclusa

Highlights

• Volume vano cottura di 50 litri - eccezionale spaziosità
• Serbatoio dell'acqua da 1 litri per la funzione Steamer
• 40 programmi automatici
• Display TFT-LCD Full Touch 4,3" e pomolo girevole
• Sistema ausiliario di pulizia al vapore
• Pratico: WiFi Smart Control da smartphone e app
• Dual Fan con doppia convezione di aria calda: cottura rapida, efficiente ed uniforme
• Compatto: combinazione di steamer e forno
• Vano cottura in smalto ceramico: antigraffio, antibatterico

Descrizione del prodotto

Versione costruttiva: **Euro-Norm 60 cm**
GTIN-Nr.:**8806090110405**

Efficienza e consumi
Classe di efficienza energetica (da A+++ a D): **A+**
Indice di efficienza energetica: **80,3**
Consumo energetico
Consumo energetico, convenzionale (kWh / ciclo): -
Consumo energetico aria di ricircolo / aria calda (kWh / ciclo): **0,61 kWh**
Consumo in standby: **0,5 W**
Consumo autopulizia pirolitica (kWh / ciclo):**--**

Design
Colore pannello di comando: **Antracite opaco,** porta: **grigio grafite opaco**
Materiale pannello di comando: **Vetro**
Telaio / materiale: **-**

Indicatore e pannello di comando
Indicatore:**Indicatore digitale**
Display e illuminazione: **Display a colori**
Pannello di comando: **LCD Full Touch 4,3", pomolo girevole, WiFi**

Interconnessione domestica
Samsung Smart Home: **WiFi Smart Control**

Proprietà funzionali
Temperatura max regolabile per riscaldamento superiore/inferiore, aria di ricircolo/aria calda: **250°C**
Temperatura per funzionamento a vapore: **230°C**
Potenza di uscita microonde: **-**
Superficie utile griglia: **1962 cm2**
Volume utile vano cottura: **50 L**

Dimensioni
Altezza: **456 mm**
Larghezza: **595 mm**
Profondità: **570 cm**

Peso a vuoto
Peso dell'apparecchio: **36.3 kg**

Funzioni e dotazioni
Misure interne (dimensioni utili) in cm (altezza / larghezza / profondità): **247 x 443 x 443 mm**
Riscaldamento superiore e inferiore: **Si / Si**
Aria di ricircolo: **Si**
Aria calda: **Si**
Vapore:

Samsung Apparecchio compatto Combi-Steamer CS100

> Weblink

Si
Microonde: -
Elemento riscaldante grill integrabile: **Si / -**
Motore grill / griglie di ventilazione: **- / si**
Timer / interruttore a tempo: **Si / Si**
Cassetto / cassetto scaldavivande: **- / opzionale**
Numero di vani cottura: **1**
Volume di ciascun vano di cottura
Funzionamento normale / vano cottura superiore / vano cottura inferiore: **50 L/ - / -**
Numero di ripiani: **4**
Illuminazione / finestra: **Si / Si**
Lamadina: **2 x 25 W, alogena**
Guide telescopiche estraibili: **-**
Pulizia: **vapore**
Metodo di raffreddamento: **Ventola di raffreddamento**
Rivestimento interno: **Smalto ceramico**

Modi di cottura
Vapore: **40~100 °C**
Vapore + riscaldamento: **40~100 °C**
Vapore + aria calda: **60~230 °C**
Vapore + riscaldamento sup. + aria calda: **100~230 °C**
Vapore + riscaldamento inf. + aria calda: **100~230 °C**
Riscaldamento sup./inf.: **-**
Aria calda **40~250 °C**
Aria calda ECO: **40~250 °C**
Grill: grande / Eco / ricircolo: **150~250 °C / - / 40~250 °C**
Riscaldamento inf. + aria calda: **40~250°C**
Riscaldamento sup. + aria calda: **40~250°C**
Riscaldamento inferiore: -
Cottura intensiva: **40~250°C**
Arrosto automatico (ProRoasting): **80~200°C**
Microonde + grill: **-**
Microonde + aria calda: **-**

Programmi
Funzioni speciali: **Mantenimento in caldo, scongelamento, cottura su più livelli, 10 programmi preferiti**
Programmi automatici**: 40**
Dual Cook: -

Funzioni di controllo
Funzioni di controllo: **Orologio, protezione bambini, timer, fine cottura, temperatura forno, segnale acustico**

Potenza assorbita
Potenza totale: **2850 W**
Aria calda **2500 W**
Grill max / min.: **2550 / 1100 W**

Allacciamento elettrico
Tensione di attaccog: **230 V**
Frequenza: **50 Hz**
Potenza allacciata: **2,85 kWh**
Protezione: **16 A**
Lunghezza cavo di allacciamento: **1,4 m**
Connettore di alimentazione**: Collegamento diretto**

Dati tecnici
Standard di larghezza: **Norma Euro 60 cm**
Standard di altezza: **Norma Euro 45 cm**
Altezza di nicchia: **446 mm - 450 mm**
Larghezza di nicchia: **564 mm - 568 mm**
Profondità di nicchia: **min. 550 mm**
Larghezza apparecchio in mm: **595 mm**
Altezza apparecchio in mm: **456 mm**
Altezza apparecchio in mm: **570 mm**

Imballaggio
Peso, imballaggio incluso: **40,4 kg**
Misure imballaggio (A x L x P): **590 x 700 x 660 mm**

Samsung Apparecchio compatto Combi-Steamer CS100

> Weblink

Accessorio

Accessori incluso



> Weblink

500.000.047.00 / CHF 2.-
Contenitore forato per cottura a vapore

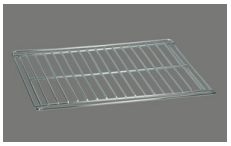

> Weblink

500.000.044.00 / CHF 2.-
Griglia da forno



> Weblink

500.000.119.00 / CHF 2.-
Teglia da forno 20 mm

Accessori opzionali

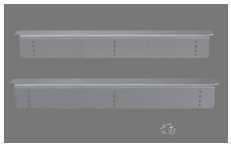

> Weblink

500.000.074.00 / CHF 60.-
Set di squadrette di supporto

Suter Inox AG
Schachenstrasse 20
CH-5116 Schinznach-Bad
Tel. +41 56 463 63 33
Fax +41 56 463 63 30
E-Mail: suter@suter.ch

Samsung CS100 - Gerätemasse

SUTER inox technik

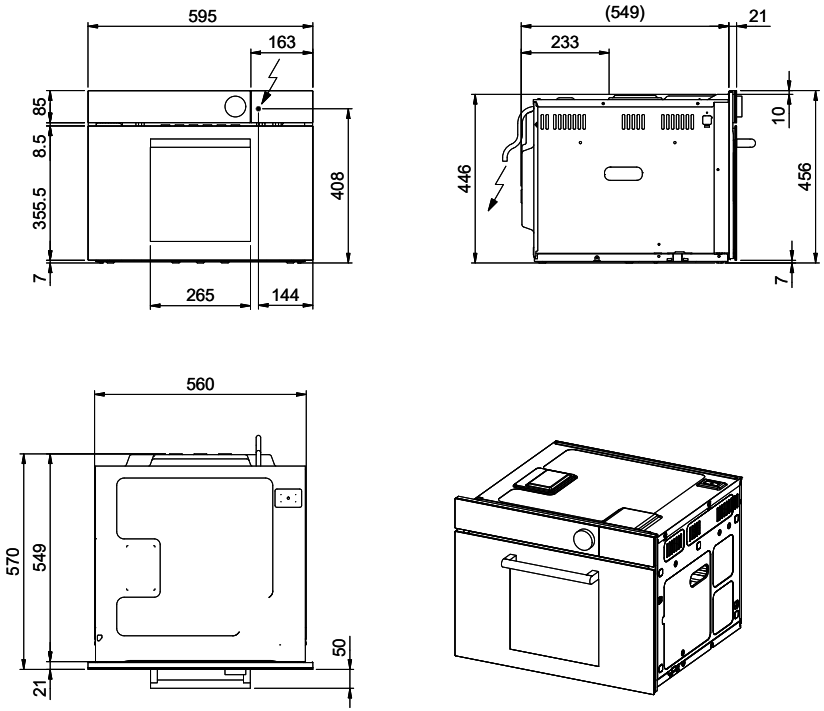

Für diesen Dokumente und die darin dargestellten Gegenstände bestehen wir uns alle Rechte vor. Vervielfältigung, Bekanntgabe an Dritte oder Verwendung sind nicht zulässig, die unseren Zustimmung ist erforderlich. © Copyright 2020 Suter Inox AG. All rights reserved.

Art.Nr.: 500.000.107	Zeichn.Nr.: 50.02-20.0012.00.00	Index: 00	fes	20.04.2020