Samsung Combinati frigo / freezer da incasso EKG260 (sinistra)

> Weblink



Modello
Samsung Combinati frigo / freezer da incasso EKG260 (sinistra)

Classe di efficienza energetica
D (New Label 03.21)

N. del produttore
BRB38G705DWWEF

N. di articolo
500.000.200.00

Battuta della porta
A sinistra

Versione costruttiva
Norma Euro 75 cm (porta a traino)

TRA
26.00

Prezzo in CHF
2'485.- IVA esclusa

Highlights

• Combinati frigo / freezer XL - 193,5 cm di altezza, 69,0 cm di larghezza
• Volume utile di 389 litri
• 1 cassetto Fresh Box / 4 ripiani in vetro
• NoFrost+ nel vano frigo e freezer - stop allo sbrinamento
• Twin Cooling Plus - due flussi d'aria separati, un grado di umidità ottimale
• Metal Cooling - impedisce la dispersione del freddo
• Precise Cooling - per la massima precisione di temperatura
• Cool Select Plus - vano frigo e vano freezer flessibili
• Refrigerazione All-around - temperatura uniforme nel vano frigorifero
• Power Cool / Power Freeze - refrigerazione / congelamento rapido
• Compressore Digital Inverter - 10 anni di garanzia
• 1 cassetto Optimal Fresh+

Descrizione del prodotto

Combinati frigo / freezer da incasso Samsung EKG260

Versione costruttiva: **Norma Euro 75 cm (porta a traino)**
GTIN_Nr.: **8806095458144**

Classificazione apparecchio
Classe di efficienza energetica (da A a G): **D**
Indice di efficienza: **80**
Consumo energetico annuo: **206 kWh**

Design
Colore/materiale: **Bianco**
Maniglie porte: **-**

Indicatore e pannello di comando
Indicatore: **Display digitale**
Display e illuminazione: **LED, bianco**
Pannello di comando: **Touch-LCD**

Interconnessione domestica
Samsung Smart Home: **WiFi Smart Things**

Caratteristiche dell'apparecchio
Volume utile: **389 L**
Volume utile vano frigo: **289 L**
Capacità utile vano frigorifero: **-**
Capacità utile vano cantina: **-**
Volume utile vano freezer: **100 L**
Vano frigorifero/congelatore senza ghiaccio (No Frost): **Sì / Sì**

Potenza erogata
Capacità di congelamento: **8 kg in 24 ore**
Periodo di conservazione in caso di guasto: **12 ore**
Livello di potenza sonora: **35 dB(A)**
Classe di emissione di rumore aereo (da A a D): **B**
Classe climatica: **SN-T**
Temperatura ambiente (min > max): **da +10°C a +43°C**
Tipo di sorgente luminosa | Classe di efficienza energetica da A a G: **LED | G**

Forma costruttiva e identificazione
A posa libera: **-**
Apparecchio da incasso: **Si (Euro)**
Apparecchio sottopiano:

Samsung Combinati frigo / freezer da incasso EKG260 (sinistra)

> Weblink

-
Integrabile:**Si**
Numero di porte esterne/cassetti estraibili: **2 / -**
Battuta della porta: **A sinistra**

Dimensioni
Altezza: **193,5 cm**
Larghezza: **69,0 cm**
Profondità: **55,0 cm**
Larghezza con porta aperta/cassetto aperto: **74,9 cm**
Profondità con porta aperta/cassetto aperto: **120,4 cm**
Dimensioni apparecchio (H x L x P): **193,5 x 69,0 x 55,0 cm**

Peso a vuoto
Peso a vuoto dell'apparecchio: **92 kg**

Dotazioni

Funzionamento Impostazione della temperatura: **Touch LCD**
Display temperatura frigorifero: **Interno**
Display temperatura vano congelatore: **Interno**

Temperatura regolabile per il vano congelatore
Indipendente dalla temperatura del vano frigorifero: **Sì**
Insieme alla temperatura del frigorifero: **-**
Interruttore di congelamento rapido con reset automatico: **Sì**
Segnale di avvertimento / guasto del vano congelatore: **Ottico / acustico**
Porta aperta: **Segnale di avviso, acustico**

Caratteristiche del frigorifero
Numero di ripiani in vetro (mensole): **4**
Numero di vani porta (e/o contenitori): **5**
Numero di cassetti per verdure (contenitori): **2**
Scomparto per il vino: **No / -**
Vassoi per uova: **-**

Dotazione del vano congelatore
Numero di scomparti: **1**
Numero di cestini, contenitori, cassetti: **2**
Vaschette per cubetti di ghiaccio: **Sì**

Altre caratteristiche dell'apparecchiatura
Distributore di acqua e ghiaccio in cubetti nella porta: **-**
Produttore di ghiaccio ClearView: **-**
Filtro dell'acqua: **-**
Cassetti Fresh Zone: **2**
Ripiano estraibile: **1**
Collegamento acqua: **-**

Tecnica di refrigerazione
Compressore Digital Inverter: **Sì**
Tecnologia NoFrost+: **Sì**
Power Cool / Power Freeze**: Sì / Sì**
Sistema di refrigerazione totale (Multi-Flow): **Sì**
Metal Cooling: **Sì**
Smart Conversion 5-in-1: **-**
Cool Select Plus: **Sì**
Mono Cooling / Twin Cooling / Triple Cooling: **No / Sì / No**
Precise Cooling: **Sì**
Flex Zone: **-**
Refrigerante: **R-600a**

Alimentazione elettrica

Collegamento elettrico
Tensione di attacco: **230 V / 50 Hz**
Potenza allacciata:

Samsung Combinati frigo / freezer da incasso EKG260 (sinistra)

> Weblink

125 W(220V) | 145 W(230-240V)
Protezione: **2.5 A**
Lunghezza cavo di allacciamento: **2,5 m**
Connettore di rete: **Connettore Schuko**

Collegamento acqua
Collegamento acqua: **-**

Dati tecnici
Max. Porta frigorifero / congelatore peso anteriore: **23 kg / 15,5 kg**
Tecnologia di assemblaggio**: Porta a traino**
Altezza apparecchio: **1935 mm**
Larghezza apparecchio: **690 mm**
Profondità apparecchio: **550 mm**

Imballaggio
Peso, imballaggio incluso: **95 kg**
Misure imballaggio (A x L x P): **2024 x 750 x 629 mm**

Suter Inox AG
Schachenstrasse 20
CH-5116 Schinznach-Bad
T +41 56 463 64 00
suter@suter.ch
suter.ch

Samsung EKG260 BRB38G705DWW_EF_DE

SUTER

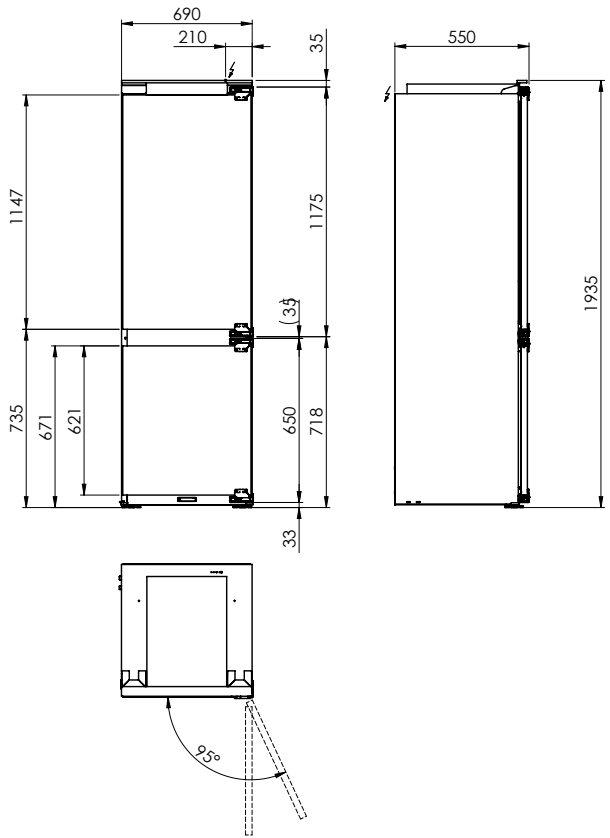

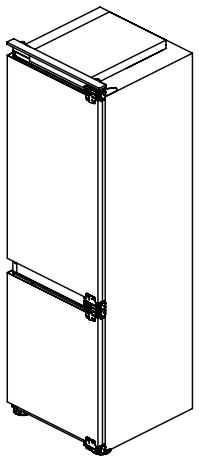

EKG260: 230 V / 10 A, T12, 2500 mm

Für dieses Dokument und den darin dargestellten Gegenstand behalten wir uns alle Rechte vor. Vervielfältigung, Bekanntgabe an Dritte oder Verwendung jeglicher Art, ohne unsere Zustimmung ist verboten. © Copyright 2005 Suter Inox AG. All rights reserved.

Art.Nr.:	Zeichn.Nr.: 50.02.-21.0035.00.00	Index:

Suter Inox AG
Schachenstrasse 20
CH-5116 Schinznach-Bad
T +41 56 463 64 00
suter@suter.ch
suter.ch

Samsung EKG260 BRB38G705DWW_EF_DE

SUTER

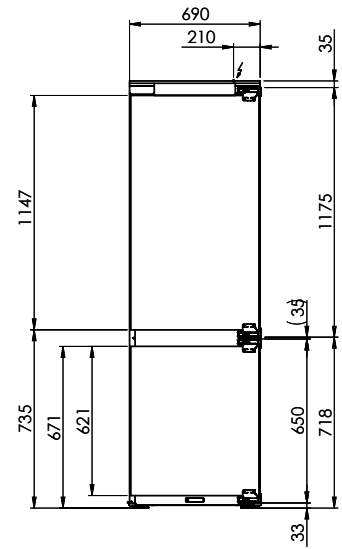

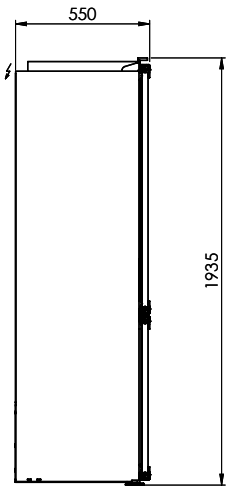

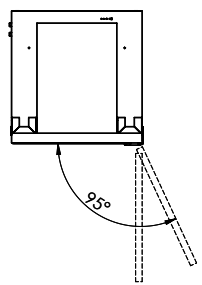

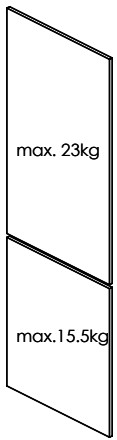

Mit Schlepptüren

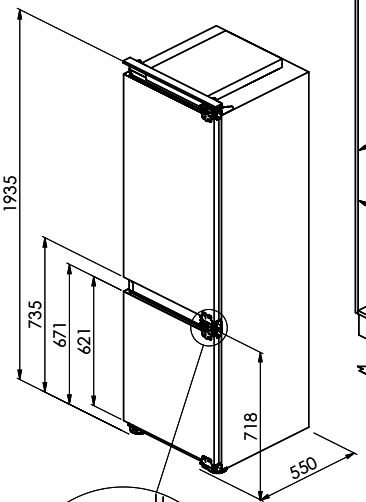

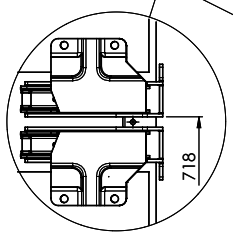

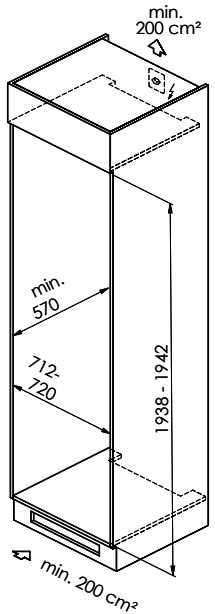

EKG260: 230 V / 10 A, T12, 2500 mm

Für diese Dokumenten und den darin dargestellten Gegenstand behalten wir uns alle Rechte vor. Vervielfältigung, Bekanntgabe an Dritte oder Verwendung seines Inhalts, ohne unsere Zustimmung ist verboten. © Copyright 2026 Suter Inox AG. All rights reserved.

Art.Nr.:	Zeichn.Nr.: 50.02.-21.0035.00.00	Index: 00+	kop	18.03.2026