## Linero Cristadur LIO CD 50U/1

> Weblink

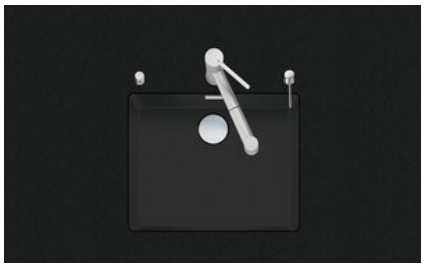

**Montaggio**
Lavelli sottopiano

**Modello**
Cristadur LIO CD 50U/1

**Materiale**
Cristadur

**N. di articolo**
10.105.283.00

**Dimensioni base**
60 cm

**Piletta**
3½" Salvaspazio Desino

**Colore**
Puro

**Prezzo in CHF**
1'369.- IVA esclusa

**Dimensioni lavello**
500x400x165mm

**Raggi d'angolo**
15 mm

**Tecnologia di scarico e troppopieno**



Desino: Scarico coperto con griglietta inferiore - tipo M, per lavelli in granito



Placchetta di troppopieno a ribalta per lavelli in granito

**Premontaggio della piletta**
Premontaggio della piletta in fabbrica

**Distributore - opzioni di montaggio**
Posizione a scelta

**Tecnologia di scarico e troppopieno**
**Pomolo inclusi**



Advant

**Prezzi** (aggiornati al 27.11.26 / IVA esclusa)

| Modello | Materiale | Piletta | N. di articolo | Prezzo in CHF | |
|---|---|---|---|---|---|
| Linero LIO CD 50U/1 Puro | Cristadur, Puro | 3½" Tipo Desino | 10.105.560.00 | 1'369.- | > Weblink |
| | | 3½" Salvaspazio Desino | 10.105.283.00 | 1'369.- | > Weblink |
| | | 3½" TouchFlow Desino | 10.105.282.00 | 1'579.- | > Weblink |

### Accessorio

Accessori opzionali



> Weblink
40.000.912.00 / CHF 106.-
Vaschetta, forato



> Weblink
40.001.289.00 / CHF 106.-
Vaschetta, non forato



> Weblink
40.000.909.00 / CHF 151.-
Tagliere, in vetro, bianco



> Weblink
40.001.277.00 / CHF 151.-
Tagliere, sintetico

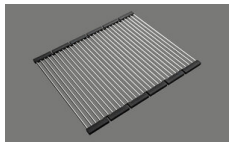

> Weblink
40.001.138.00 / CHF 125.-
Inox Pad



> Weblink
40.001.509.00 / CHF 29.-
Kit di pulizia Easy Care per lavelli in granito

### Ricambi

Qui trovate tutti gli accessori compatibili > Weblink

Suter Inox AG
Schachenstrasse 20
CH-5116 Schinznach-Bad
T +41 58 263 64 00
suter@suter.ch
suter.ch

# Linero LIO CD 50U Desino

**Masse / Ausschnittkontur**
**Dimensions / contour de découpe**
**Dimensioni / contorno dell'apertura**

SUTER

Bohrung für Zug- und Druckknöpfe Ø14
Bohrung für Drehknopf Ø25

Trou pour boutons et Poussoirs de commande Ø14
Trou pour bouton rotatif Ø25

Foro per Pomelli tiranti e Pomelli pulsanti Ø14
Foro per Pomolo girevoli Ø25

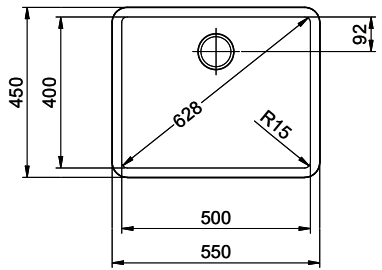


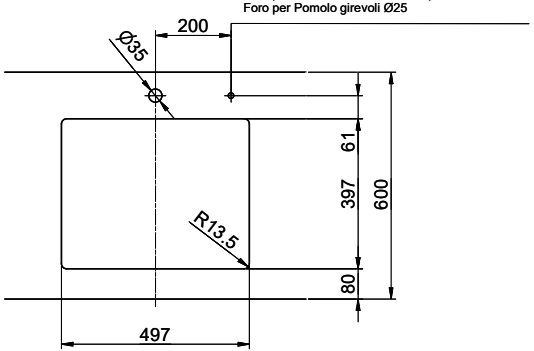


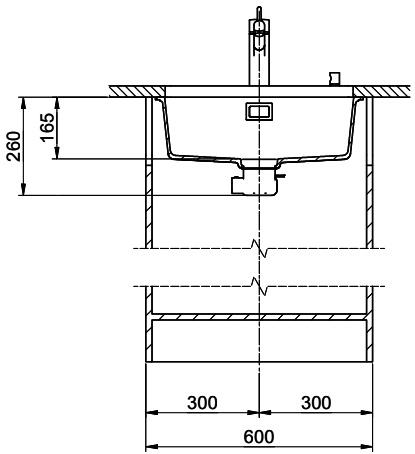


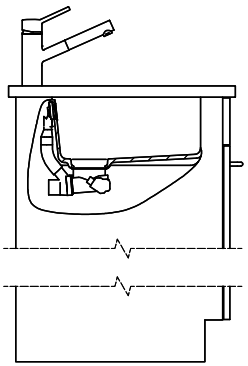

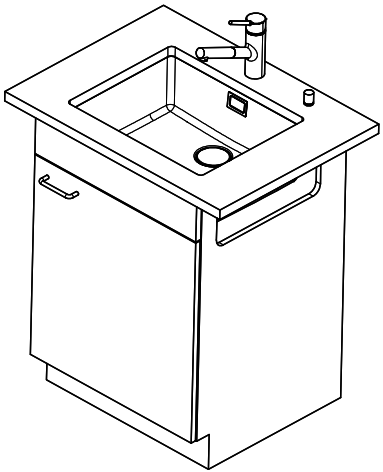

Für dieses Dokument und den darin dargestellten Gegenstand behalten wir uns alle Rechte vor. Vervielfältigung, Bekanntgabe an Dritte oder Verwendung seines Inhalts, ohne unsere Zustimmung ist verboten. © Copyright 2005 Suter Inox AG. All rights reserved.

| Zeichn.Nr.: | Dok.Nr.: 00.01-23.0086.00.00 | Index: | sam | 17.10.2023 |
|---|---|---|---|---|