Brooklyn Cristalite Plus / Brooklyn BYK N 100S U

> Weblink

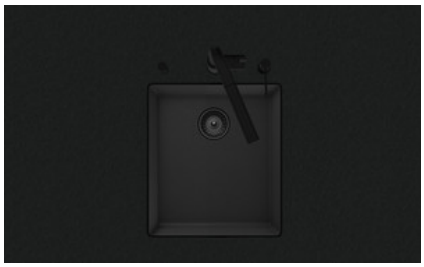

Montaggio
Lavelli sottopiano

Modello
Cristalite Plus / Brooklyn BYK N 100S U

Materiale
Cristalite Plus

N. di articolo
10.105.320.00

Dimensioni base
45 cm

Piletta
3½" Salvaspazio

Colore
Nero

Prezzo in CHF
894.- IVA esclusa

Dimensioni lavello
350x400x200mm

Raggi d'angolo
9 mm

Premontaggio della piletta
Senza montaggio della piletta

Distributore - opzioni di montaggio
Posizione a scelta

Pomolo inclusi



Prime, nero, opaco

Prezzi (aggiornati al 28.11.26 / IVA esclusa)

Modello	Materiale	Piletta	N. di articolo	Prezzo in CHF	
Brooklyn BYK N 100S U	Cristalite Plus, Nero	3½" Salvaspazio	10.105.320.00	894.-	> Weblink
		3½" A tappo c.griglietta	10.105.321.00	853.-	> Weblink
		3½" Salvaspazio	10.104.321.00	854.-	> Weblink
		3½" A tappo c.griglietta	10.104.322.00	813.-	> Weblink

Descrizione del prodotto

Materiale
Lavelli in granito Cristalite Plus: I lavelli si compongono all'80% di quarzo, la parte più dura del granito. Il granito viene legato con acrilico di altissima qualità. La composizione di acrilico e granito rende i lavelli resistenti ai graffi e alla sporcizia garantendo una lunga durata.

Accessorio

Accessori opzionali



> Weblink
40.000.912.00 / CHF 106.-
Vaschetta, forato



> Weblink
40.001.289.00 / CHF 106.-
Vaschetta, non forato



> Weblink
40.000.909.00 / CHF 151.-
Tagliere, in vetro, bianco



> Weblink
40.001.277.00 / CHF 151.-
Tagliere, sintetico

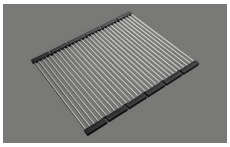

> Weblink
40.001.138.00 / CHF 125.-
Inox Pad

Prodotti compatibili



> Weblink
40.001.314.00 / CHF 155.-
Distributore Nano



> Weblink
40.001.024.00 / CHF 427.-
Müllex Boxx 55/60-R Bio

Suter Inox AG
Schachenstrasse 20
CH-5116 Schinznach-Bad
T +41 56 463 64 00
suter@suter.ch
suter.ch

Brooklyn BYKAB N 100S U

Masse / Ausschnittkontur
Dimensions / contour de découpe
Dimensioni / contorno dell'apertura

SUTER

Bohrung für Zug- und Druckknöpfe Ø14
Bohrung für Drehknopf Ø25
Trou pour boutons et Poussoirs de commande Ø14
Trou pour bouton rotatif Ø25
Foro per Pomelli tiranti e Pomelli pulsanti Ø14
Foro per Pomolo girevoli Ø25

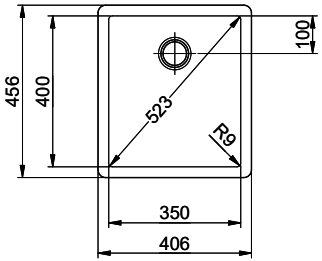

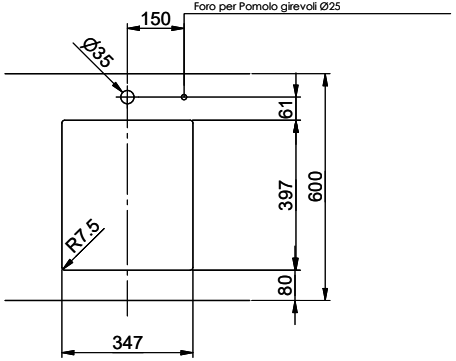

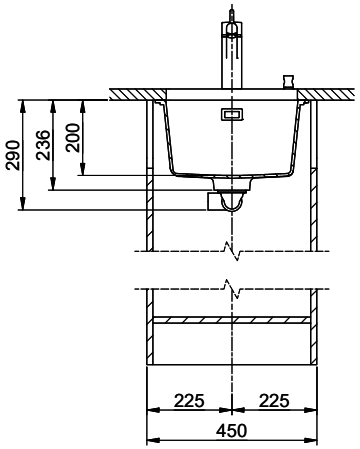

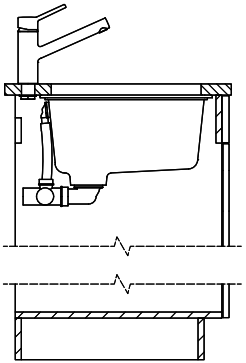

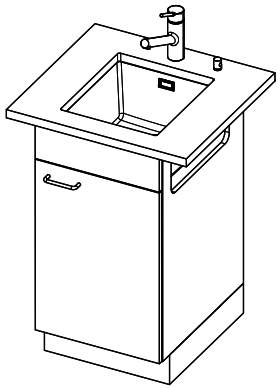

Für dieses Dokument und den darin dargestellten Gegenstand behalten wir uns alle Rechte vor. Vervielfältigung, Bekanntgabe an Dritte oder Verwendung seines Inhalts ohne unsere Zustimmung ist verboten. © Copyright 2005 Suter Inox AG All rights reserved.

Zeichn.Nr.:	Dok.Nr.: 00.28-23.0131.00.00	Index:	fes	14.10.2021