## Brooklyn Cristalite Plus / Brooklyn BYK N 100S U

> Weblink

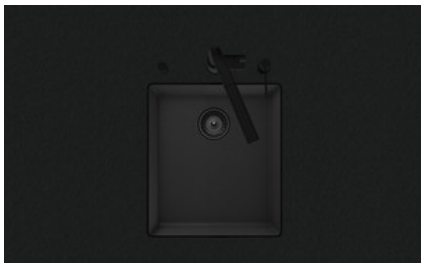

**Montaggio**
Lavelli sottopiano

**Modello**
Cristalite Plus / Brooklyn BYK N 100S U

**Materiale**
Cristalite Plus

**N. di articolo**
10.105.320.00

**Dimensioni base**
45 cm

**Piletta**
3½" Salvaspazio

**Colore**
Nero

**Prezzo in CHF**
894.- IVA esclusa

**Dimensioni lavello**
350x400x200mm

**Raggi d'angolo**
9 mm

**Premontaggio della piletta**
Senza montaggio della piletta

**Distributore - opzioni di montaggio**
Posizione a scelta

**Pomolo inclusi**



Prime, nero, opaco

### Prezzi (aggiornati al 28.11.26 / IVA esclusa)

| Modello | Materiale | Piletta | N. di articolo | Prezzo in CHF | |
|---|---|---|---|---|---|
| Brooklyn BYK N 100S U | Cristalite Plus, Nero | 3½" Salvaspazio | 10.105.320.00 | 894.- | > Weblink |
| | | 3½" A tappo c.griglietta | 10.105.321.00 | 853.- | > Weblink |
| | | 3½" Salvaspazio | 10.104.321.00 | 854.- | > Weblink |
| | | 3½" A tappo c.griglietta | 10.104.322.00 | 813.- | > Weblink |

### Descrizione del prodotto

**Materiale**
Lavelli in granito Cristalite Plus: I lavelli si compongono all'80% di quarzo, la parte più dura del granito. Il granito viene legato con acrilico di altissima qualità. La composizione di acrilico e granito rende i lavelli resistenti ai graffi e alla sporcizia garantendo una lunga durata.

### Accessorio

Accessori opzionali



> Weblink
40.000.912.00 / CHF 106.-
Vaschetta, forato



> Weblink
40.001.289.00 / CHF 106.-
Vaschetta, non forato



> Weblink
40.000.909.00 / CHF 151.-
Tagliere, in vetro, bianco



> Weblink
40.001.277.00 / CHF 151.-
Tagliere, sintetico

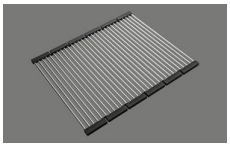

> Weblink
40.001.138.00 / CHF 125.-
Inox Pad

### Prodotti compatibili



> Weblink
40.001.314.00 / CHF 155.-
Distributore Nano



> Weblink
40.001.024.00 / CHF 427.-
Müllex Boxx 55/60-R Bio

**Suter Inox AG**
Schachenstrasse 20
CH-5116 Schinznach-Bad
T +41 56 463 64 00
suter@suter.ch
suter.ch

# Brooklyn BYKAB N 100S U

**Masse / Ausschnittkontur**
**Dimensions / contour de découpe**
**Dimensioni / contorno dell'apertura**

SUTER

Bohrung für Zug- und Druckknöpfe Ø14
Bohrung für Drehknopf Ø25
Trou pour boutons et Poussoirs de commande Ø14
Trou pour bouton rotatif Ø25
Foro per Pomelli tiranti e Pomelli pulsanti Ø14
Foro per Pomolo girevoli Ø25

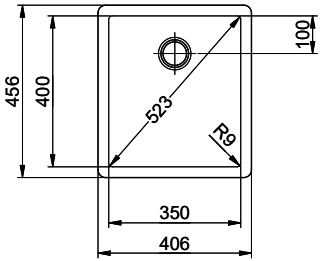


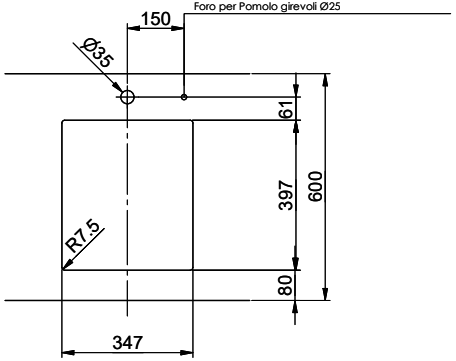


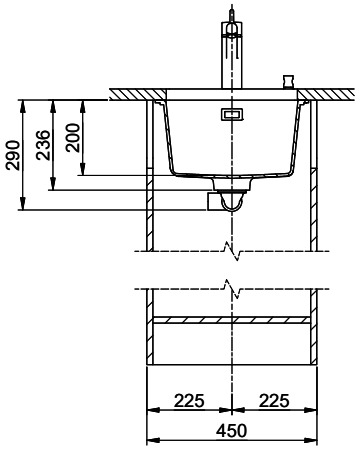


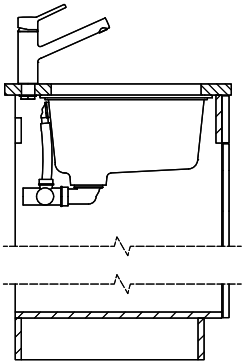

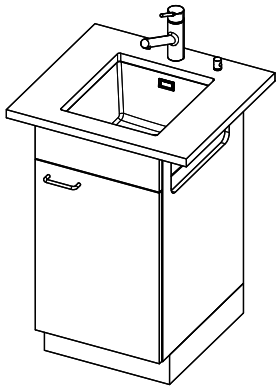

Für dieses Dokument und den darin dargestellten Gegenstand behalten wir uns alle Rechte vor. Vervielfältigung, Bekanntgabe an Dritte oder Verwendung seines Inhalts ohne unsere Zustimmung ist verboten. © Copyright 2005 Suter Inox AG All rights reserved.

| Zeichn.Nr.: | Dok.Nr.: 00.28-23.0131.00.00 | Index: | fes | 14.10.2021 |
|---|---|---|---|---|