## Daneo DAN 100-50IF/A

> Weblink

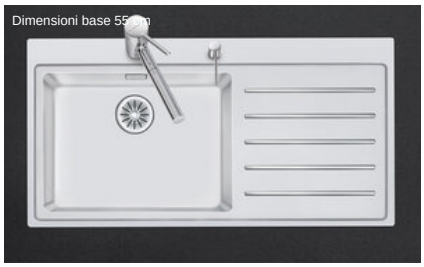


**Montaggio**
Lavelli a filo top / Lavelli soprapiano

**Modello**
DAN 100-50IF/A

**Materiale**
Acciaio inox 18/10

**N. di articolo**
10.103.552.00

**Dimensioni base**
55 cm

**Piletta**
3½" Tipo

**Finitura**
Opaco

**Prezzo in CHF**
2'244.- IVA esclusa

**Dimensioni lavello**
500x400x188mm

**Raggi d'angolo**
22 mm

**Scolatoio**
Destra

**Tecnologia di scarico e troppopieno**



Griglietta - tipo S



Placchetta di troppopieno a ribalta

**Premontaggio della piletta**
Montaggio della piletta in fabbrica

**Distributore - opzioni di montaggio**
Tutti i modelli

**Tecnologia di scarico e troppopieno**
**Pomolo inclusi**

### Prezzi (aggiornati al 23.11.26 / IVA esclusa)

| Modello | Materiale | Piletta | Scolatoio | N. di articolo | Prezzo in CHF | |
|---|---|---|---|---|---|---|
| Daneo DAN 100-50IF/A | Acciaio inox 18/10, Opaco | 3½" Tipo | Sinistra | 10.103.551.00 | 2'244.- | > Weblink |
| | | 3½" Tipo | Destra | 10.103.552.00 | 2'244.- | > Weblink |
| | | 3½" TouchFlow | Sinistra | 10.103.550.00 | 2'483.- | > Weblink |
| | | 3½" TouchFlow | Destra | 10.103.553.00 | 2'483.- | > Weblink |

### Descrizione del prodotto

**1 versione di prodotto, 2 metodi di montaggio**
I modelli IF presentano un grande vantaggio: possono essere posati sia a filo top che soprapiano.

**Montaggio a filo top: Consiglio per la scelta del piano di lavoro**
Consigliamo il montaggio nei piani di lavoro in ceramica, granito, pietra artificiale (per es. Corian o Varicor) oppure in legno massiccio. Sconsigliamo la posa in pannelli di truciolato rivestiti.

### Accessorio

Accessori opzionali



> Weblink
40.000.912.00 / CHF 106.-
Vaschetta, forato



> Weblink
40.001.289.00 / CHF 106.-
Vaschetta, non forato



> Weblink
40.000.909.00 / CHF 151.-
Tagliere, in vetro, bianco

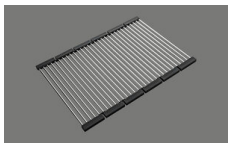

> Weblink
40.001.140.00 / CHF 125.-
Inox Pad

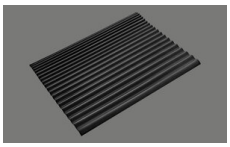

> Weblink
40.002.008.00 / CHF 51.-
Maro tappetino scolapiatti, Dark Grey

### Ricambi

Qui trovate tutti gli accessori compatibili > Weblink

**Suter Inox AG**
Schachenstrasse 20
CH-5116 Schinznach-Bad
T +41 56 203 64 00
suter@suterch
suter.ch

# Daneo DAN 100-50IF/A

SUTER

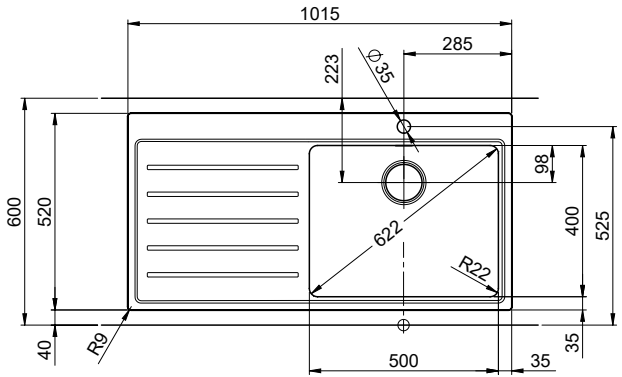


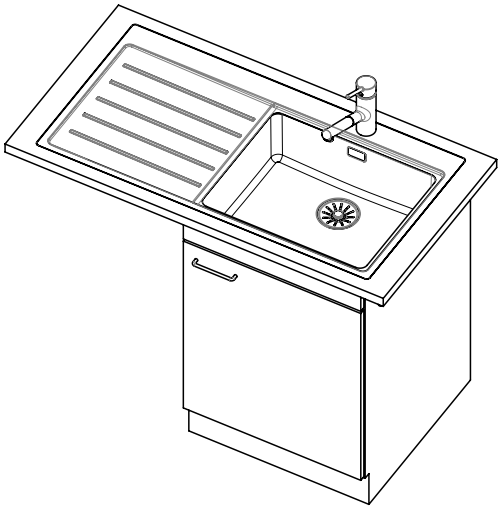

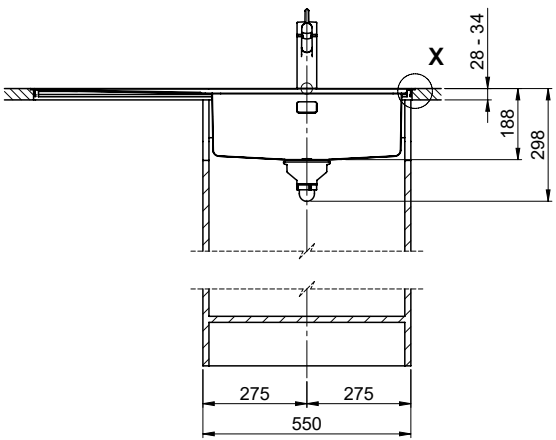


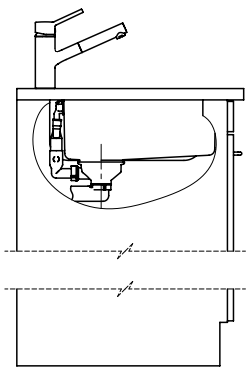

Für diesen Dokumen t und den darin dargestellten Gegenstand behalten wir uns alle Rechte vor. Vervielfältigung, Bekanntgabe an Dritte oder Verwendung seines Inhalts ohne unsere Zustimmung ist verboten. © Copyright 2005 Suter Inox AG, All rights reserved.

| Zeichn. Nr.: | Dok. Nr.: 00.01-17.0063.00.00 | Index: 00+ | daf | 08.10.2022 |
|---|---|---|---|---|

**Suter Inox AG**
Schachenstrasse 20
CH-5116 Schinznach-Bad
T +41 56 203 64 00
suter@suterch
suter.ch

# Daneo DAN 100-50IF/A

**Ausschnitt für flächenbündigen Einbau:**
**Mesure de coupure pour montage à fleur:**
**Intaglio per montaggio a filo top:**

SUTER

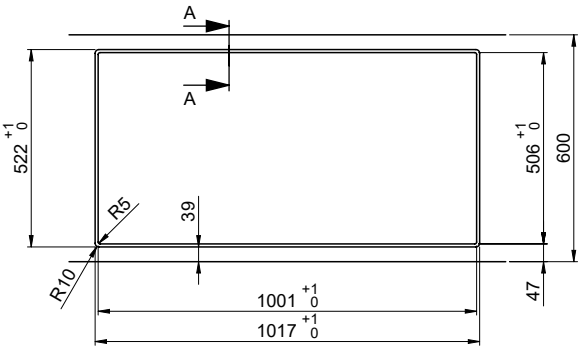


**A-A (1 : 2)**

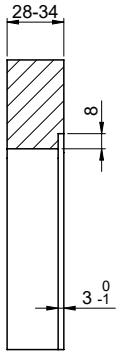


**X (1:1)**

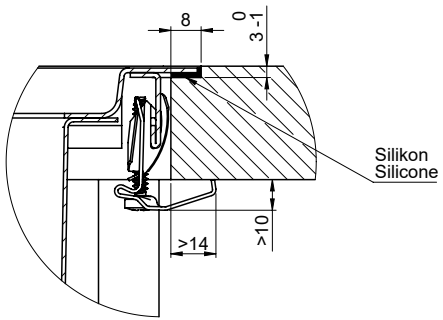


Vom flächenbündigen Einbau in beschichteten Spanplatten raten wir ab.
Nous vous déconseillons le montage à fleur sur des panneaux de particules enduits.
Sconsigliamo il montaggio a filo top in pannelli di truciolato laminato.

Für dieses Dokument und den darin dargestellten Gegenstand behalten wir uns alle Rechte vor. Vervielfältigung, Bekanntgabe an Dritte oder Verwendung seines Inhalts ohne unsere Zustimmung ist verboten. © Copyright 2005 Suter Inox AG. All rights reserved.

| Zeichn. Nr.: | Dok. Nr.: 00.01-17.0063.00.00 | Index: 00+ | daf | 08.10.2022 |
|---|---|---|---|---|

**Suter Inox AG**
Schachenstrasse 20
CH-5116 Schinznach-Bad
T +41 56 203 64 00
suter@suter.ch
suter.ch

# Daneo DAN 100-50IF/A

**Ausschnitt für flach aufliegender Einbau:**
**Mesure de coupure pour montage en appui:**
**Intaglio per montaggio soprapiano:**

SUTER

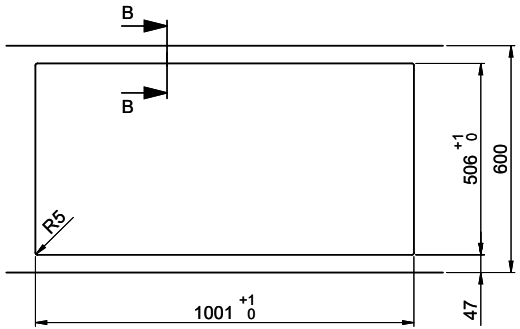


**B-B (1 : 2)**

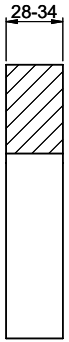


**X (1:1)**

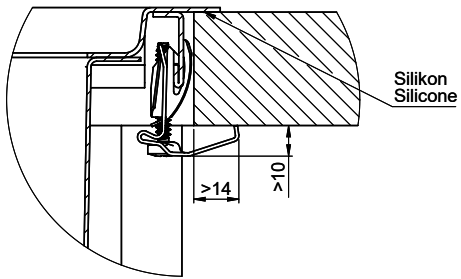


Für diesen Dokument und den darin dargestellten Gegenstand behalten wir uns alle Rechte vor. Vervielfältigung, Bekanntgabe an Dritte oder Verwendung seines Inhalts ohne unsere Zustimmung ist verboten. © Copyright 2005 Suter Inox AG. All rights reserved.

| Zeichn. Nr.: | Dok. Nr.:00.01-17.0063.00.00 | Index: 00+ | daf | 08.10.2022 |
|---|---|---|---|---|