Distributore Dornbracht

> Weblink



Superficie
Platino, opaco

N. di articolo
40.001.425.00

Prezzo in CHF
427.- IVA esclusa

Descrizione del prodotto

Bocca 104mm, zoccolo D = ø30mm, con rosetta D = ø55mm

Accessorio

Accessori opzionali

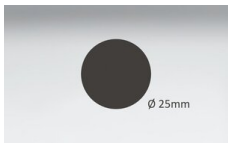

> Weblink
40.000.188.00 / CHF 87.-
Distributori: foro Ø 25mm, per tutti i modelli

Prodotti compatibili



> Weblink
40.001.423.00 / CHF 276.-
Pomolo girevole Dornbracht



> Weblink
40.001.454.00 / CHF 132.-
Pomolo Pinocchio

Ricambi

Qui trovate tutti gli accessori compatibili > Weblink

Suter Inox AG
Schachenstrasse 20
CH-5116 Schinznach-Bad
Tel. +41 56 463 63 33
Fax +41 56 463 63 30
E-Mail: suter@suter.ch

Dispenser Dornbracht mit Rosette

SUTER inox technik

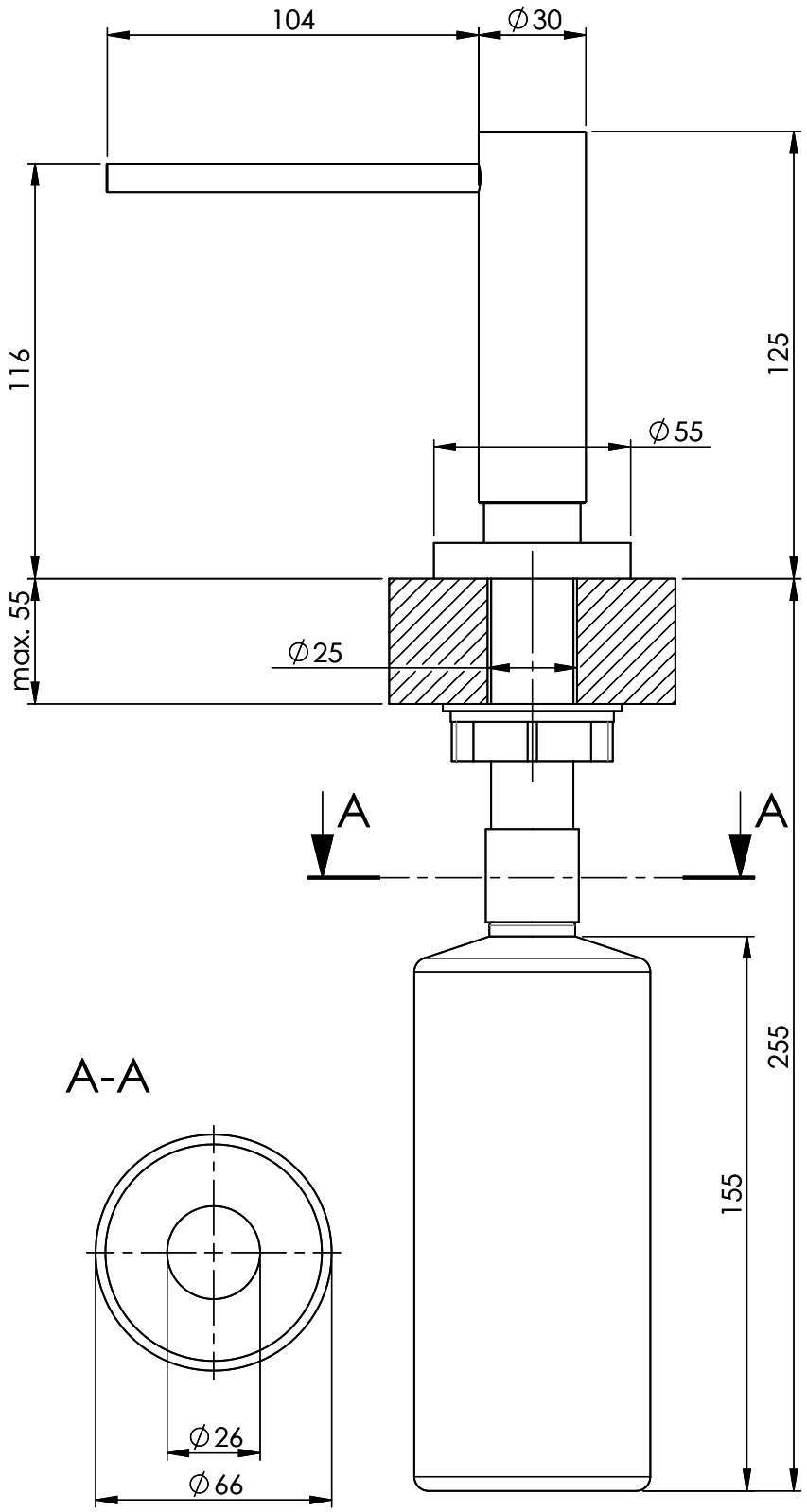

Artikel Nr.:	Zeichn.Nr.: 13.09-13.0001.00.00	Index 00+	daf	07.10.2013

Für dieses Dokumument und den darin dargestellten Gegenstand behalten wir uns alle Rechte vor. Vervielfältigung, Bekanntgabe an Dritte oder Verwendung seines Inhalts, ohne unsere Zustimmung ist verboten. © Copyright 2005 Suter Inox AG All rights reserved.