EVOline One T23 Presa da incasso nero

> Weblink



Dimensioni

N. di articolo
40.002.165.00

Prezzo in CHF
114.- IVA esclusa

Descrizione del prodotto

Dati tecnici
La presa integrata EVOline One è un punto di accesso all'alimentazione compatto che può essere integrato armoniosamente in qualsiasi concetto di design. E questo in un contesto di risparmio di spazio e in modo discreto. Sia in versione completamente nera che con intarsio in acciaio inox: entrambe le versioni possono essere facilmente sostituite grazie agli inserti dei moduli facilmente sostituibili dei rispettivi regolare il requisito. Il nuovo sistema di montaggio brevettato tiene da uno spessore frontale di 9 mm. La profondità di installazione è di 50 mm.

Tensione di alimentazione
230 V
Corrente nominale massima
16 A
Dimensioni
Ø 59 mm
Dimensioni Spessore
4mm
Profondità di installazione
50mm
Orifizio foro
Ø 54 mm
Collegamento alla rete
Cavo di alimentazione fisso 2,5 m, senza spina di rete (16 A, tipo 23 o collegamento diretto)
Montaggio
Dal davanti

Ambito di fornitura
- Presa, incl. cavo di collegamento 2,5 m
- Anello senza coperchio
- Anello con coperchio (ruotabile a 360°)

Suter Inox AG
Schachenstrasse 20
CH-5116 Schinznach-Bad
Tel. +41 56 463 63 33
Fax +41 56 463 63 30
E-Mail: suter@suter.ch

EVOline One

SUTER inox technik

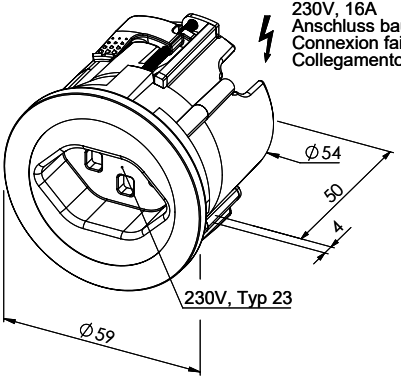

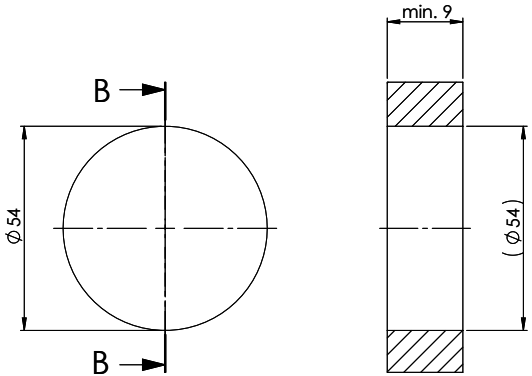

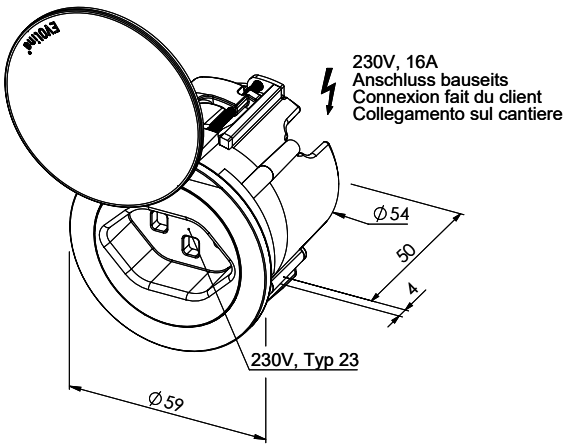

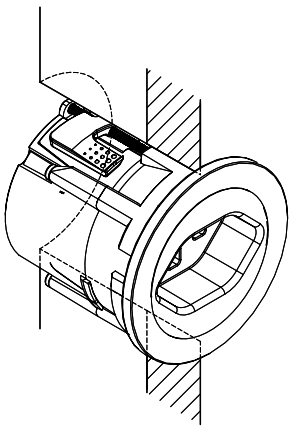

Für dieses Dokument und den darin dargestellten Gegenstand behalten wir uns alle Rechte vor. Vervielfältigung, Bekanntgabe an Dritte oder Verwendung seines Inhalts ohne unsere Zustimmung ist verboten. © Copyright 2003 Suter Inox AG. All rights reserved.

Art.Nr.: 40.002.165 / 40.002.166	Zeichn.Nr.: 13.00 - 20.0028.00.00	Index:	fes	09.01.2019