Gessi Officine V

> Weblink



Linea di modelli
Gessi Officine V

Versione
Side Lever U

N. del produttore
60203.299

N. di articolo
40.002.126.00

Modello
Boccaglio estraibile

Superficie
Rivestimento con polvere nero, opaco

Prezzo in CHF
679.- IVA esclusa

Descrizione del prodotto

L'etichetta energia

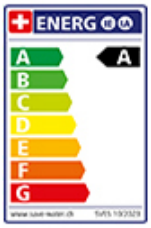

Raggio d'azione
360°

Scario l/min (3 bar)
7.00 (l / min (3bar))

Getto d'acqua
Getto normale

Tipo di doccia
Doccia con flessibile in nylon

Posizione di leva
A destra

Allacciamento dell'acqua
Raccordi flessibili

Extra
Cartuccia a dischi ceramic

Prodotti compatibili



> Weblink
40.002.155.00 / CHF
361.-
Distributore Nano

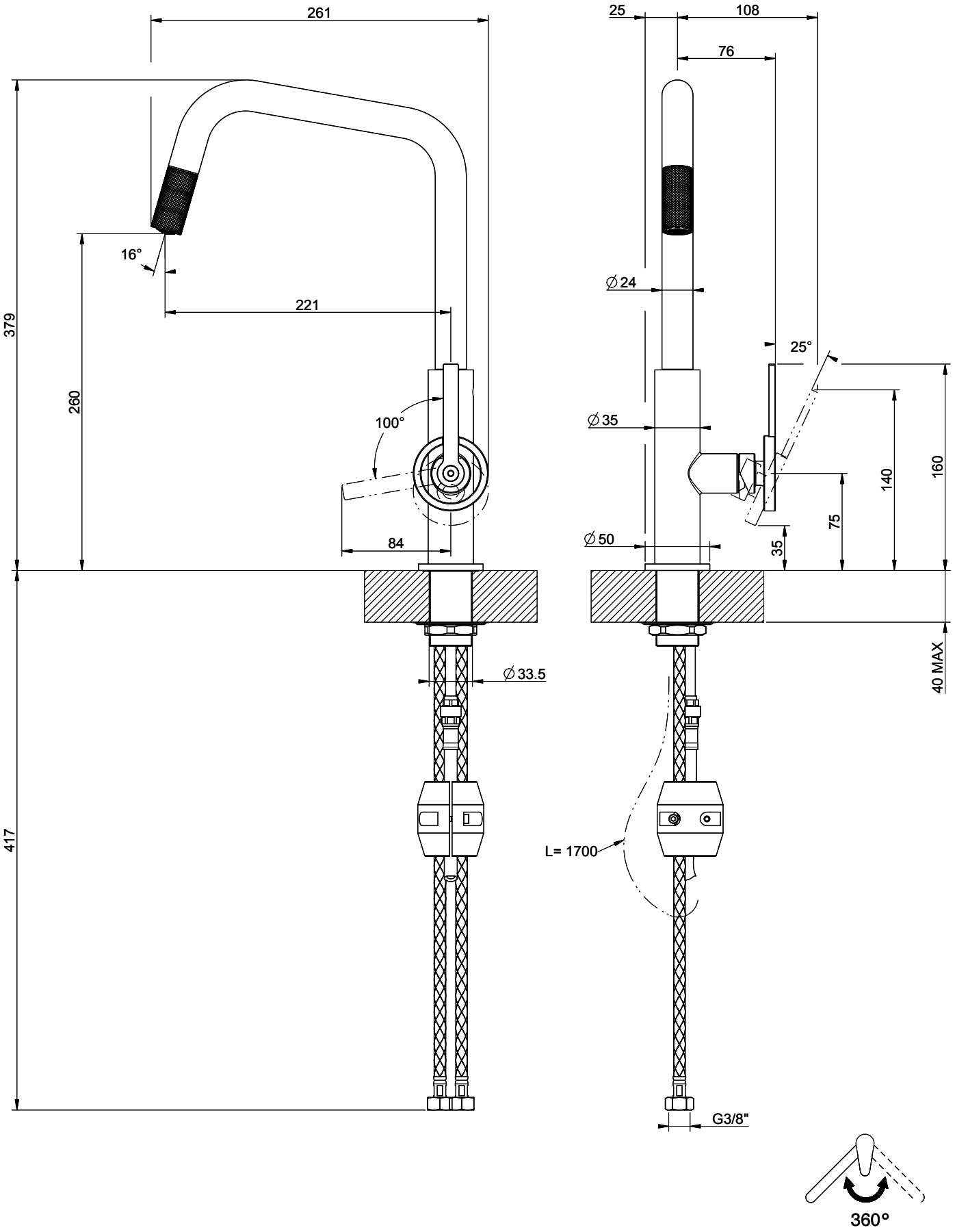

OFFICINE GESSI 60203

MISCELATORE LAVELLO MONOCOMANDO DOCCINO ESTRAIBILE DA PIANO

Formato *A4*

Dis.: GPF6020300000G000

Gessi S.p.A.Parco Gessi,13037 Serravalle Sesia (Vercelli) Italy Tel.0039 0163 454111 Fax.0039 0163 453150 www.gessi.com e-mail:gessi@gessi.it

This drawing by its legislation cannot be disclosed or reproduced without a written authorization released by GESSI S.p.A. - 2018 Copyright© GESSI S.p.A.