Laufen Eleo

> Weblink



Linea di modelli
Laufen Eleo

N. di articolo
40.003.029.00

Modello
Doccia estraibile

Superficie
Rivestimento con polvere nero, opaco

Prezzo in CHF
335.- IVA esclusa

Descrizione del prodotto

L'etichetta energia

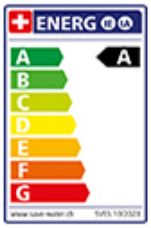

Raggio d'azione
90°

Scario l/min (3 bar)
6.90 (l / min (3bar))

Getto d'acqua
Getto normale

Tipo di doccia
Doccia con flessibile in nylon

Allacciamento dell'acqua
Raccordi flessibili

Extra
Cartuccia a dischi ceramic

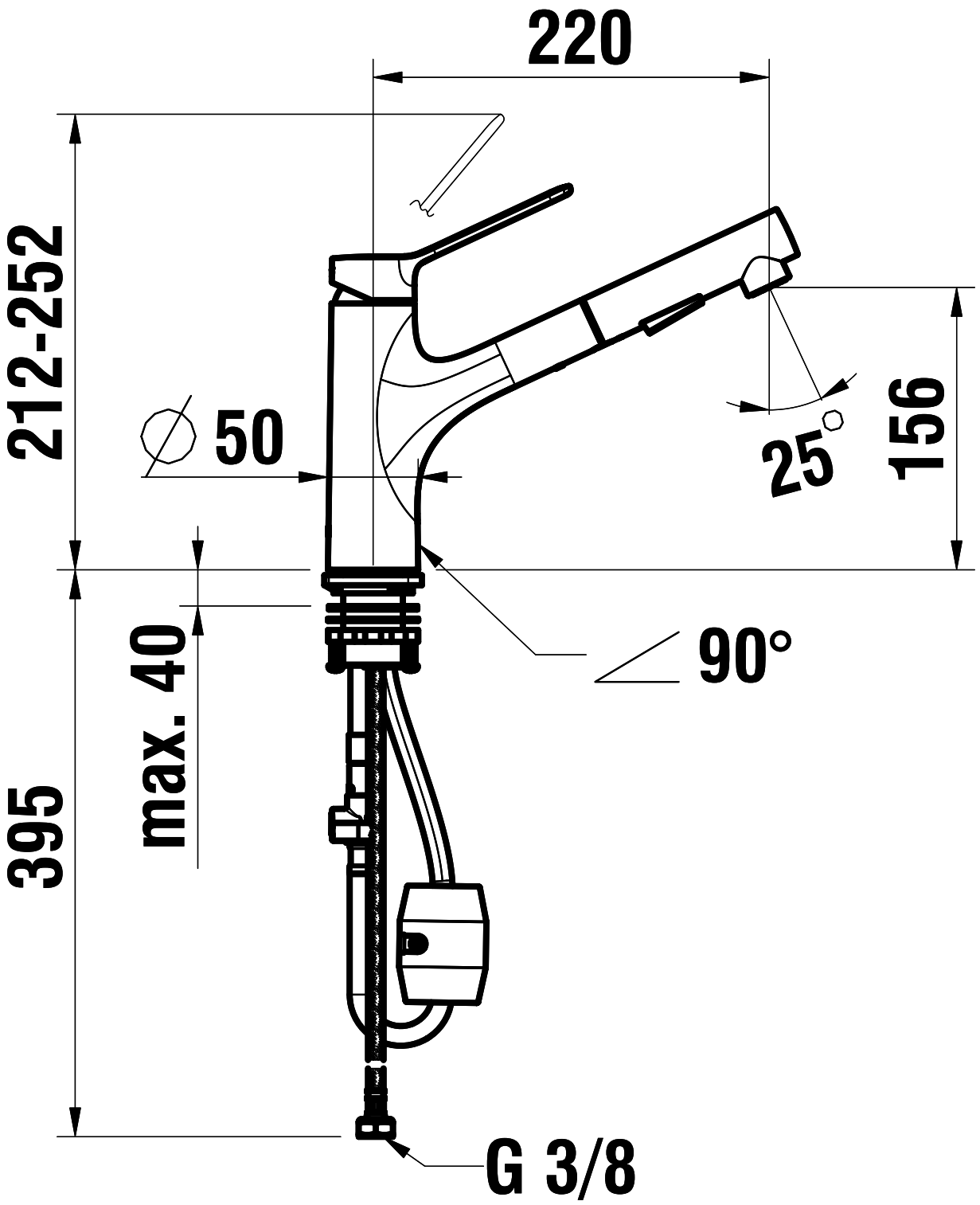
220
212-252
∅ 50
25°
156
max. 40
90°
395
G 3/8