Laufen Kiano

> Weblink



Linea di modelli
Laufen Kiano

Versione
Top Lever

N. di articolo
40.003.033.00

Modello
Boccaglio estraibile

Superficie
Acciaio inox, massiccio

Prezzo in CHF
363.- IVA esclusa

Descrizione del prodotto

L'etichetta energia

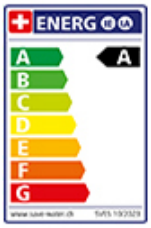

Raggio d'azione
120°

Scario l/min (3 bar)
7.90 (l / min (3bar))

Getto d'acqua
Getto normale

Tipo di doccia
Doccia con flessibile in nylon

Allacciamento dell'acqua
Raccordi flessibili

Extra
Cartuccia a dischi ceramic

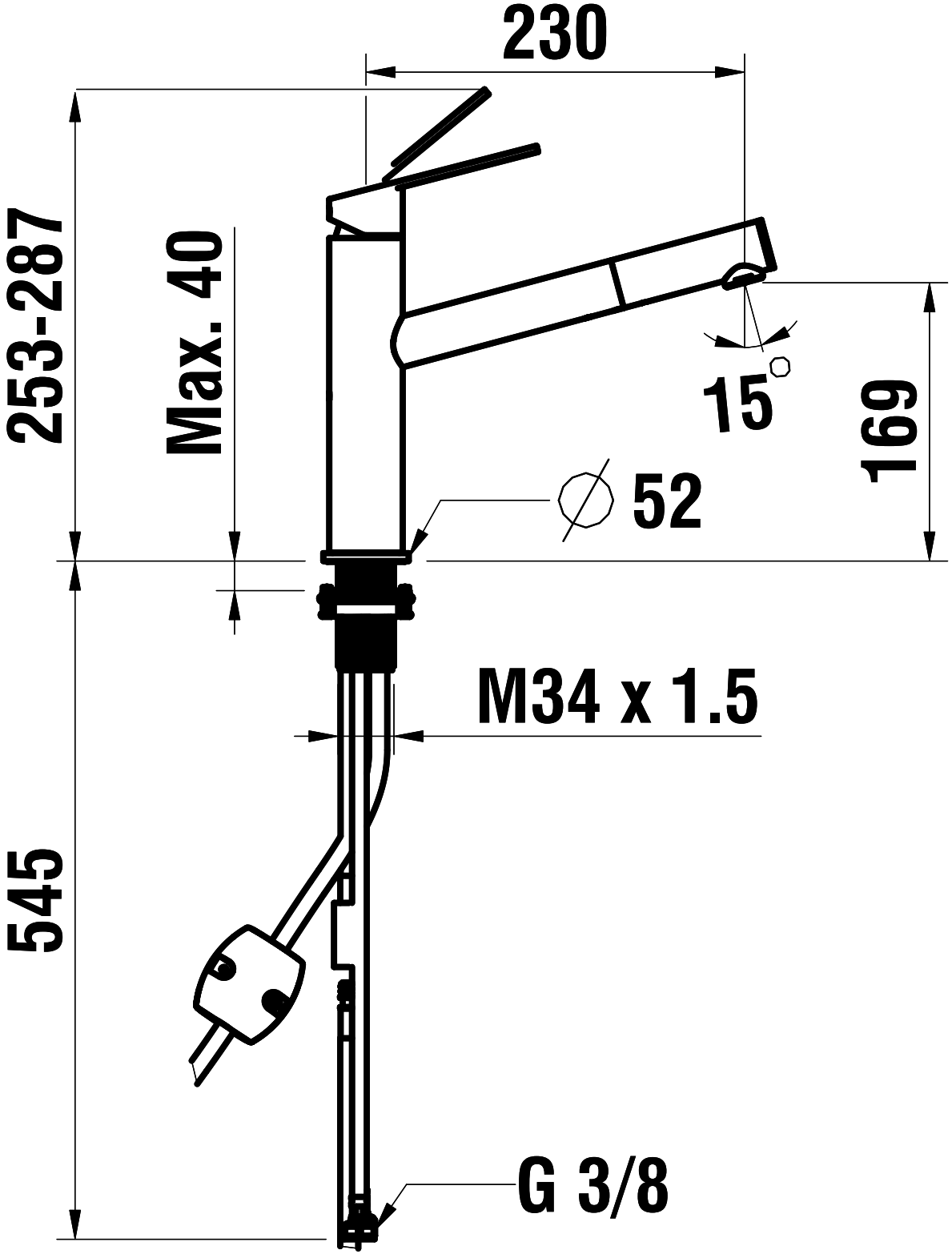
230
253-287
Max. 40
15°
169
⌀ 52
M34 x 1.5
545
G 3/8