Laufen Kiano

> Weblink



Linea di modelli
Laufen Kiano

Versione
Side Lever C

N. di articolo
40.003.037.00

Modello
Braccio girevole

Superficie
Acciaio inox, massiccio

Prezzo in CHF
343.- IVA esclusa

Descrizione del prodotto

L'etichetta energia

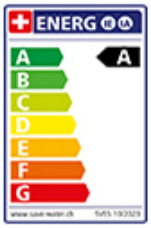

Raggio d'azione
360°

Scario l/min (3 bar)
7.70 (l / min (3bar))

Getto d'acqua
Getto normale

Posizione di leva
A destra

Allacciamento dell'acqua
Raccordi flessibili

Extra
Cartuccia a dischi ceramic

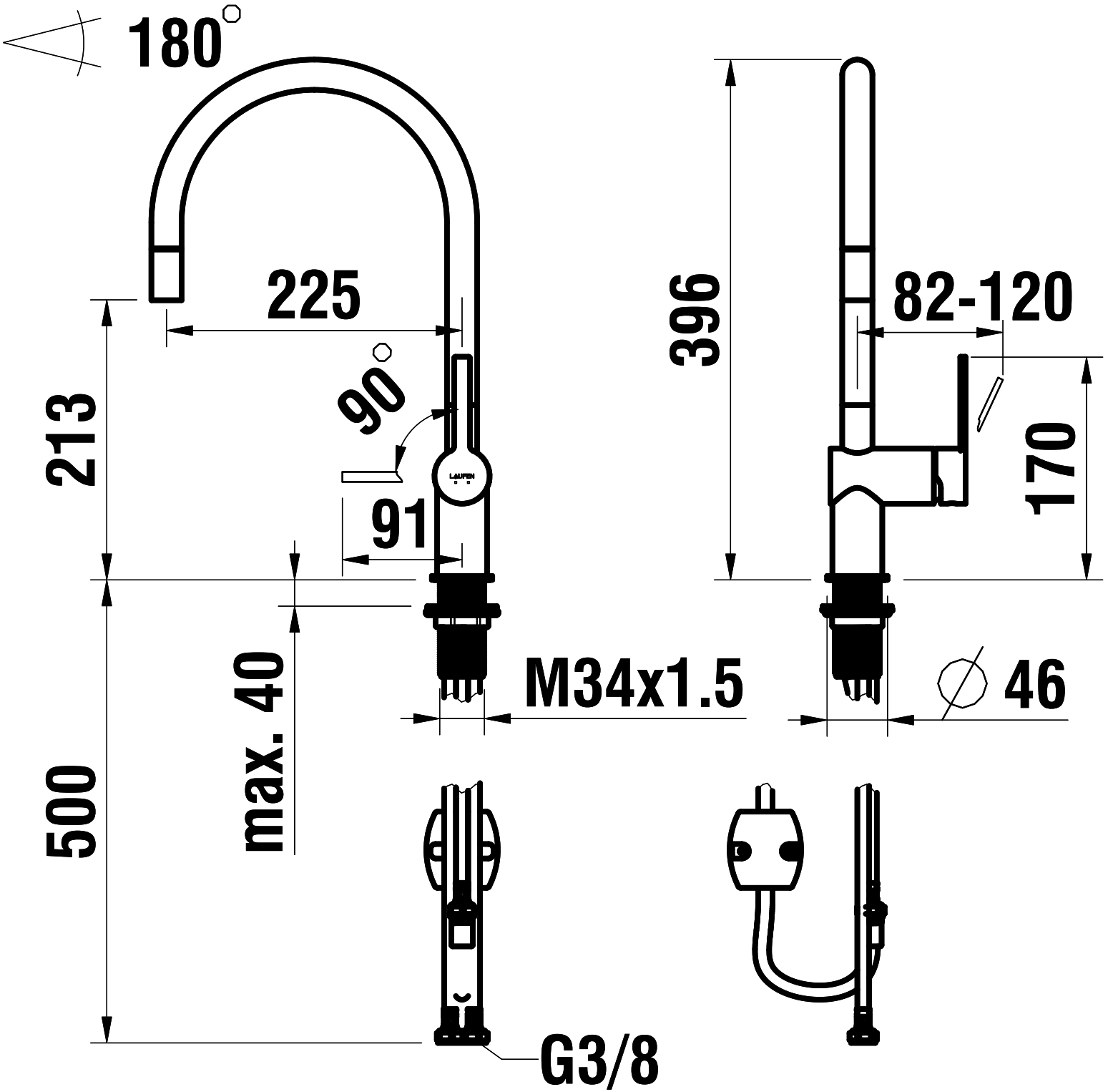
180°
225
213
90°
91
396
82-120
170
max. 40
500
M34x1.5
∅ 46
G3/8