Laufen Kiano

> Weblink



Linea di modelli
Laufen Kiano

Versione
Side Lever C

N. di articolo
40.003.038.00

Modello
Braccio girevole

Superficie
Rivestimento a PVD, Inox Black

Prezzo in CHF
407.- IVA esclusa

Descrizione del prodotto

L'etichetta energia

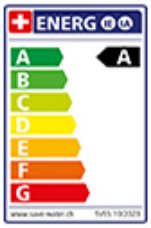

Raggio d'azione
360°

Scario l/min (3 bar)
7.70 (l / min (3bar))

Getto d'acqua
Getto normale

Posizione di leva
A destra

Allacciamento dell'acqua
Raccordi flessibili

Extra
Cartuccia a dischi ceramic

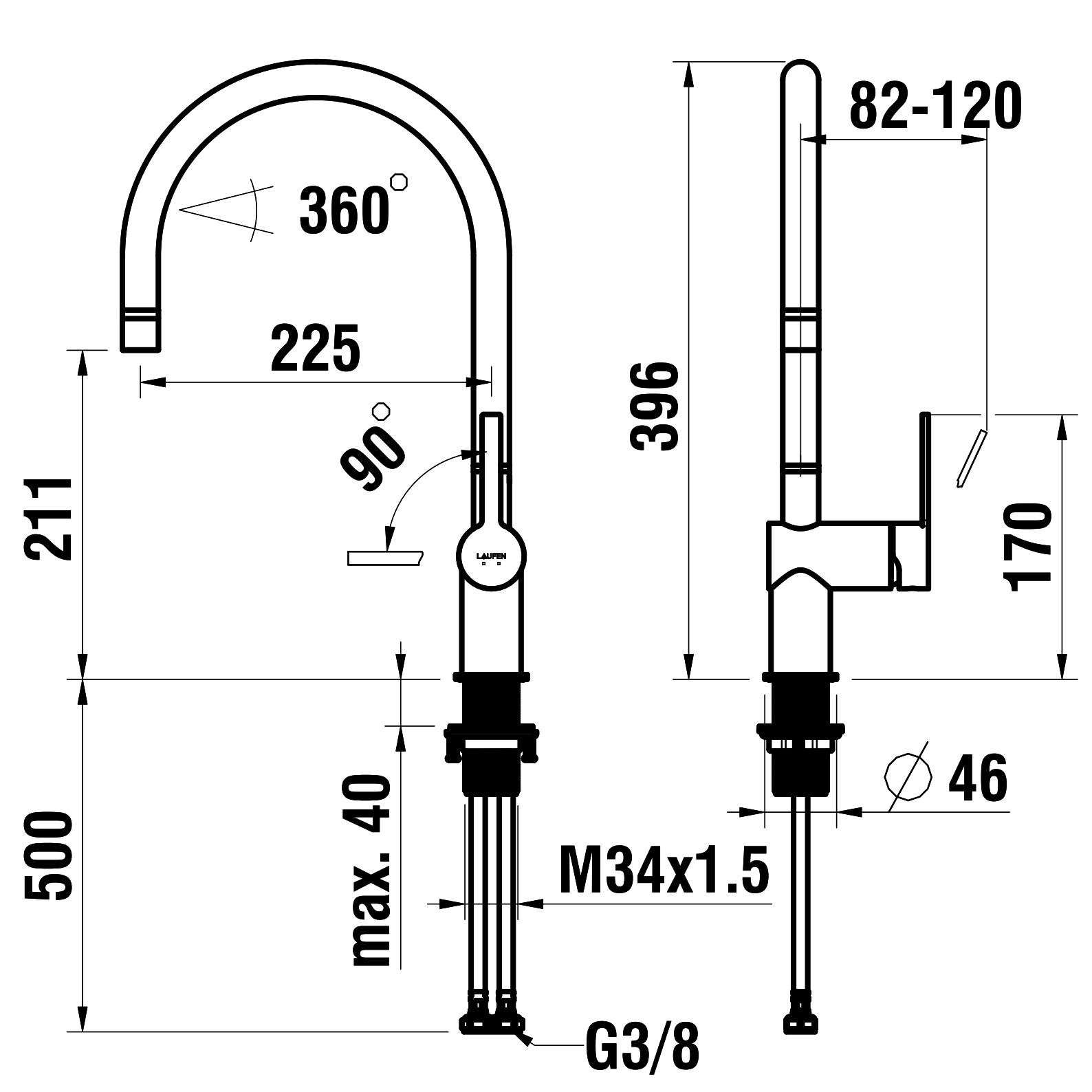
360°
225
90°
211
500
max. 40
M34x1.5
G3/8
LAUFEN
82-120
396
170
∅ 46