## Laufen Vara Epoc Hot

> Weblink



**Linea di modelli**
Laufen Vara Epoc Hot

**N. di articolo**
40.002.982.00

**Modello**
Rubinetteria per acqua calda con boccaglio estraibile

**Superficie**
Acciaio inox, massiccio

**TRA**
3.11

**Prezzo in CHF**
1'790.- IVA esclusa

### Descrizione del prodotto

**L'etichetta energia**

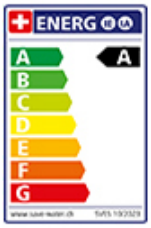


**Raggio d'azione**
360°

**Scario l/min (3 bar)**
8.80 (l / min (3bar))

**Tipo di doccia**
Doccia con flessibile in nylon

**Extra**
Cartuccia a dischi ceramic

### Accessorio

Accessori opzionali

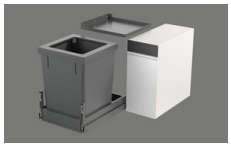

> Weblink
40.002.935.00 / CHF 315.-
Müllex X40 L35 Vara

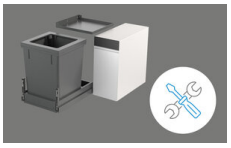

> Weblink
825.000.002.80 / CHF 120.-
Servizio di montaggio di Müllex X40 L35 Vara

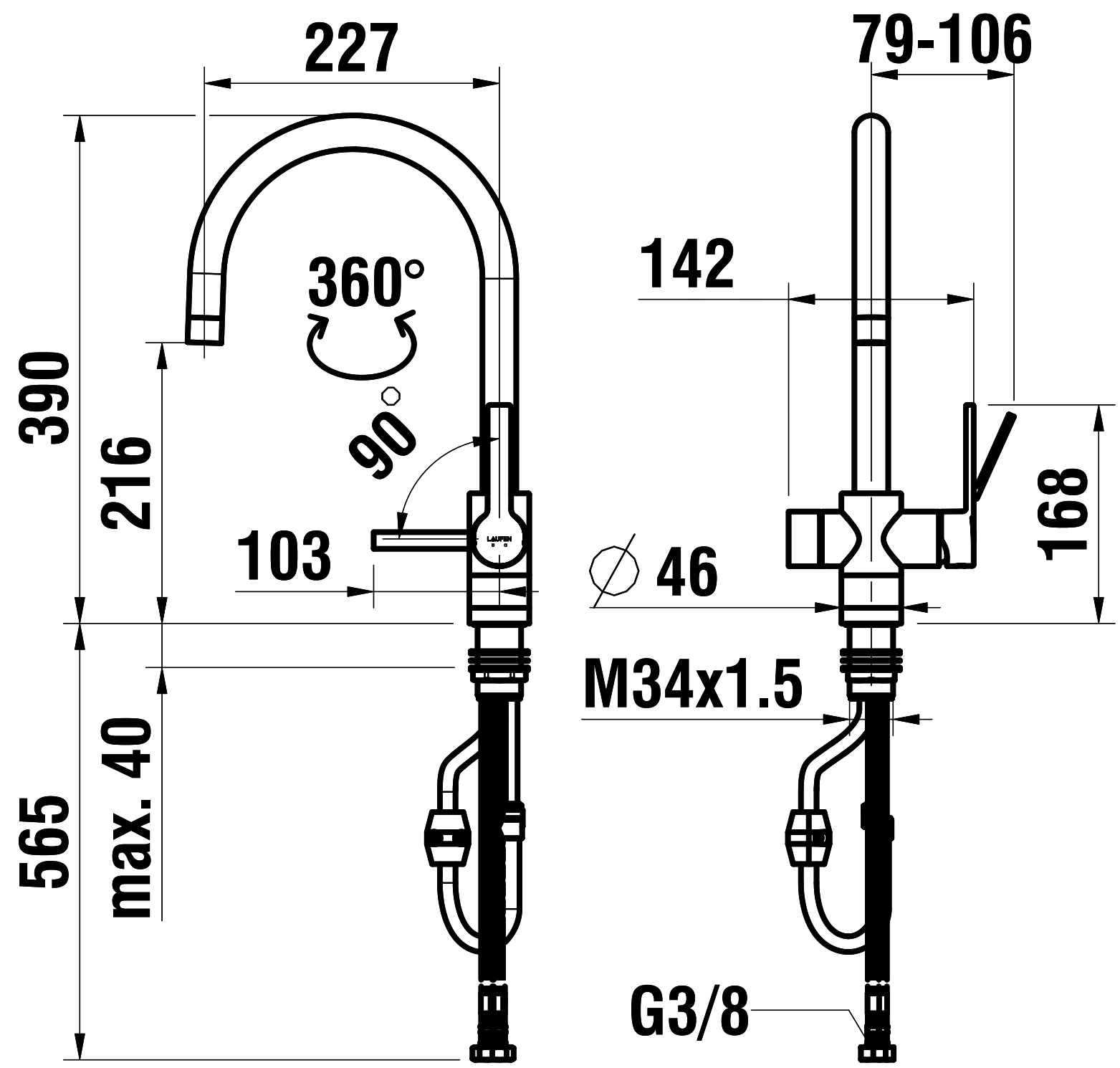
227
79-106
360°
90°
142
390
216
103
168
∅ 46
M34x1.5
565
max. 40
G3/8