Laufen Vara Epoc Hot

> Weblink



Linea di modelli
Laufen Vara Epoc Hot

N. di articolo
40.002.983.00

Modello
Rubinetteria per acqua calda con boccaglio estraibile

Superficie
Rivestimento a PVD, Inox Black

TRA
3.11

Prezzo in CHF
1'990.- IVA esclusa

Descrizione del prodotto

L'etichetta energia

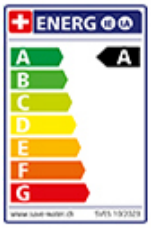

Raggio d'azione
360°

Scario l/min (3 bar)
8.80 (l / min (3bar))

Tipo di doccia
Doccia con flessibile in nylon

Extra
Cartuccia a dischi ceramic

Accessorio

Accessori opzionali

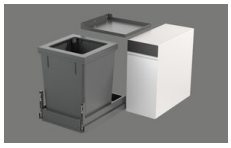

> Weblink
40.002.935.00 / CHF 315.-
Müllex X40 L35 Vara

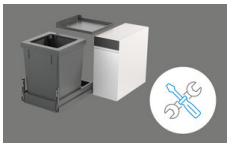

> Weblink
825.000.002.80 / CHF 120.-
Servizio di montaggio di Müllex X40 L35 Vara

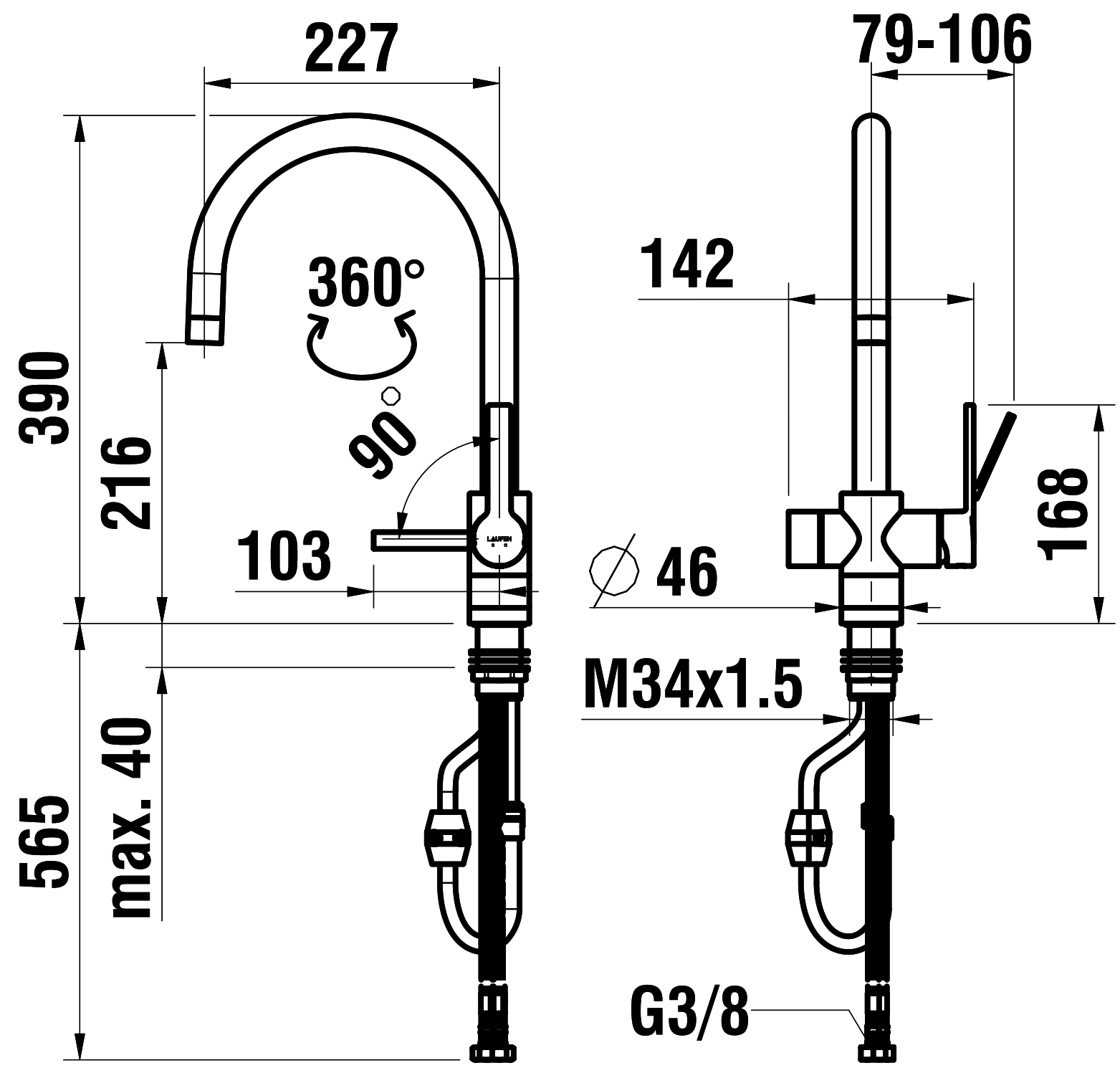
227
79-106
360°
90°
142
390
216
103
168
∅ 46
M34x1.5
565
max. 40
G3/8