Linero LIO 18U + LIO 34U

> Weblink

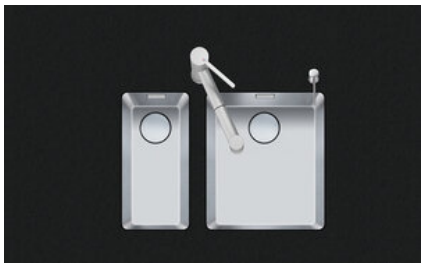

Tecnologia di scarico e troppopieno

Montaggio
Lavelli sottopiano

Modello
LIO 18U
LIO 34U

Materiale
Acciaio inox 18/10

N. di articolo
10.105.287.00

Dimensioni base
60 cm

Piletta
3½" TouchFlow Desino
3½" TouchFlow Desino

Finitura
Opaco

TRA
0.19

Prezzo in CHF
2'525.- IVA esclusa

Dimensioni lavello
180x400x140mm
340x400x175mm

Raggi d'angolo
15 mm

Premontaggio della piletta
Premontaggio della piletta in fabbrica

Distributore - opzioni di montaggio
Posizione a scelta

Tecnologia di scarico e troppopieno
Pomolo inclusi



Desino: Scarico coperto con griglietta inferiore - tipo M



Placchetta di troppopieno a ribalta TouchFlow

Prezzi (aggiornati al 27.11.26 / IVA esclusa)

Modello	Materiale	Piletta	N. di articolo	Prezzo in CHF	
LineroLIO 18U	Acciaio inox 18/10, Opaco	3½" Tipo Desino	10.105.530.00	991.-	> Weblink
		3½" TouchFlow Desino	10.105.217.00	1'201.-	> Weblink
		3½" eFlow Desino	10.105.216.00	1'316.-	> Weblink
LineroLIO 34U	Acciaio inox 18/10, Opaco	3½" Tipo Desino	10.105.533.00	1'265.-	> Weblink
		3½" Salvaspazio Desino	10.105.220.00	1'265.-	> Weblink
		3½" TouchFlow Desino	10.105.219.00	1'475.-	> Weblink
		3½" eFlow Desino	10.105.218.00	1'590.-	> Weblink

Accessorio

Accessori opzionali



> Weblink
40.000.912.00 / CHF 106.-
Vaschetta, forato



> Weblink
40.001.289.00 / CHF 106.-
Vaschetta, non forato



> Weblink
40.000.909.00 / CHF 151.-
Tagliere, in vetro, bianco



> Weblink
40.001.277.00 / CHF 151.-
Tagliere, sintetico

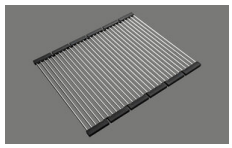

> Weblink
40.001.138.00 / CHF 125.-
Inox Pad

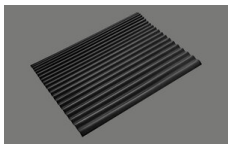

> Weblink
40.002.008.00 / CHF 51.-
Maro tappetino scolapiatti, Dark Grey

Suter Inox AG
Schachenstrasse 20
CH-5116 Schinznach-Bad
T +41 56 463 64 00
suter@suter.ch
suter.ch

Linero LIO 18U + LIO 34U Desino

Masse / Ausschnittkontur
Dimensions / contour de découpe
Dimensioni / contorno dell'apertura

SUTER

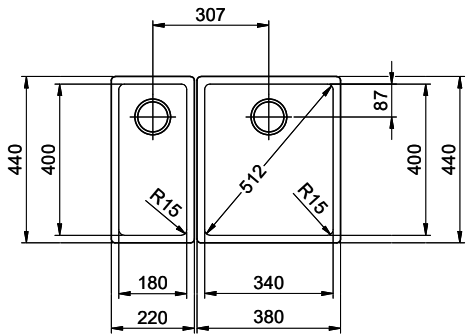

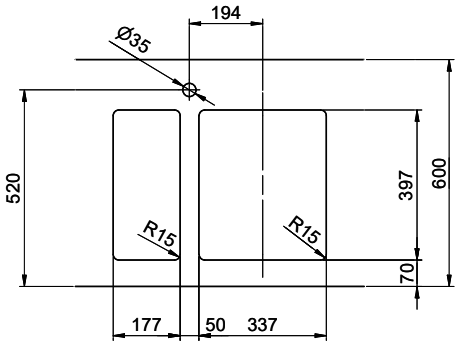

Kombination LIO 18U + LIO 34U: Erfordert beidseitigen Ausschnitt der Korpuswand, bei LIO 18U mit vergrössertem Ausschnitt
Combinaison LIO 18U + LIO 34U: Exige la découpe de la paroi de l'élément des deux côtés, avec une découpe agrandie pour LIO 18U
Combinazione LIO 18U + LIO 34U: Richiede un intaglio della parete dell'armadio su entrambi i lati, per LIO 18U un intaglio allargato.

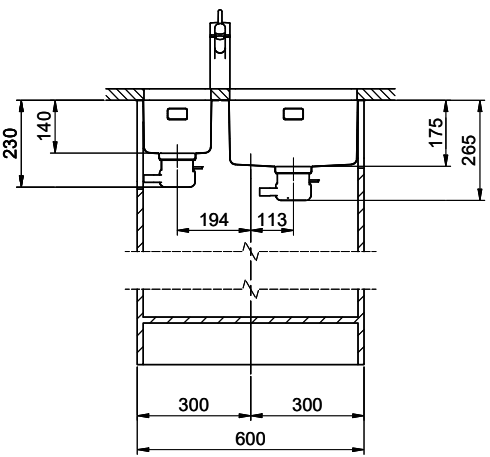

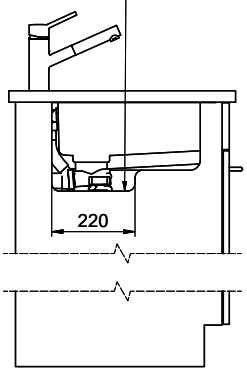

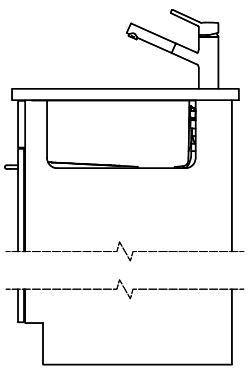

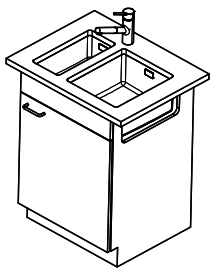

Für dieses Dokument und den darin dargestellten Gegenstand behalten wir uns alle Rechte vor. Vervielfältigung, Bekanntgabe an Dritte oder Verwendung seines Inhalts, ohne unsere Zustimmung ist verboten. © Copyright 2005 Suter Inox AG. All rights reserved.

Zeichn.Nr.:	Dok.Nr.: 00.01-23.0090.00.00	Index:	sam	06.09.2023