## Linero LIO 18U + LIO 34U

> Weblink



**Montaggio**
Lavelli sottopiano

**Modello**
LIO 18U + LIO 34U

**Materiale**
Acciaio inox 18/10

**N. di articolo**
10.105.539.00

**Dimensioni base**
60 cm

**Piletta**
3½" Tipo Desino

**Finitura**
Opaco

**Prezzo in CHF**
2'188.- IVA esclusa

**Dimensioni lavello**
180x400x140mm

**Raggi d'angolo**
15 mm

**Tecnologia di scarico e troppopieno**



Tipo Desino: Scarico coperto con griglietta inferiore - tipo M



Placchetta di troppopieno a ribalta

**Premontaggio della piletta**
Premontaggio della piletta in fabbrica

**Distributore - opzioni di montaggio**
Posizione a scelta

**Tecnologia di scarico e troppopieno**

### Prezzi (aggiornati al 23.11.26 / IVA esclusa)

| Modello | Materiale | Piletta | N. di articolo | Prezzo in CHF | |
|---|---|---|---|---|---|
| Linero LIO 18U+34U | Acciaio inox 18/10, Opaco | 3½" Tipo Desino | 10.105.539.00 | 2'188.- | > Weblink |
| | | 3½" Salvaspazio Desino | 10.105.538.00 | 2'188.- | > Weblink |
| | | 3½" TouchFlow Desino | 10.105.537.00 | 2'398.- | > Weblink |

### Descrizione del prodotto

Combinazione LIO 18U + LIO 34U: Richiede un intaglio della parete dell'armadio su entrambi i lati, per LIO 18U un intaglio allargato.

La griglietta per lo scarico Desino è lavabile in lavastoviglie e può essere pulita completamente o separatamente fino a una temperatura massima di 65 °C.

### Accessorio

Accessori opzionali



> Weblink
40.000.912.00 / CHF 106.-
Vaschetta, forato



> Weblink
40.001.289.00 / CHF 106.-
Vaschetta, non forato



> Weblink
40.000.909.00 / CHF 151.-
Tagliere, in vetro, bianco



> Weblink
40.001.277.00 / CHF 151.-
Tagliere, sintetico

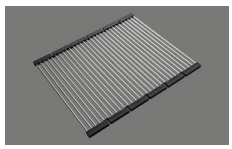

> Weblink
40.001.138.00 / CHF 125.-
Inox Pad

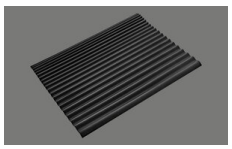

> Weblink
40.002.008.00 / CHF 51.-
Maro tappetino scolapiatti, Dark Grey

### Ricambi

Qui trovate tutti gli accessori compatibili > Weblink

**Suter Inox AG**
Schachenstrasse 20
CH-5116 Schinznach-Bad
T +41 56 463 64 00
suter@suter.ch
suter.ch

# Linero LIO 18U + LIO 34U Desino

**Masse / Ausschnittkontur**
**Dimensions / contour de découpe**
**Dimensioni / contorno dell'apertura**

SUTER

Bohrung für Zug- und Druckknöpfe Ø14
Bohrung für Drehknopf Ø25

Trou pour boutons et Poussoirs de commande Ø14
Trou pour bouton rotatif Ø25

Foro per Pomelli tiranti e Pomelli pulsanti Ø14
Foro per Pomolo girevoli Ø25

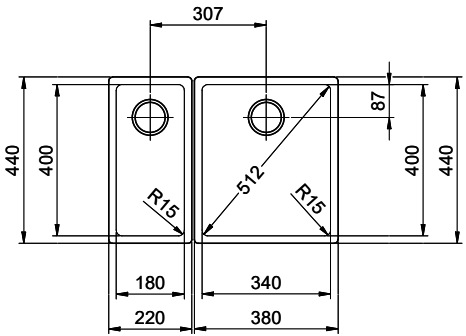


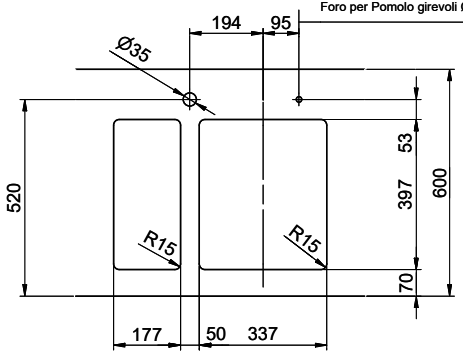


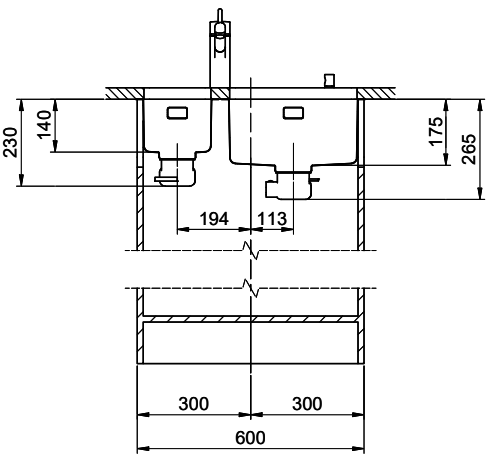


Kombination LIO 18 + LIO 34: Erfordert beidseitigen Ausschnitt der Korpuswand.
Combinaison LIO 18 + LIO 34: Exige la découpe de la paroi de l'élément des deux côtés.
Combinazione LIO 18 + LIO 34: Richiede un intaglio della parete dell'armadio su entrambi i lati.

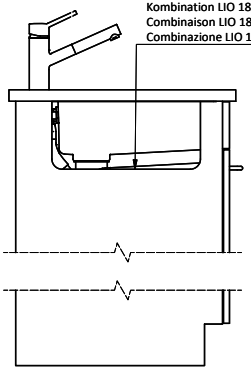

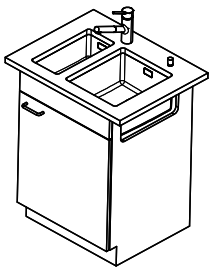

Für dieses Dokument und den darin dargestellten Gegenstand behalten wir uns alle Rechte vor. Vervielfältigung, Bekanntgabe an Dritte oder Verwendung seines Inhalts, ohne unsere Zustimmung ist verboten. © Copyright 2005 Suter Inox AG. All rights reserved.

| Zeichn.Nr.: | Dok.Nr.: 00.01-24.0015.00.00 | Index: | sam | 19.09.2024 |
|---|---|---|---|---|