Linero LIO CDAB 50U/1, Black Edition

> Weblink

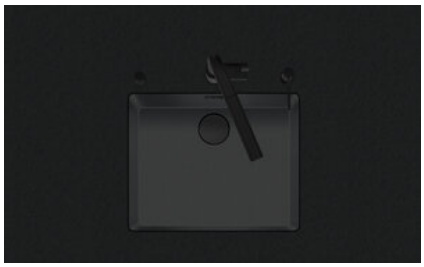

Montaggio
Lavelli sottopiano

Modello
LIO CDAB 50U/1, Black Edition

Materiale
Cristadur

N. di articolo
10.105.283.50

Dimensioni base
60 cm

Piletta
3½" Salvaspazio Desino

Colore
Puro

Prezzo in CHF
1'549.- IVA esclusa

Dimensioni lavello
500x400x165mm

Raggi d'angolo
15 mm

Tecnologia di scarico e troppopieno



Desino: Scarico coperto con griglietta inferiore - tipo M, Black Edition



Placchetta di troppopieno a ribalta - Black Edition

Premontaggio della piletta
Premontaggio della piletta in fabbrica

Distributore - opzioni di montaggio
Posizione a scelta

Tecnologia di scarico e troppopieno
Pomolo inclusi



Advant, nero, opaco

Prezzi (aggiornati al 25.11.26 / IVA esclusa)

Modello	Materiale	Piletta	N. di articolo	Prezzo in CHF	
Linero LIO CDAB 50U/1 Black Ed...	Cristadur, Puro	3½" Tipo Desino	10.105.560.50	1'549.-	> Weblink
		3½" Salvaspazio Desino	10.105.283.50	1'549.-	> Weblink
		3½" TouchFlow Desino	10.105.282.50	1'759.-	> Weblink

Accessorio

Accessori opzionali



> Weblink
40.001.289.00 / CHF 106.-
Vaschetta, non forato



> Weblink
40.000.912.00 / CHF 106.-
Vaschetta, forato



> Weblink
40.001.277.00 / CHF 151.-
Tagliere, sintetico



> Weblink
40.000.909.00 / CHF 151.-
Tagliere, in vetro, bianco

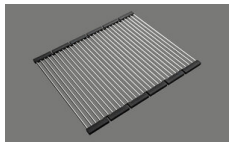

> Weblink
40.001.138.00 / CHF 125.-
Inox Pad



> Weblink
40.001.509.00 / CHF 29.-
Kit di pulizia Easy Care per lavelli in granito

Suter Inox AG
Schachenstrasse 20
CH-5116 Schinznach-Bad
T +41 58 263 64 00
suter@suter.ch
suter.ch

Linero LIO CD 50U Desino

Masse / Ausschnittkontur
Dimensions / contour de découpe
Dimensioni / contorno dell'apertura

SUTER

Bohrung für Zug- und Druckknöpfe Ø14
Bohrung für Drehknopf Ø25

Trou pour boutons et Poussoirs de commande Ø14
Trou pour bouton rotatif Ø25

Foro per Pomelli tiranti e Pomelli pulsanti Ø14
Foro per Pomolo girevoli Ø25

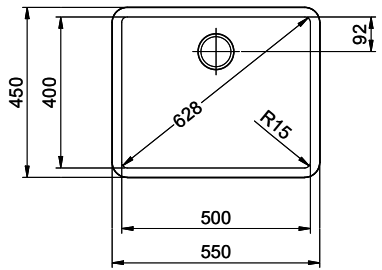

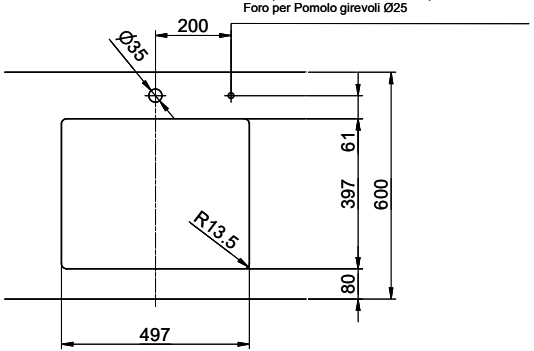

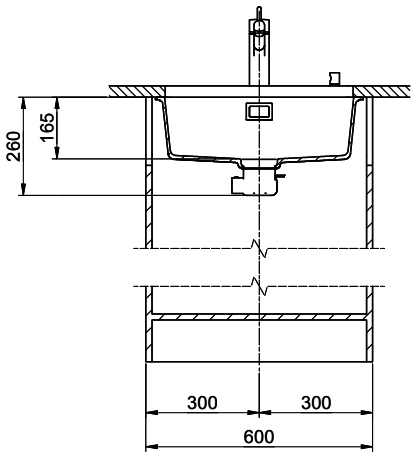

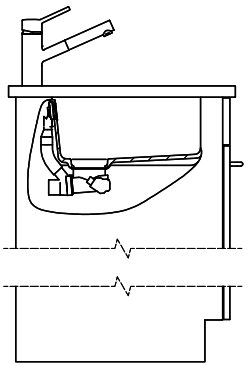

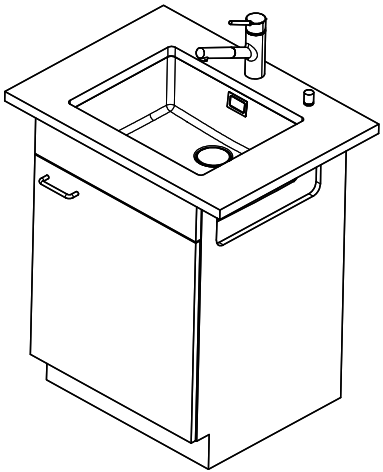

Für dieses Dokument und den darin dargestellten Gegenstand behalten wir uns alle Rechte vor. Vervielfältigung, Bekanntgabe an Dritte oder Verwendung seines Inhalts, ohne unsere Zustimmung ist verboten. © Copyright 2005 Suter Inox AG. All rights reserved.

Zeichn.Nr.:	Dok.Nr.: 00.01-23.0086.00.00	Index:	sam	17.10.2023