Linero LIO CDAB 50U/2 Black Edition

> Weblink

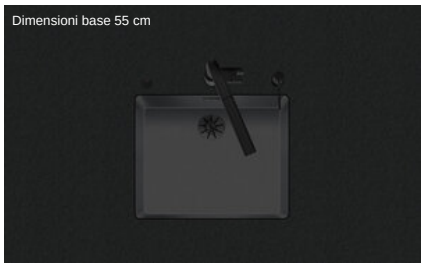

Montaggio
Lavelli sottopiano

Modello
LIO CDAB 50U/2 Black Edition

Materiale
Cristadur

N. di articolo
10.106.249.50

Dimensioni base
55 cm

Piletta
3½? Pulsante

Colore
Puro

Prezzo in CHF
1'522.- IVA esclusa

Dimensioni lavello
500x400x165mm

Raggi d'angolo
15 mm

Tecnologia di scarico e troppopieno



Griglietta - tipo M, Black Edition



Placchetta di troppopieno a ribalta - Black Edition

Premontaggio della piletta
Premontaggio della piletta in fabbrica

Distributore - opzioni di montaggio
Posizione a scelta

Raccomandazione per l'utilizzo con rubinetti per acqua bollente
Si

Tecnologia di scarico e troppopieno
Pulsante inclusi



Pulsante, rivestimento con polvere nero, opaco

Prezzi (aggiornati al 24.11.26 / IVA esclusa)

Modello	Materiale	Piletta	N. di articolo	Prezzo in CHF	
Linero LIO CDAB 50U/2 Black Ed...	Cristadur, Puro	3½" Tipo	10.105.579.50	1'436.-	> Weblink
		3½" Salvaspazio	10.105.578.50	1'477.-	> Weblink
		3½? Pulsante	10.106.249.50	1'522.-	> Weblink
		3½" TouchFlow	10.105.577.50	1'675.-	> Weblink

Accessorio

Accessori opzionali



> Weblink
40.000.912.00 / CHF 106.-
Vaschetta, forato



> Weblink
40.001.289.00 / CHF 106.-
Vaschetta, non forato



> Weblink
40.000.909.00 / CHF 151.-
Tagliere, in vetro, bianco



> Weblink
40.001.277.00 / CHF 151.-
Tagliere, sintetico

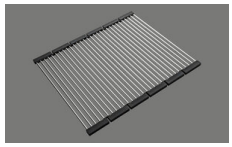

> Weblink
40.001.138.00 / CHF 125.-
Inox Pad



> Weblink
40.001.509.00 / CHF 29.-
Kit di pulizia Easy Care per lavelli in granito

Ricambi

Qui trovate tutti gli accessori compatibili > Weblink

Suter Inox AG
Schachenstrasse 20
CH-5116 Schinznach-Bad
T +41 58 263 64 00
suter@suter.ch
suter.ch

Linero LIO CDAB 50U/2 Desino

Masse / Ausschnittkontur
Dimensions / contour de découpe
Dimensioni / contorno dell'apertura

SUTER

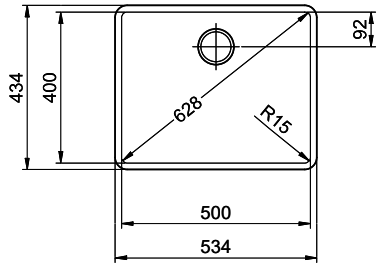

Bohrung nur für externe Ventil-Bedienung:
Perçage uniquement pour une utilisation externe de la soupape:
Foratura solo per uso esterno della piletta:

Zugknopf / bouton de commande / pomolo: Ø14
Drehknopf / bouton rotatif / pomolo girevole: Ø25
Druckknopf / bouton-poussoir / pulsante: Ø35

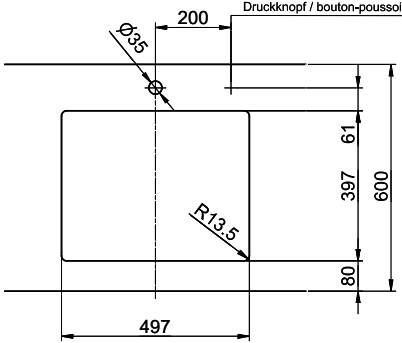

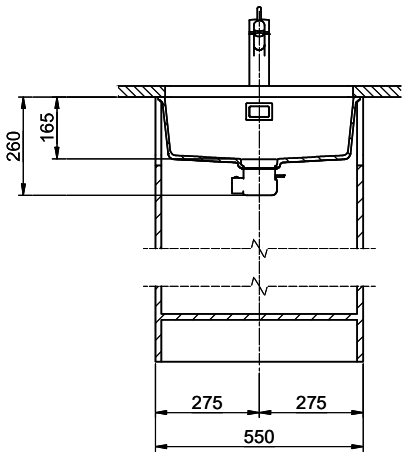

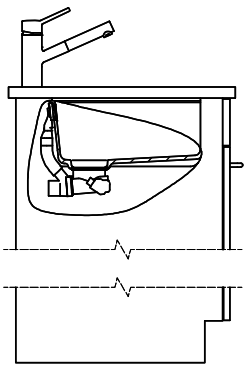

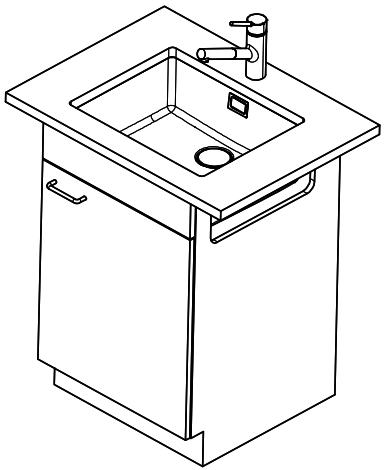

Für dieses Dokument und den darin dargestellten Gegenstand behalten wir uns alle Rechte vor. Vervielfältigung, Bekanntgabe an Dritte oder Verwendung seines Inhalts, ohne unsere Zustimmung ist verboten. © Copyright 2005 Suter Inox AG. All rights reserved.

Zeichn.Nr.:	Dok.Nr.: 00.01-23.0100.00.00	Index:	sam	24.11.2025