## Müllex Boxx 40-R

> Weblink



**N. di articolo**
40.001.023.00

**Prezzo in CHF**
347.- IVA esclusa

### Descrizione del prodotto

- Contenitore con riempimento ottimale del sacco da 35 litri.
- In opzione: due sacchi da 17 litri.
- Cassetto-coperchio estraibile.
- Parete posteriore del cassetto regolabile in caso di sifone voluminoso.
- In dotazione adattatore per moduli da 50 cm.
- Adattatore per 45 cm in opzione.
- Versione standard con dispositivo d'ammortizzazione.
- Kit di montaggio incluso.

### Accessorio

Accessori opzionali

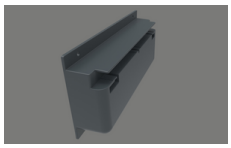

> Weblink

40.001.684.00 / CHF 10.-
Müllex adattatore vassoio copertura BOXX, 2 pz., 45m

05.2009

# BOXX40-R

**Art.-Nr. 5059.01**

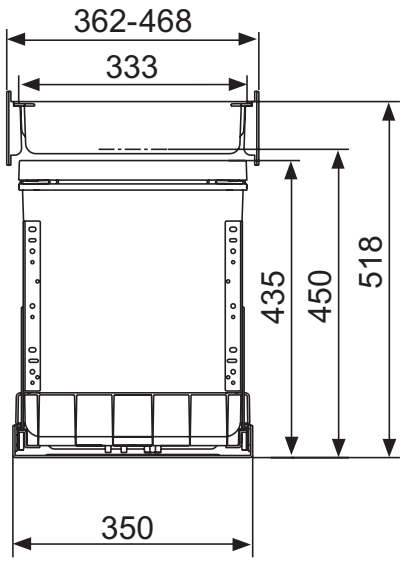


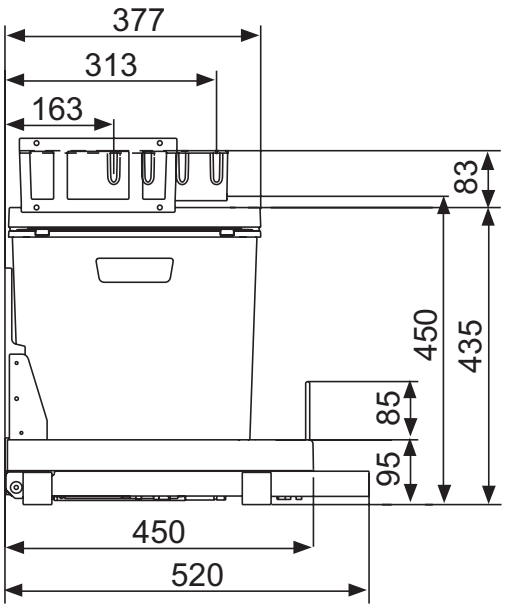


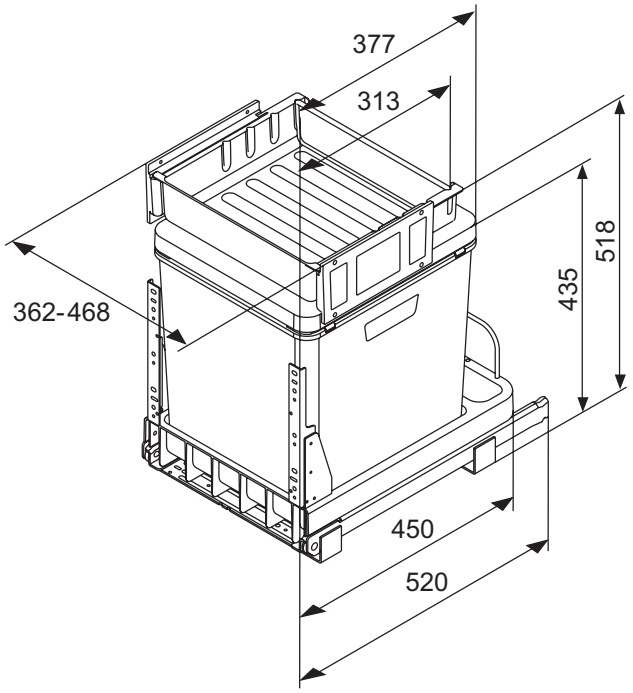


MÜLLEX®

Tel.: +41 (0)55 645 55 55
Fax: +41 (0)55 645 54 55
info@muellex.ch
www.muellex.ch

Eine Marke von / une marque de
A. & J. Stöckli AG
CH-8754 Netstal

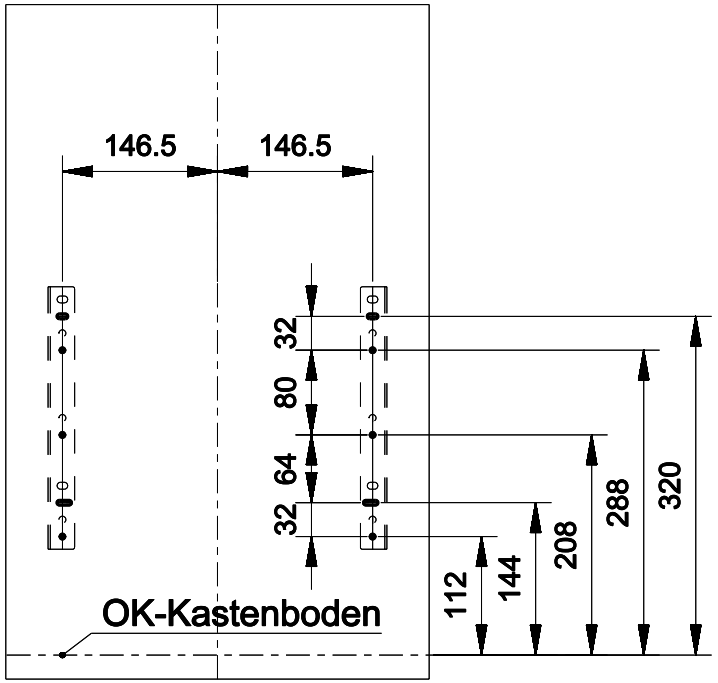


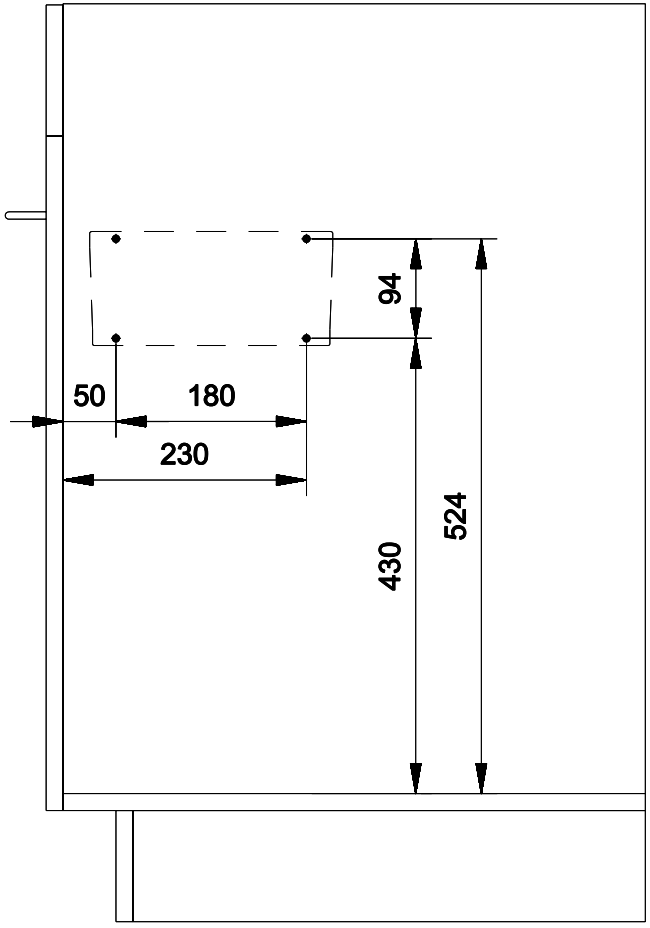


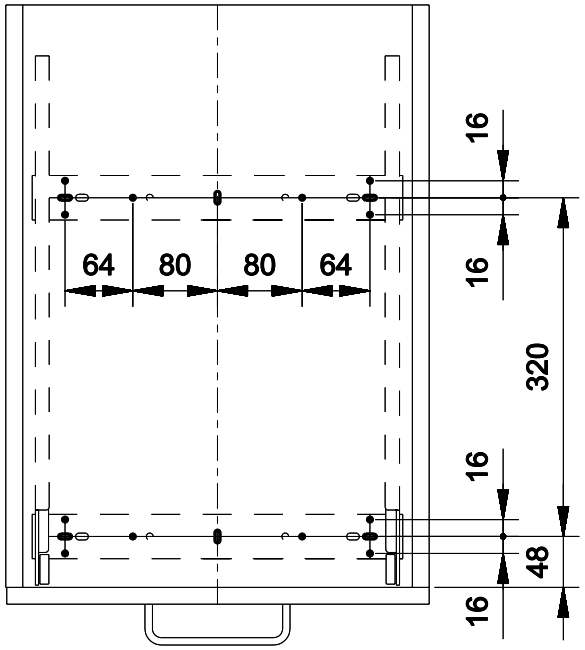


Bohrbilder: Front / Kastenboden / Seitenwand L+R

BOXX40 - R

| | | | |
|---|---|---|---|
| Massstab | Gezeichnet | 04.06.2010 | H. Forrer |
| 1:5 | Geprueft | | |
| | Ersetzt durch: | | |
| | Ersatz fuer: | | |

STOCKLI

A. & J . Stöckli AG
CH-8754 Netstal

Zeichnungs-Nr.

Index