Müllex Boxx 40-R

> Weblink



N. di articolo
40.001.023.00

Prezzo in CHF
347.- IVA esclusa

Descrizione del prodotto

- Contenitore con riempimento ottimale del sacco da 35 litri.
- In opzione: due sacchi da 17 litri.
- Cassetto-coperchio estraibile.
- Parete posteriore del cassetto regolabile in caso di sifone voluminoso.
- In dotazione adattatore per moduli da 50 cm.
- Adattatore per 45 cm in opzione.
- Versione standard con dispositivo d'ammortizzazione.
- Kit di montaggio incluso.

Accessorio

Accessori opzionali

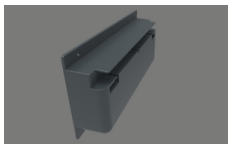

> Weblink

40.001.684.00 / CHF 10.-
Müllex adattatore vassoio copertura BOXX, 2 pz., 45m

05.2009

BOXX40-R

Art.-Nr. 5059.01

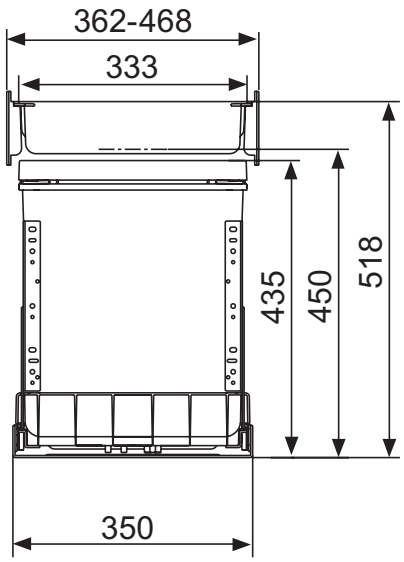

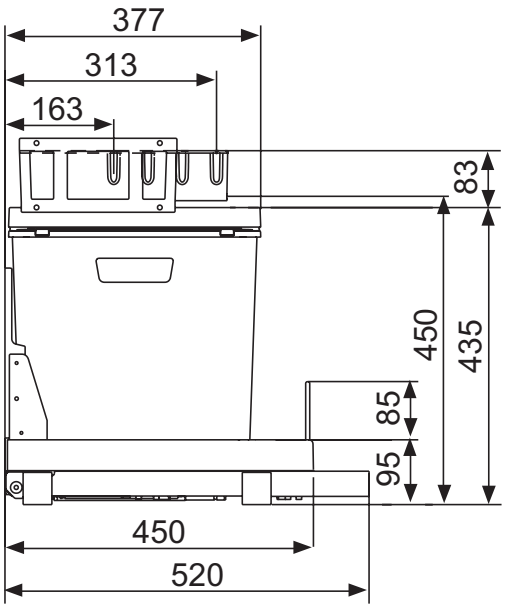

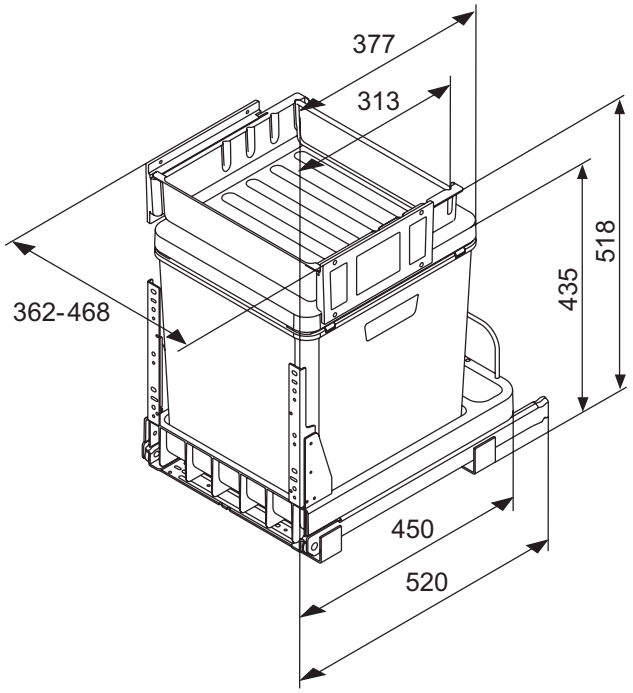

MÜLLEX®

Tel.: +41 (0)55 645 55 55
Fax: +41 (0)55 645 54 55
info@muellex.ch
www.muellex.ch

Eine Marke von / une marque de
A. & J. Stöckli AG
CH-8754 Netstal

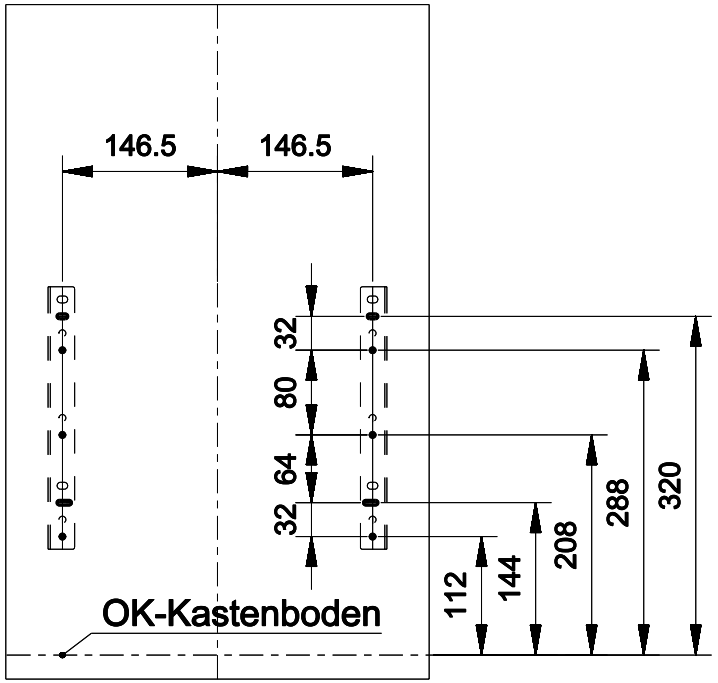

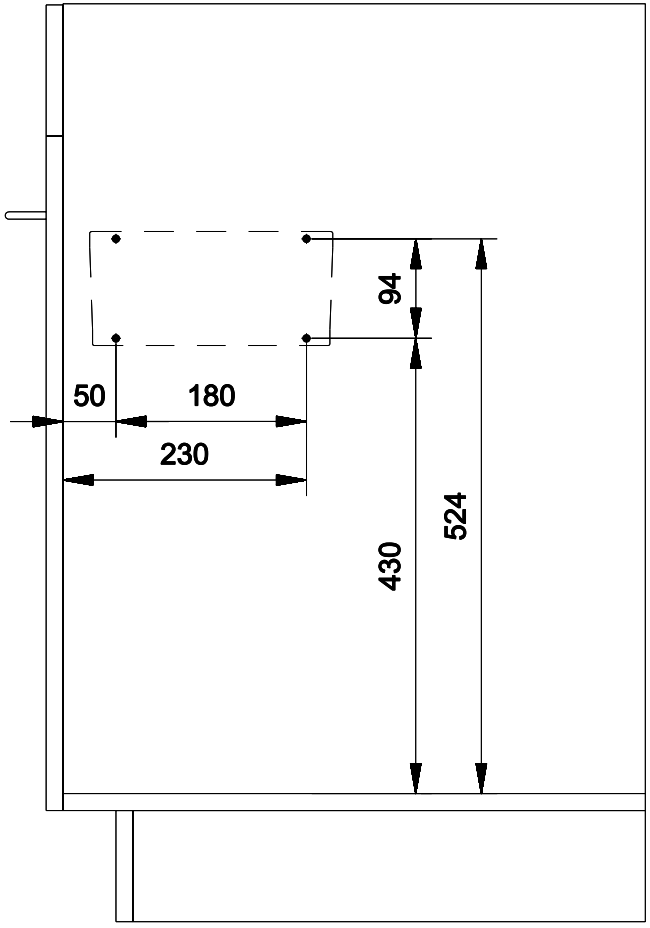

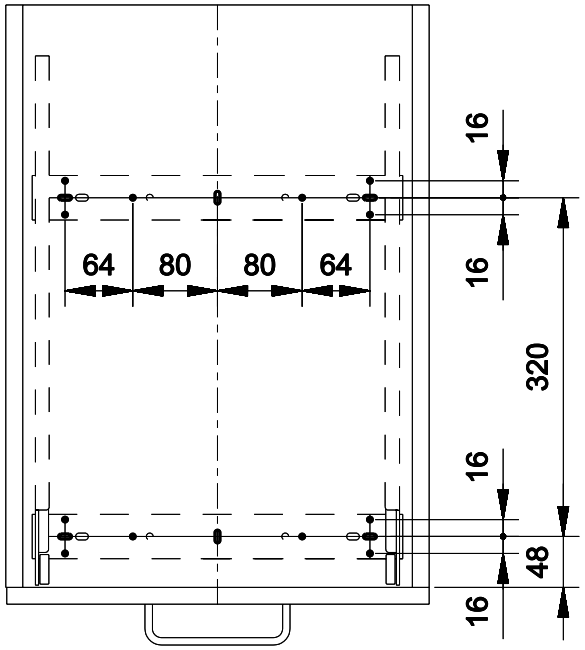

Bohrbilder: Front / Kastenboden / Seitenwand L+R

BOXX40 - R

Massstab	Gezeichnet	04.06.2010	H. Forrer
1:5	Geprueft		
	Ersetzt durch:		
	Ersatz fuer:		

STOCKLI

A. & J . Stöckli AG
CH-8754 Netstal

Zeichnungs-Nr.

Index