Müllex Boxx 55/60-R Bio

> Weblink



N. di articolo
40.001.024.00

Prezzo in CHF
427.- IVA esclusa

Descrizione del prodotto

- Contenitore con riempimento ottimale del sacco da 35 litri.
- In opzione: due sacchi da 17 litri.
- Estensione con contenitore supplementare e secchio per compost.
- Cassetto-coperchio estraibile.
- Parete posteriore del cassetto regolabile in caso di sifone voluminoso.
- In dotazione adattatore per moduli da 60 cm.
- Versione standard con dispositivo d'ammortizzazione
- Kit di montaggio incluso

Accessorio

BOXX55/60-R Bio

Art.-Nr. 5069.01

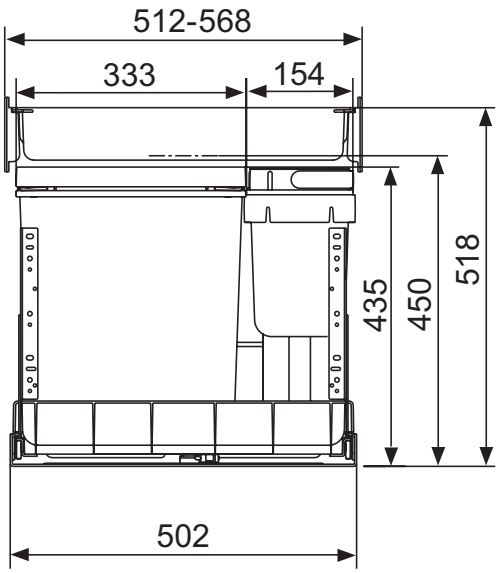

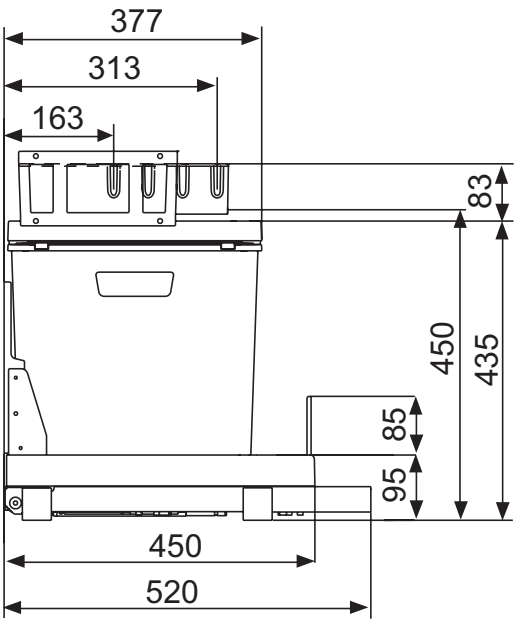

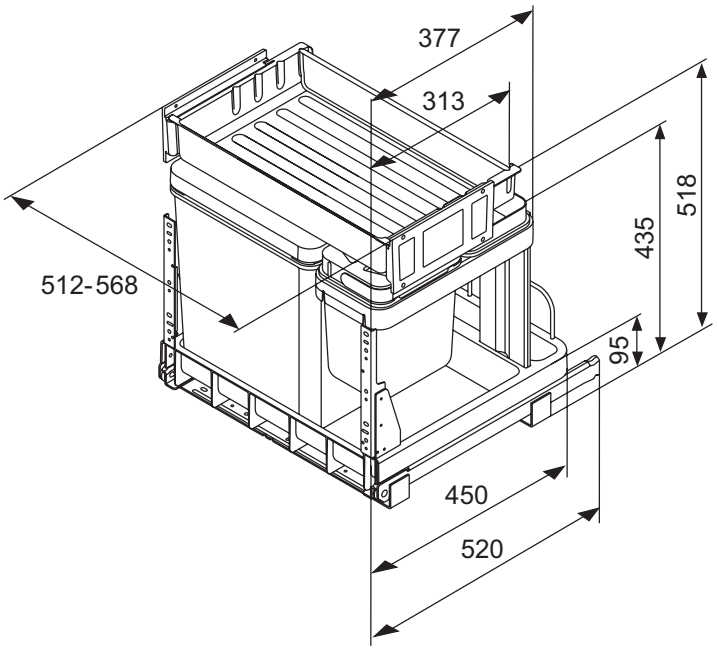

MÜLLEX®

Tel.: +41 (0)55 645 55 55
Fax: +41 (0)55 645 54 55
info@muellex.ch
www.muellex.ch

Eine Marke von / une marque de
A. & J. Stöckli AG
CH-8754 Netstal

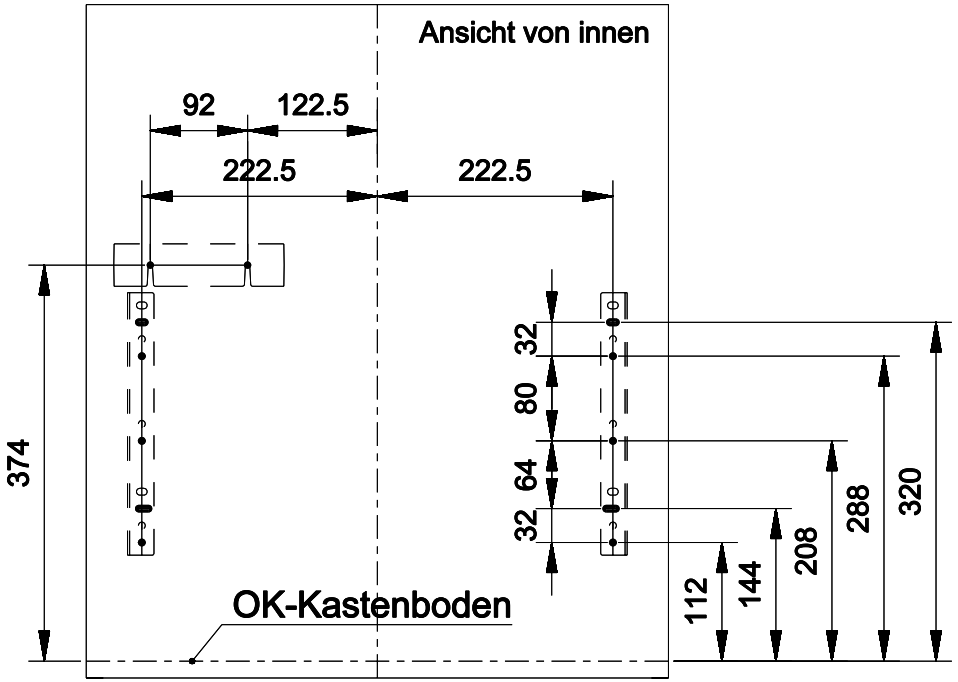

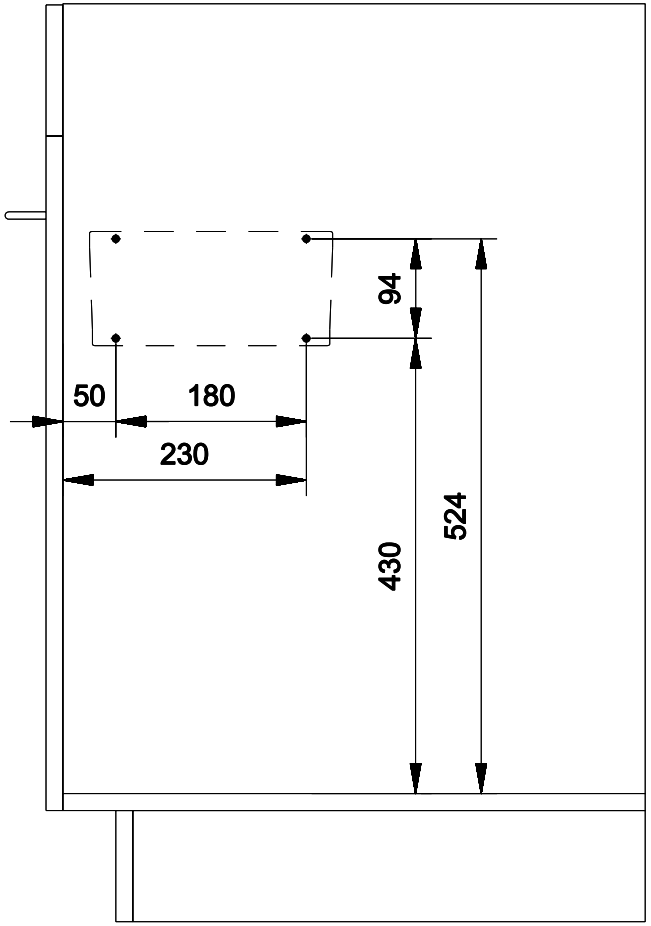

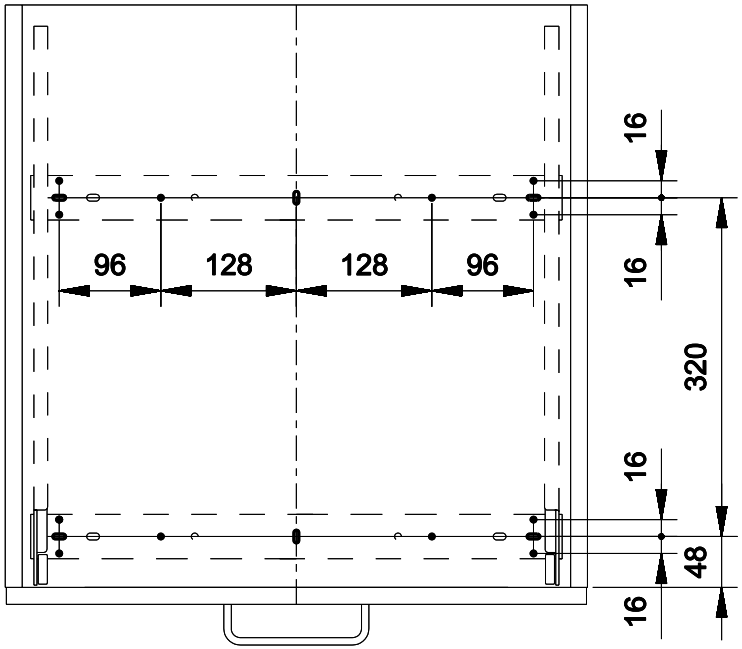

Bohrbilder: Front / Kastenboden / Seitenwand L+R

BOXX55/60 - R

Massstab	Gezeichnet	04.06.2010	H. Forrer
1:5	Geprueft		
	Ersetzt durch:		
	Ersatz fuer:		

STOCKLI

A. & J . Stöckli AG
CH-8754 Netstal

Zeichnungs-Nr.

Index