Pomolo girevole Smart

> Weblink



Superficie
Cromata

N. di articolo
40.000.150.00

Prezzo in CHF
38.- IVA esclusa

Descrizione del prodotto

Pomolo girevole, completo

Ricambi

Qui trovate tutti gli accessori compatibili > Weblink

Suter Inox AG
Schachenstrasse 20
CH-5116 Schinznach-Bad
Tel. +41 56 463 63 33
Fax +41 56 463 63 30
E-Mail: suter@suter.ch

Drehknopf Smart

SUTER inox technik

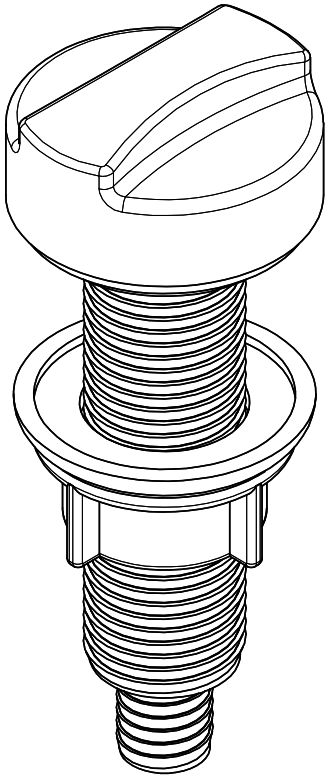

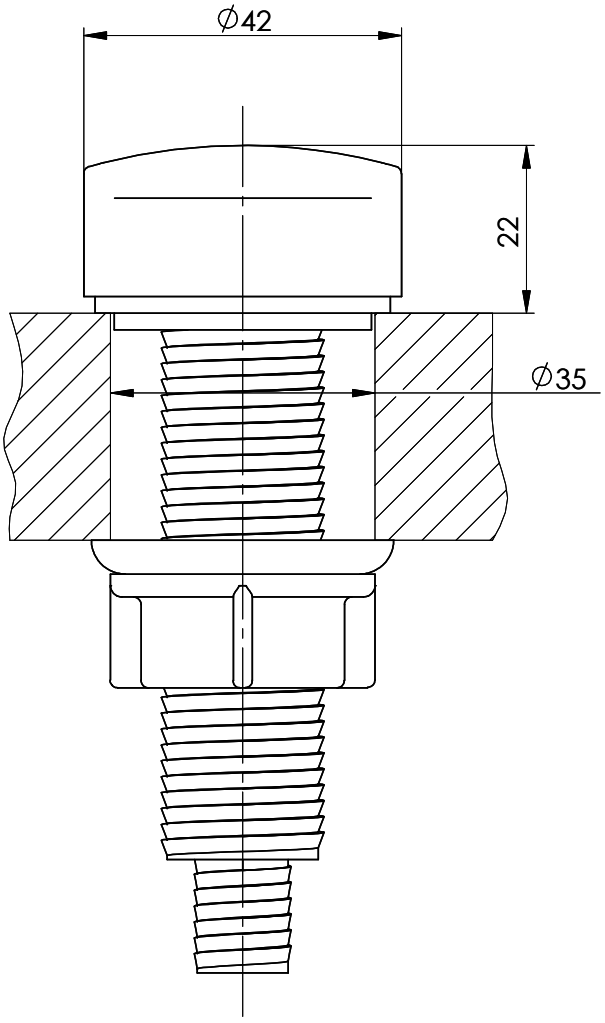

Artikel Nr.: 6040	Zeichn.Nr.: 13.06-05.0202-00.00	Index 00+	daf	28.08.2006

Für dieses Dokument und den darin dargestellten Gegenstand behalten wir uns alle Rechte vor. Vervielfältigung, Bekanntgabe an Dritte oder Verwendung seines Inhalts, ohne unsere Zustimmung ist verboten. © Copyright 2005 Suter Inox AG All rights reserved.